АВТОМОБИЛЬНЫЙ ПОЛУПРИЦЕП
SEMITRAILER

Предназначен для перевозки различных строительных грузов в составе автопоезда с автомобилем-тягачем, имеющим гидрооборудование

Designed for carrying different construction as a part of roadtrain with Fifth Wheel Truck, equipped with hydraulic equipment

МАЗ / MAZ -953001-010

	-953001-010
Допустимая масса, кг / *Tolerable mass, kg*	
- перевозимого груза / *of carried load*	31200
- снаряженного полуприцепа / *of equipped semitrailer*	7800
- полуприцепа полная / *gross mass of semitrailer*	39000
Допустимая масса, приходящаяся на / *Distribution of the tolerable mass:*	
- на седельное устройство, кг / *on fifth wheel*	12000
- на тележку, кг /*on bogie*	27000
Объем платформы, м³ / *Platform volume, m³*	20
Угол подъема платформы, градус / *Platform elevation angle, degree*	45
Высота по ССУ (Не), мм / *Height of fifth wheel (He),мм*	1250
Изготовитель опорных устройств / *The manufacturer of support devices*	«ОЗАА»
АБС / *ABS*	Установлена / *Installed*
Держатель запасного колеса / *The holder of spare wheel*	Установлен / *Installed*
Подвеска / *Suspension*	Пневматическая / *Pneumatic*
Шины / *Tyres*	385/65R22,5
Количество осей / колес / *Quantity of axles / of wheels*	3/6+1
Оси / *Axles*	BPW
Платформа и кузов / *Platform and body*	Платформа цельнометаллическая сварная без тента (установка тента по требованию потребителя) с ровным полом, разгрузкой назад через автоматически открывающийся задний борт с верхней навеской. Кузов имеет днище овального сечения. / *All-metal welded platform without awning (Awning installation at the request of the consumer) with flat floor, with back discharge through opening rear side with linkage. The body has a bottom of oval section.*
Размерность колесных тормозных механизмов / *Wheel brake devices dimension*	420x180
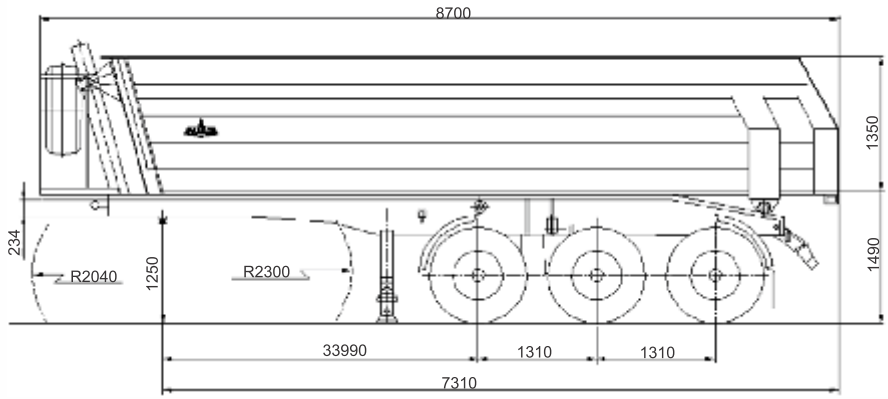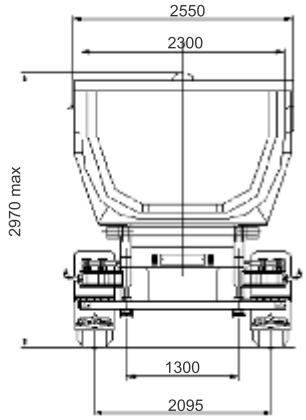
Тех. параметры и габаритные размеры приведены для базовых комплектаций /*Technical data and dimensions are given for standard configuration*