ООО «Силовые агрегаты - Группа ГАЗ»

Департамент по гарантийному и сервисному обслуживанию

Дизельные двигатели
ЯМЗ-6562.10
ЯМЗ-6563.10

Каталог деталей
и сборочных единиц

Ярославль 2009

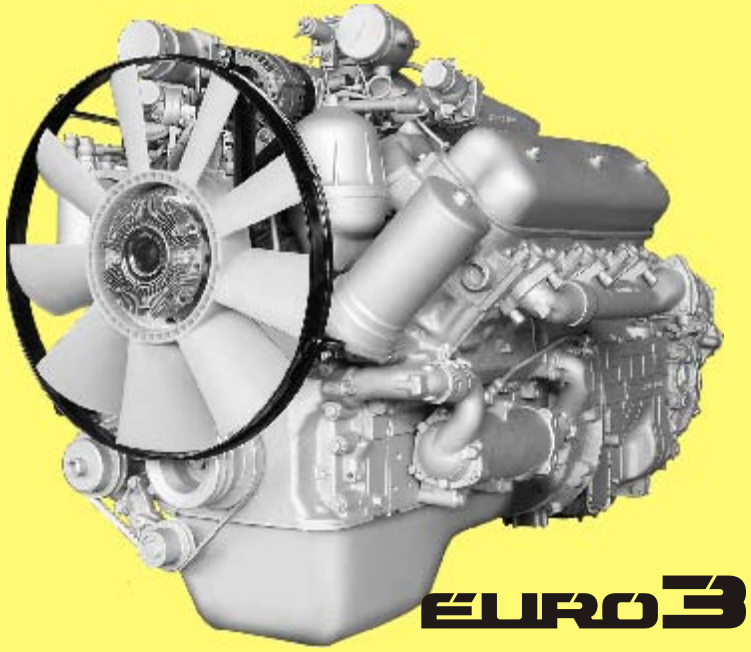

Diesel engines
YMZ-6562.10
YMZ-6563.10

Catalogue of parts
and assembly units

Yaroslavl 2009

«GAZ Group PowerTrain» LLC

6562.3902020-10

© 2009 ООО "Силовые агрегаты - Группа ГАЗ"

ВВЕДЕНИЕ

Каталог содержит номенклатуру деталей и сборочных единиц (узлов) дизельных двигателей ЯМЗ-6562.10, ЯМЗ-6563.10, предназначенных для установки на грузовые автомобили, автопоезда, шасси, самосвалы, спецшасси МАЗ и другие машины.
Двигатели ЯМЗ-6562.10, ЯМЗ-6563.10 соответствуют требования экологических стандартов Евро-3 (Правила ЕЭК ООН № 49R1-04; ЕЭК ООН № 24-03).
Каждая спецификация иллюстрирована рисунками, на которых изображены сборочные единицы (узлы) и все входящие в них детали, кроме неразъемных соединений (сварных, клееных, клепаных и т.д.).
Детали в тексте расположены в порядке возрастания номеров позиций на рисунке.
Буквы А, А1, А2, А3 и т.д., а также цифры 01, 02, 03 и т.д. обозначают взаимозаменяемость, а буквы Б, В, Г, Д или цифры 10, 20, 30 и т.д. обозначают невзаимозаменяемость данной детали с деталью, выпускавшейся под этим же номером ранее.
Детали и сборочные единицы (узлы), номера которых в каталоге подчеркнуты полужирным шрифтом, составляют рекомендованную торговую номенклатуру запасных частей.
Крепежные детали имеют шестизначные номера с указанием через дефис условного обозначения противокоррозийного покрытия.
Указанные в каталоге покрытия имеют следующие обозначения:
П – без покрытия;
П2 – фосфатирование и промасливание;
П5 – омеднение;
П15 – оксидирование;
П29 – цинкование и пассивирование;
П34 – пассивирование.
При заказе запасных частей рекомендуется указывать номер двигателя, для которого предназначаются данные детали.
Модель двигателя, его номер и дата выпуска (год и месяц) нанесены на специальной табличке, прикрепленной на блоке цилиндров.

Информация по продажам запасных частей
РФ, 150040, г. Ярославль, пр. Октября,75.
ООО «Силовые агрегаты – Группа ГАЗ»
Телефон: +7 (4852) 58-78-78
Факс: +7 (4852) 58-68-88
Департамент по гарантийному и сервисному обслуживанию
+7 (4852) 27-46-81, факс (4852) 58-81-28, 58-68-88. e-mail: garantia@adzl.ru
Региональная дилерская и сервисная сеть
ООО «Силовые агрегаты – Группа ГАЗ»
www.gazgroup.ru

В связи с постоянной работой по совершенствованию двигателей, направленной на повышение их технико-экономических показателей, в конструкцию двигателей могут быть внесены соответствующие изменения с и дополнения, которые войдут в последующие издания.

Каталог составлен по состоянию на 31 декабря 2009 года

PREFACE

The Catalogue contains the nomenclature of parts and assembly units of diesel engines YMZ-6562.10, YMZ-6563.10 as well as their complete set versions that are intended for installation on the trucks bolster trucks, high-way road-trains, dump trucks, special chassis MAZ and other vehicles.
YMZ-6562.10, YMZ-6563.10 diesel engines meet the ecological requirements of Regulation № 49R1-04; № 24-03 – Euro-3.
Each specification is provided with illustrations showing the units and all component parts thereof except permanent joints (welded, glued, riveted).
The parts in the text are arranged in an order of their increasing numbers in the figure.
Letters A, A1, A2, A3 etc. as well as digits 01, 02, 03 etc. placed at the end of the number denote interchangeability while Letters Б, В, Г, Д etc. mean that a given part is not interchangeable with a part manufactured earlier under the same number.
Parts and units numbers printed in bold type in the Catalogue make up the recommended market nomenclature of spares.
The fastening parts have six-digit numbers to which are added through a hyphen designation of corrosion-resistant coatings.
The coatings listed in the Catalogue have the following designations:
П – without coating;
П2 – phosphating and oiling;
П5 – copper plating;
П15 – oxidation;
П29 – galvanizing and passivation;
П34 - passivation.

When ordering the spare parts, it is recommended to state the number of engines for which the ordered spare parts are intended.
The model of an engine, its number and date of manufacture (year, month) are marked on a special plate secured to a cylinder block flat.

Sales information
«GAZ Group PowerTrain» LLC
75, prospect Oktyabrya, Yaroslavl, 150040, Russia
Tel: +7 (4852) 58-78-78
Fax: +7 (4852) 58-68-88
Service Department
+7 (4852) 27-46-81; факс (4852) 58-81-28, 58-68-88; e-mail: garantia@adzl.ru
Regional Dealership and Service network
«GAZ Group PowerTrain» LLC
www.gazgroup.ru

Manufacturer's constant work on perfecting the engines in order to improve their performance, as well as the extension of their application with new products, could result in alterations of the design which will be reflected in further editions.

This Catalogue has been drawn up as on December 31, 2009

СОДЕРЖАНИЕ / CONTENTS

	№ рис.	Стр.	
Введение	-	3	Preface
Оглавление		4	Contents
Технические характеристики двигателей	-	6	Specification of diesel engines
Сборочные единицы и детали двигателей			**Assembly parts and units of engines**
Двигатели ЯМЗ-6562.10, ЯМЗ-6563.10 в сборе	1-2	8	Engines YMZ-6562.10, YMZ-6563.10 assembly
Блок цилиндров двигателей ЯМЗ-6562.10, ЯМЗ-6563.10	3	10	Cylinder block of engines YMZ-6562.10, YMZ-6563.10
Головка цилиндров двигателей ЯМЗ-6562.10, ЯМЗ-6563.10	4	12	Cylinder head of engines YMZ-6562.10, YMZ-6563.10
Поршень и шатун двигателей ЯМЗ-6562.10, ЯМЗ-6563.10	5	14	Piston and connecting rod of engines YMZ-6562.10, YMZ-6563.10
Вал коленчатый и маховик двигателей ЯМЗ-6562.10, ЯМЗ-6563.10	6	16	Crankshaft and flywheel of engines YMZ-6562.10, YMZ-6563.10
Вал распределительный двигателей ЯМЗ-6562.10, ЯМЗ-6563.10	7	18	Camshaft of engines YMZ-6562.10, YMZ-6563.10
Клапаны и толкатели двигателей ЯМЗ-6562.10, ЯМЗ-6563.10	8	20	Valves and tappets of engines YMZ-6562.10, YMZ-6563.10
Коллекторы выпускные двигателей ЯМЗ-6562.10, ЯМЗ-6563.10	9	22	Exhaust manifolds of engines YMZ-6562.10, YMZ-6563.10
Картер масляный двигателей ЯМЗ-6562.10, ЯМЗ-6563.10	10	24	Oil sump of engines YMZ-6562.10, YMZ-6563.10
Насос масляный двигателей ЯМЗ-6562.10, ЯМЗ-6563.10	11	26	Oil pump of engines YMZ-6562.10, YMZ-6563.10
Система охлаждения поршней маслом двигателей ЯМЗ-6562.10, ЯМЗ-6563.10	12	28	Pistons oil cooling system of engines YMZ-6562.10, YMZ-6563.10
Фильтр масляный двигателей ЯМЗ-6562.10, ЯМЗ-6563.10	13	30	Oil filter of engines YMZ-6562.10, YMZ-6563.10
Теплообменник жидкостно-масляный двигателей ЯМЗ-6562.10, ЯМЗ-6563.10	14	32	Oil-liquid heat exchanger of engines YMZ-6562.10, YMZ-6563.10
Маслоотделитель двигателей ЯМЗ-6562.10, ЯМЗ-6563.10	15	34	Oil separator of engines YMZ-6562.10, YMZ-6563.10
Электрофакельное устройство двигателей ЯМЗ-6562.10, ЯМЗ-6563.10	16	36	Electric-pilot-flame preheater of engines YMZ-6562.10, YMZ-6563.10
Маслоочиститель центробежный двигателей ЯМЗ-6562.10, ЯМЗ-6563.10	17	38	Centrifugal oil cleaner of engines YMZ-6562.10, YMZ-6563.10
Привод ТНВД двигателей ЯМЗ-6562.10, ЯМЗ-6563.10	18	40	H-P Fuel pump drive of engines YMZ-6562.10, YMZ-6563.10
Трубопроводы топливные двигателей ЯМЗ-6562.10, ЯМЗ-6563.10	19	42	Fuel pipes of engines YMZ-6562.10, YMZ-6563.10
Насос топливоподкачивающий двигателей ЯМЗ-6562.10, ЯМЗ-6563.10	20	44	Fuel feed pump of engines YMZ-6562.10, YMZ-6563.10
Электронный регулятор двигателей ЯМЗ-6562.10, ЯМЗ-6563.10	21	46	Electronic governor of engines YMZ-6562.10, YMZ-6563.10
Топливный насос высокого давления двигателей ЯМЗ-6562.10, ЯМЗ-6563.1	22	48	High-pressure fuel injection pump of engines YMZ-6562.10, YMZ-6563.10
Секция топливного насоса высокого давления двигателей ЯМЗ-6562.10, ЯМЗ-6563.10	23	50	High-pressure fuel injection pump section of engines YMZ-6562.10, YMZ-6563.10
Форсунка двигателей ЯМЗ-6562.10, ЯМЗ-6563.10	24	52	Injector of engines YMZ-6562.10, YMZ-6563.10
Коллекторы впускные двигателей ЯМЗ-6562.10, ЯМЗ-6563.10	25	54	Intake manifolds of engines YMZ-6562.10, YMZ-6563.10
Фильтр тонкой очистки топлива двигателей ЯМЗ-6562.10, ЯМЗ-6563.10	26	56	Fine fuel filter of engines YMZ-6562.10, YMZ-6563.10
Трубки подвода и слива масла турбокомпрессора двигателей ЯМЗ-6562.10, ЯМЗ-6563.10	27	58	Turbocharger oil supply and drain pipes of engines YMZ-6562.10, YMZ-6563.10
Водяные трубы и термостаты системы охлаждения двигателей ЯМЗ-6562.10, ЯМЗ-6563.10	28	60	Water pipes and thermostats of cooling system of engines YMZ-6562.10, YMZ-6563.10
Насос водяной двигателей ЯМЗ-6562.10, ЯМЗ-6563.10	29	62	Water pump of engines YMZ-6562.10, YMZ-6563.10
Устройство натяжное ремня привода водяного насоса двигателей ЯМЗ-6562.10, ЯМЗ-6563.10	30	64	Water pump belt drive tensioner of engines YMZ-6562.10, YMZ-6563.10

Вентилятор и кожух вентилятора двигателей ЯМЗ-6562.10, ЯМЗ-6563.10	31	66	Fan and fan case of engines YMZ-6562.10, YMZ-6563.10
Привод вентилятора двигателей ЯМЗ-6562.10, ЯМЗ-6563.10	32	68	Fan drive of engines YMZ-6562.10, YMZ-6563.10
Устройство натяжное компрессора двигателей ЯМЗ-6562.10, ЯМЗ-6563.10	33	70	Belt tensioner of engines YMZ-6562.10, YMZ-6563.10
Заслонка аварийного останова двигателей ЯМЗ-6562.10, ЯМЗ-6563.10	34	72	Engine brake of engines YMZ-6562.10, YMZ-6563.10
Установка генератора двигателей ЯМЗ-6562.10, ЯМЗ-6563.10	35	74	Alternator mounting of engines YMZ-6562.10, YMZ-6563.10
Установка стартера двигателей ЯМЗ-6562.10, ЯМЗ-6563.10	36	76	Starter mounting of engines YMZ-6562.10, YMZ-6563.10
Установка датчиков электронной системы управления (ЭСУ) двигателей ЯМЗ-6562.10, ЯМЗ-6563.10	37	78	Electric control unit (ECU) sensor mounting of engines YMZ-6562.10, YMZ-6563.10
Инструмент водителя и приспособления двигателей ЯМЗ-6562.10, ЯМЗ-6563.10	38	80	Driver’s tool and accessories of engines YMZ-6562.10, YMZ-6563.10

АГРЕГАТЫ		83	**UNITS**
Сцепление ЯМЗ-182, ЯМЗ-183	1	84	Clutch YMZ-182, YMZ-183
Коробки передач ЯМЗ-2361, ЯМЗ-2381 для двигателей ЯМЗ-6562.10, ЯМЗ-6563.10 в сборе	2	86	Gearboxes YMZ-2381, YMZ-2361assembly for engines YMZ-6562.10, YMZ-6563.10
Картер коробки передач ЯМЗ-2381 для двигателя ЯМЗ-6562.10	6	88	YMZ-2381 gearbox case for engine YMZ-6562.10
Картер коробки передач ЯМЗ-2361 для двигателя ЯМЗ-6563.10	3	90	YMZ-2361 gearbox case for engine YMZ-6563.10
Валы и шестерни коробки передач ЯМЗ-2381 для двигателя ЯМЗ-6562.10	7	92	Shafts and gears of YMZ-2381 gearbox case for engine YMZ-6562.10
Валы и шестерни коробки передач ЯМЗ-2361 для двигателя ЯМЗ-6563.10	4	94	Shafts and gears of YMZ-2361 gearbox case for engine YMZ-6563.10
Механизм переключения коробки передач ЯМЗ-2381 для двигателя ЯМЗ-6562.10	8	96	Gearshift mechanism of YMZ-2381 gearbox for engine YMZ-6562.10
Механизм переключения коробки передач ЯМЗ-2361 для двигателя ЯМЗ-6563.10	5	98	Gearshift mechanism of YMZ-2361 gearbox for engine YMZ-6563.10
Картер демультипликатора КП ЯМЗ-2381 для двигателя ЯМЗ-6562.10	9	100	Demultiplicator case of YMZ-2381 gearbox for engine YMZ-6562.10
Валы и шестерни демультипликатора КП ЯМЗ-2381 для двигателя ЯМЗ-6562.10	10	102	Demultiplicator shafts and gears of YMZ-2381 gearbox for engine YMZ-6562.10
Управление механизмом переключения демультипликатора КП ЯМЗ-2381 для двигателя ЯМЗ-6562.10	11	104	Demultiplicator shift mechanism control of YMZ-2381 gearbox for engine YMZ-6562.10
Масляный насос коробок передач ЯМЗ-2361, ЯМЗ-2381 для двигателей ЯМЗ-6562.10, ЯМЗ-6563.10	12	106	Oil pump of YMZ-2381, YMZ-2361 gearboxes for engines YMZ-6562.10, YMZ-6563.10
Номерной указатель		108	**Numerical Index**

Технические характеристики двигателей		Specification of diesel engines	
Двигатели ЯМЗ-6562.10, ЯМЗ-6563.10 и их комплектации представляют собой шестицилиндровые дизельные двигатели с V-образным расположением цилиндров и газотурбинным наддувом		**The YMZ-6562.10, YMZ-6563.10 and their complete set versions are the V-type diesel engines with 6-cylinder arrangement and gas-turbine supercharge**	
Показатели	**ЯМЗ-6562.10**	**ЯМЗ-6563.10**	**Parameter**
Число цилиндров	6	6	Number of cylinders
Диаметр цилиндра, мм	130	130	Cylinder bore, mm
Ход поршня, мм	140	140	Piston stroke, mm
Рабочий объем цилиндров, л	11,15	11,15	Engine displacement, l
Степень сжатия	17,5	17,5	Compressor ratio
Номинальная мощность, кВт (л.с.)	184 (250)	169 (230)	Rated power, kW (hp)
Частота вращения коленчатого вала при номинальной мощности, мин$^{-1}$	$1900\ ^{+50}_{-20}$	$1900\ ^{+50}_{-20}$	Crankshaft speed at rated power, min^{-1}
Максимальный крутящий момент, Н.м (кгс.м)	1128 (115)	882 (90)	Maximum torque, N.m (kgf.m)
Частота вращения коленчатого вала при максимальном крутящем моменте, мин$^{-1}$, не более	1100-1300	1100-1300	Crankshaft speed at maximum torque, min^{-1}, max
Частота вращения на холостом ходу, мин$^{-1}$ минимальная максимальная, не более	 600±50 2100±50	 600±50 2100±50	No load speed, min^{-1} Minimum Maximum, not over
Удельный расход топлива, г/кВт.ч (г/л.с.ч) - минимальный при частоте вращения коленчатого вала 1300 ± 200 мин$^{-1}$	200 (147)	200 (147)	Specific, fuel consumption, g/kW.h (g/hp.h) - at crankshaft speed 1300 ± 200 min^{-1}, minimum
Относительный расход масла на угар в % к расходу топлива, не более	0,1		Oil consumption, % fuel consumption, not over
Топливный насос высокого давления (ТНВД)	Плунжерный секционный / Plunger type, divided		High-pressure fuel injection pump
Модель ТНВД с электронной системой управления (ЭСУ)	**136.1111002-20**	**136.1111002-30**	H-P fuel injection pump with Electronic Control System (ECS)
Модель ТНВД без ЭСУ	136.1111005		H-P fuel injection pump without ECS
Регулятор скорости (частоты вращения)	Электронный ЭСУ-1А / Electronic ЭСУ-1А		Speed governor
Форсунки 267.1112010-21	Закрытого типа, с многодырчатыми распылителями Closed-type, with multi-jet sprayers		Injectors 267.1112010-21
Электронный блок управления (ЭБУ) с программным обеспечением	Микропроцессорный / Microprocessor-based		Electronic Control Unit (ECU) complete with software
Модель ЭБУ	**136.3763001-20**	**136.3763001-30**	ECU model
Датчики ЭСУ - Датчик синхронизации (частоты вращения) - Датчик давления надувочного воздуха - Датчик положения исполнительного механизма (рейки ТНВД) - Датчик температуры - Датчик температуры топлива - Педальный модуль	 Индукционный ДС-1 / Inductive ДС-1 23.3855 36.3855-20 233.3828 192.3828 КДБА 45 3621.003		ECS Sensors - Timing sensor - Supercharge air pressure sensor - Actuator position sensor - Temperature sensor - Fuel temperature sensor - Foot module
Жгут электрический	Закреплен на двигателе / Fastened on the engine		Bunched wires
Турбокомпрессор	**ТКР-90**		Turbocharger
Муфта опережения впрыскивания	Автоматическая, центробежного типа / Automatic, centrifugal type		Fuel injection advance coupling

Система смазки	Смешанная: под давление и разбрызгиванием, с охлаждением масла в жидкостно-масляном теплообменнике. Composed type: pressure-forced and splashing, with oil cooling in oil-liquid heat exchanger.		Lubrication system
Масляные фильтры	Два: полнопоточный со сменным фильтрующим элементом и центробежного типа Two: full-flow filter with changeable filter element and centrifugal type filter		Oil filters
Масляный насос	Односекционный, шестеренчатого типа / One-section, gear type		Oil pump
Система вентиляции картера	Замкнутого типа с отсосом в систему впуска воздуха перед ТКР, с маслоотделителем и клапаном регулирования давления Close type, with exhaust into air intake system before turbocharger, with oil separator and pressure control valve		
Вентилятор	С вязкостной муфтой фирмы «Borg Warner» With frictional coupling Borg Warner		Fan
Воздушная заслонка аварийного останова	С приводом электромагнитом (с ручным взводом и спуском) With electromagnet drive (with manual cock and release)		Throttle of engine safety stop
Система охлаждения	Жидкостная, закрытого типа, с принудительной циркуляцией охлаждающей жидкости. Liquid, closed type, with forced circulation of coolant. Equipped with thermostatic device		Cooling system
Пусковое устройство	Стартер **AZF 4581** (или СТ-142Т-10) напряжением 24 В Starter **AZF 4581** (or CT-142T-10l) rated voltage 24 V		Starting device
Приспособление для облегчения пуска	Электрофакельное устройство Pilot-flame preheater		Appliance to facilitate starting
Генератор Модель	Переменного тока с ременным приводом поликлиновым ремнём, с номинальным напряжением 28В. A.C. with poly-V-belt drive, rated voltage 28 V **7762.01-03** (76А) или/or **3232.3771-80** (80А) или/or **ANN 5590** (100А)		Alternator Model
Сцепление			Clutch
Модель	**ЯМЗ-183-15**	**ЯМЗ-182-15**	Model
Характеристика	Однодисковое, сухое, фрикционное с диафрагменной пружиной вытяжного типа Single-disk, dry, frictional with diaphragm spring pull-back type		Type
Коробка передач			Gearbox
	Для двигателей ЯМЗ-6562.10: механическая восьмиступенчатая коробка передач с синхронизаторами на всех передачах кроме заднего хода, с планетарными демультипликаторами Модель **ЯМЗ-2381** YMZ-6562.10 engines are built up with: Mechanical, eight-speed gearbox with synchronizers in all forward speed gears, with planetary demultiplicator – ЯМЗ-2381.	Для двигателей ЯМЗ-6563.10: Механическая пятиступенчатая коробка передач с синхронизаторами на 2-3 и 4-5 передачах Модель ЯМЗ-**2361** YMZ-6563.10 engines are built up with: Mechanical, five-speed gearbox with synchronizers on the 2-3 and 4-5 speed gears - model YMZ-2361.	
Масса незаправленного двигателя в комплектности поставки, кг - без сцепления и коробки передач - со сцеплением и коробкой передач	 1015 1415	 1015 1310	Dry mass of engine complete with standard equipment, kg: - Without clutch and gearbox - With clutch

Рис. 1, 2 ДВИГАТЕЛИ ЯМЗ-6562.10, ЯМЗ-6563.10 В СБОРЕ
Fig. 1, 2 ENGINES YMZ-6562.10, YMZ-6563.10 ASSEMBLY

№ рис. Fig. №	№ детали, узла или код Part №	Кол-во, шт. Quantity			Наименование	Description
		6562.10	6563.10	6563.10-04		
1	**6562.1000016**	1	-	-	Двигатель со сцеплением и коробкой передач в сборе	Engine complete with clutch and gearbox, assy
-	**6562.1000186**	1	-	-	Двигатель без сцепления и коробки передач без ЗИП	Engine complete with clutch and gearbox, assy, without set of spare parts
2	**6563.1000016**	-	1	-	Двигатель со сцеплением и коробкой передач в сборе	Engine complete with clutch and gearbox, assy
-	**6563.1000186**	-	1	-	Двигатель без сцепления и коробки передач основной комплектации	Engine without clutch and gearbox, main version
-	**6563.1000186-04***	-	-	1	Двигатель без сцепления и коробки передач 4-комплектации	Engine without clutch and gearbox, the 4th version

*для автобусов ЛиАЗ / for LiAZ buses

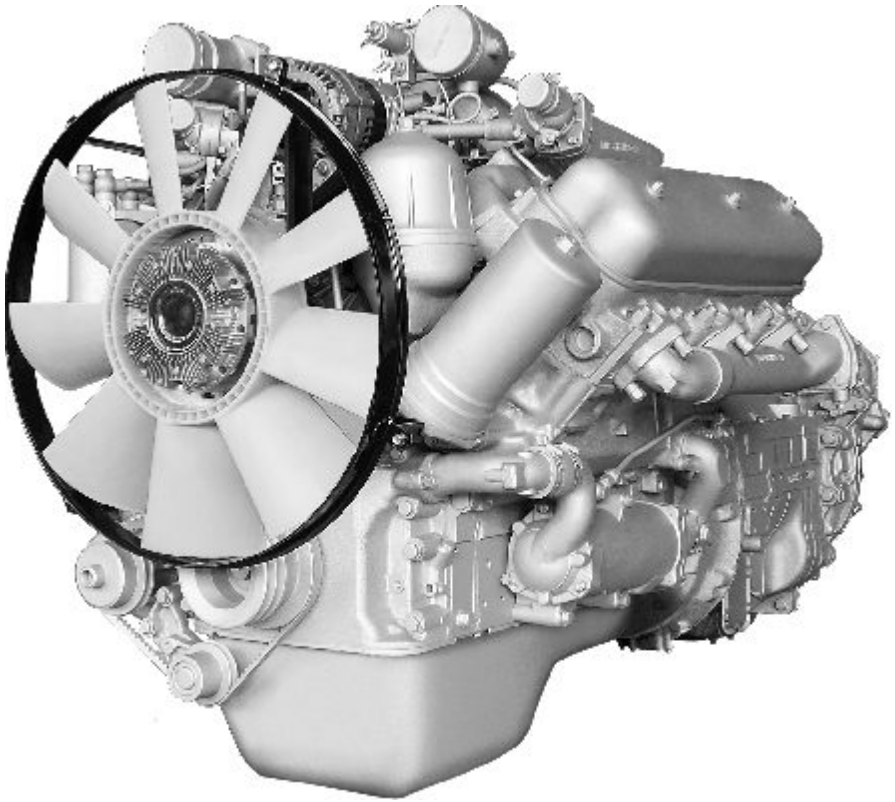

Рис. 1 Fig. 1 **ДВИГАТЕЛЬ ЯМЗ-6562.10 В СБОРЕ**
ENGINE YMZ-6562.10 ASSEMBLY

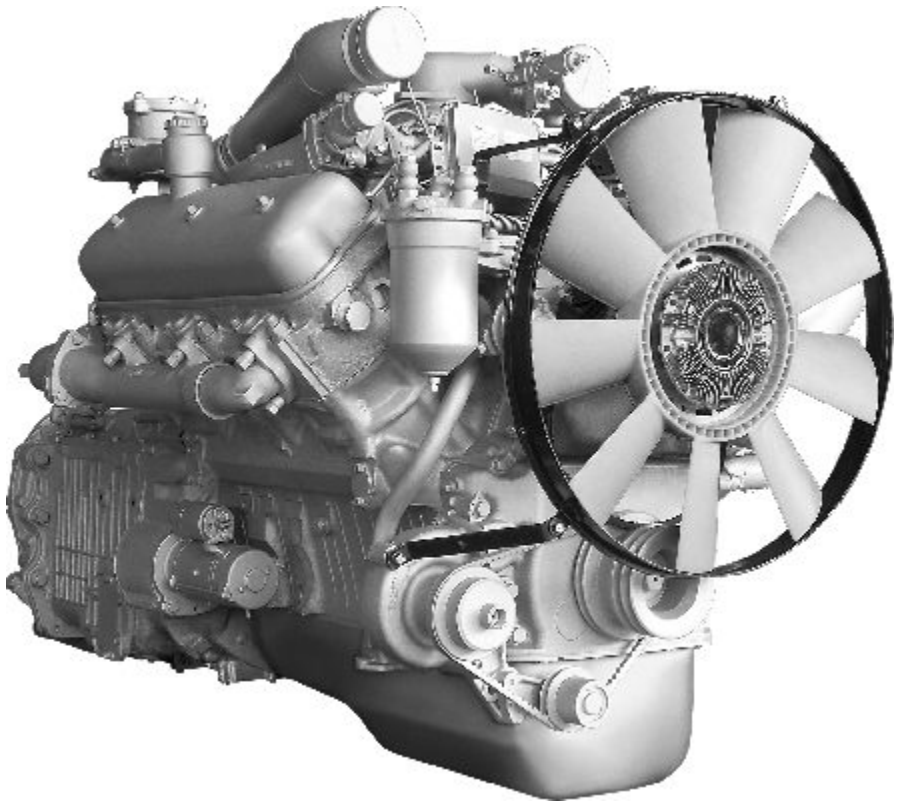

Рис. 2 Fig. 2 **ДВИГАТЕЛЬ ЯМЗ-6563.10 В СБОРЕ**
ENGINE YMZ-6563.10 ASSEMBLY

Рис. 3 БЛОК ЦИЛИНДРОВ двигателей ЯМЗ-6562.10, ЯМЗ-6563.10
Fig. 3 CYLINDER BLOCK of engines YMZ-6562.10, YMZ-6563.10

№ поз. Pos. №	№ детали или код Part №	Кол-во на двиг. Quantity	Наименование	Description
1	**238Б-1002261-Б3**	1	Крышка шестерен распределения в сборе	Timing gears cover, assy
-	316608-П29	6	Ввертыш	Screw stopper
-	316169-П2	1	Пробка	Blank plug
2	**236-1002272**	1	Маслоотражатель	Oil slinger
3	**201-1005034-Б6**	1	Манжета в сборе	Collar, assy
4	238Б-1002264-Д	1	Крышка шестерён распределения	Timing gears cover
5	252016-П29	6	Шайба	Washer
6	236-1005178-А	8	Болт стяжной длинный	Coupling bolt, longer
7	**236-1001020-А4**	1	Кронштейн передней опоры	Front support bracket
8	200325-П29	4	Болт	Bolt
9	252136-П2	4	Шайба	Washer
10	216344-П29	2	Шпилька	Stud
11	216262-П29	1	Шпилька	Stud
12	**238АК-1002266**	1	Прокладка правая	Gasket, right
13	**236-1002258-А3**	1	Прокладка верхней крышки блока	Block upper cover gasket
14	**236-1002255-В4**	1	Крышка блока верхняя в сборе	Block upper cover, assy
15	312534-П2	1	Шайба	Washer
16	250513-П29	4	Гайка	Nut
17	**236-1002283-А**	1	Прокладка с сеткой в сборе	Gasket with screen, assy
18	236-1002282-Б	1	Заглушка	Blank plug
19	201499-П29	4	Болт	Bolt
20	**656.1002010-30**	1	Блок цилиндров в сборе	Cylinder block, assy
21	7511.1003016-20	32	Шпилька крепления головки цилиндров	Cylinder head fastening stud
22	656.1002011-41	1	Блок цилиндров в сборе	Cylinder block, assy
23	236-1005180-А	4	Болт стяжной короткий	Coupling bolt, shorter
24	**236-1111620-Г**	1	Трубка отвода масла от ТНВД	Oil outlet pipe from H-P pump
25	**310264-П29**	2	Болт	Bolt
26	**201-1015624**	4	Шайба	Washer
27	200461-П29	4	Болт крепления ТНВД	H-P fuel pump fastening bolt
28	312515-П29	4	Шайба	Washer
29	**236-1014272**	2	Прокладка сапуна	Gasket
-	**236НМ-1014272**	1	Прокладка	Gasket
30	238Н-1002402	1	Заглушка	Blank plug
-	238Н-1002402-Б	1	Заглушка	Blank plug
31	252135-П2	13	Шайба	Washer
32	201458-П29	2	Болт	Bolt
-	201495-П29	1	Болт	Bolt
33	**236-1002314-В**	1	Прокладка	Gasket
34	310044-П29	10	Болт	Bolt
35	252137-П2	10	Шайба	Washer
36	240-1002333	1	Указатель установки угла опережения впрыскивания топлива	Fuel injection advance angle set up indicator
37	316162-П2	1	Пробка	Plug
38	658.1002310-20	1	Картер маховика в сборе	Flywheel housing, assy
39	658.1002312-20	1	Картер маховика	Flywheel housing
40	236-1002333	1	Указатель верхней мертвой точки поршня	TDC index pointer
41	236-1002318	1	Крышка люка картера	Housing hatch cover
42	201454-П29	9	Болт	Bolt
43	**236-1005160-А4***	1	Манжета в сборе	Gasket, assy
43	**236-1005160-А5***	1	Манжета в сборе	Gasket, assy
43	**236-1005160-А6***	1	Манжета в сборе	Gasket, assy
43	**8.8877***	1	Манжета ККТ140х170 (Венгрия)	Gasket ККТ140х170
44	**236-1002315**	1	Маслоотражатель	Oil slinger
45	236-1002404	5	Заглушка	Blank plug
46	**201-1306075-А**	5	Прокладка	Gasket
47	656.1002015-41	1	Блок цилиндров	Cylinder block
-	316133-П29	2	Пробка	Plug
-	316101-П	1	Пробка	Plug
-	316121-П29	2	Пробка	Plug
-	316198-П29	1	Пробка	Plug
48	236-1005152-Г	1	Крышка заднего подшипника коленчатого вала	Crankshaft rear bearing cover
49	312304-П	8	Шайба	Washer
50	236-1005159	1	Болт крепления крышки подшипника	Bearing cover fastening bolt
51	238-1005143-В	2	Крышка промежуточного подшипника коленчатого вала	Crankshaft intermediate bearing cover
52	326-1005140-В	1	Крышка переднего подшипника коленчатого вала	Crankshaft front bearing cover
53	**238АК-1002265**	1	Прокладка левая	Gasket, left
54	252138-П2	1	Шайба	Washer
55	200822-П29	4	Болт	Bolt
56	200328-П29	1	Болт	Bolt

* устанавливается один из вариантов / use one of the above versions

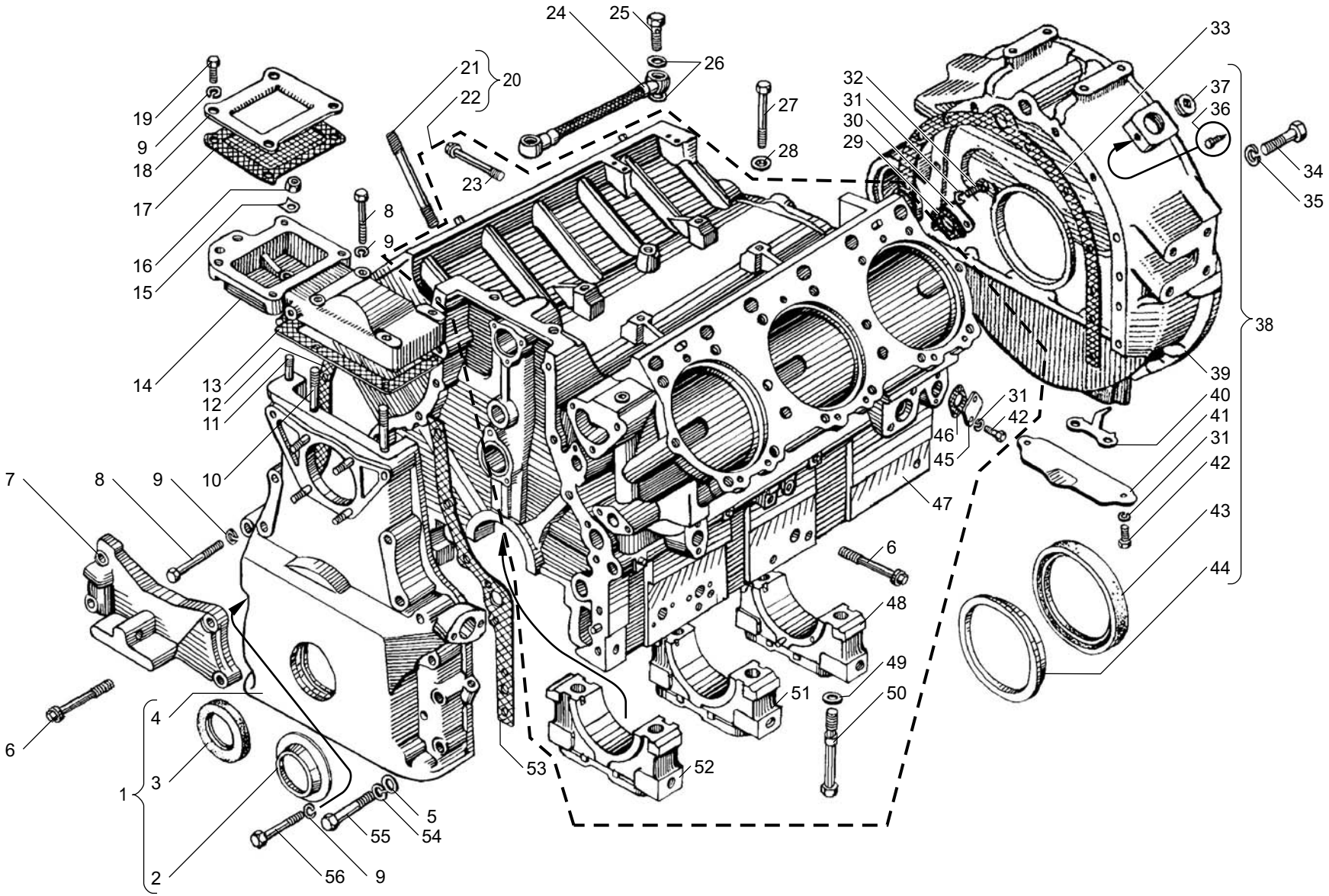

Рис. 3 Fig. **БЛОК ЦИЛИНДРОВ двигателей ЯМЗ-6562.10, ЯМЗ-6563.10**
CYLINDER BLOCK of engines YMZ-6562.10, YMZ-6563.10

Рис. 4 ГОЛОВКА ЦИЛИНДРОВ двигателей ЯМЗ-6562.10, ЯМЗ-6563.10
Fig. 4 CYLINDER HEAD of engines YMZ-6562.10, YMZ-6563.10

№ поз. Pos. №	№ детали, узла или код Part №	Кол-во на двиг. Quantity per engine	Наименование	Description
1	**236Д-1003013***	2	Головка цилиндров в сборе	Cylinder head, assy
-	316198-П29	6	Пробка	Plug
2	**312472-П34**	6	Шайба	Washer
3	**236-1003114-В2**	6	Кольцо уплотнительное	Sealing ring
4	**236-1003112-В**	6	Стакан форсунки	Injector sleeve
5	**236-1003113**	6	Гайка стакана форсунки	Injector sleeve nut
6	**236-1003270**	2	Прокладка крышки	Cover gasket
7	**236-1003244-А**	1	Крышка головки цилиндров с болтами в сборе	Cylinder head cover with bolts, assy
8	236-1003260-Б	1	Крышка головки цилиндров	Cylinder head cover
9	**204А-1003278**	6	Прокладка	Gasket
10	258639-П29	6	Шплинт	Cotter pin
11	236-1003272	6	Болт крепления крышки	Cover fastening bolt
12	**236-1007262**	6	Манжета впускного клапана в сборе	Intake valve collar, assy
13	**236-1007032-БР**	12	Втулка клапана направляющая	Valve guide bushing
14	**313992-П**	8	Заглушка	Blank plug
15	311423-П5	32	Гайка	Nut
16	312399-П2	32	Шайба	Washer
17	**6562.1003256**	1	Крышка головки цилиндров с сапуном в сборе	Cylinder head cover with breather, assy
18	201-1114064-А	1	Цепочка	Chain
19	201-1114060-А	1	Крышка маслоналивного патрубка в сборе	Oil filler neck cover, assy
20	201-1114061-А	1	Крышка маслоналивного патрубка	Oil filler neck cover
21	**201-1114065-А2**	1	Прокладка крышки маслоналивного патрубка	Oil filler neck cover gasket
22	6562.1003264	1	Крышка головки цилиндров с ребрами и патрубком	Cylinder head cover with ribs and neck
23	**7511.1003110**	6	Седло выпускного клапана	Exhaust valve seat
24	**236-1003108-Б**	6	Седло впускного клапана	Intake valve seat
25	**236Д-1003210**	2	Прокладка головки цилиндров в сборе	Cylinder head gasket, assy
26	**238Д-1003215-Б**	4	Уплотнитель слива масла	Oil drain seal
27	**238Д-1003524**	4	Уплотнитель	Seal
28	**238Д-1003214-Б**	6	Уплотнитель штанговой полости	Rod cavity seal
29	**236Д-1003212**	2	Прокладка головки цилиндров	Cylinder head gasket
30	**238Д-1003523-Б**	8	Уплотнитель шпильки	Stud seal
31	**238Д-1003500**	6	Уплотнитель подвода воды	Water supply seal
32	**313934-П**	10	Заглушка	Blank plug
33	236-1003330	4	Рым-болт	Eye-bolt
34	236-1014104	1	Сапун в сборе	Breather, assy

* для запчастей / for spare parts

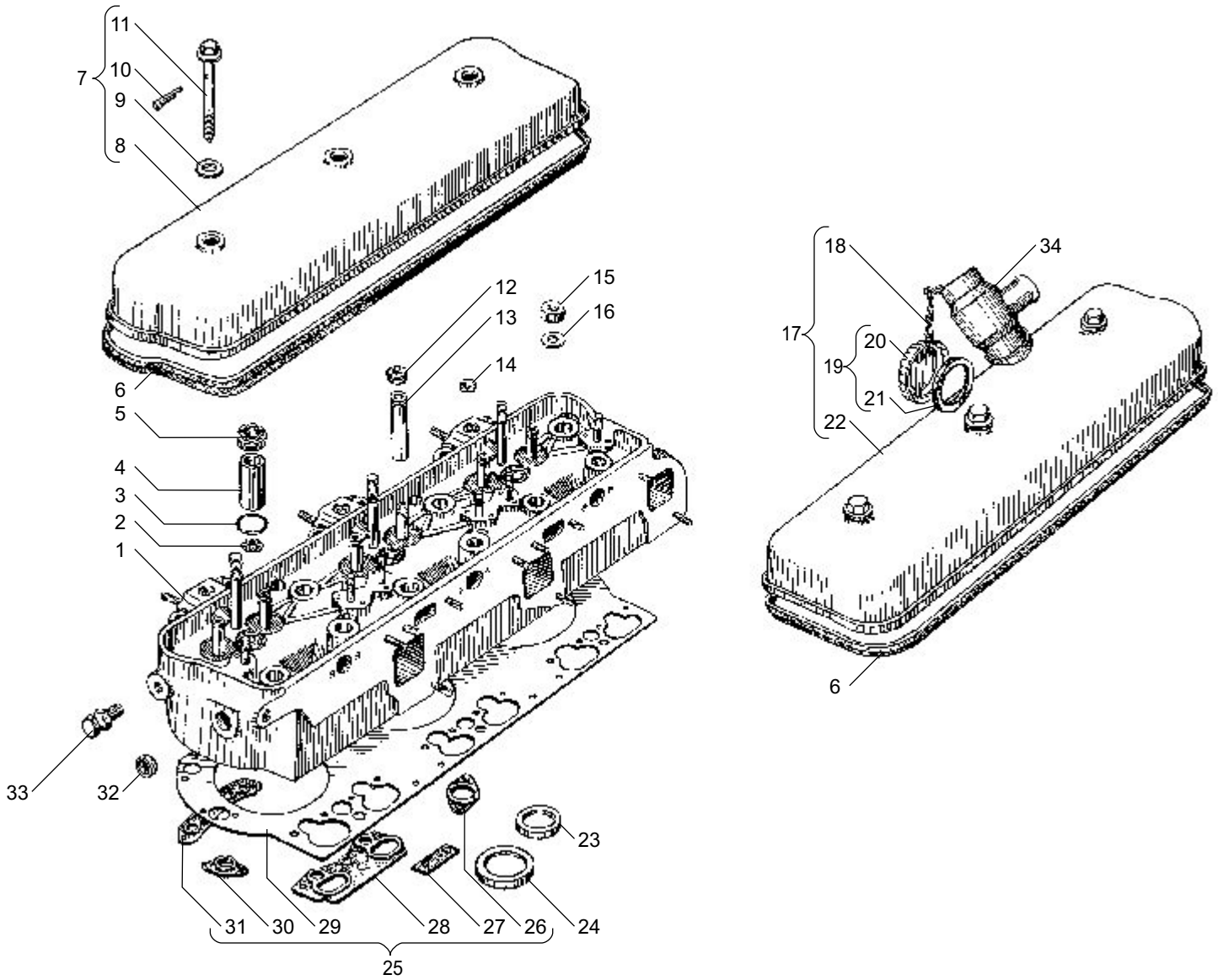

Рис. 4 Fig.

ГОЛОВКА ЦИЛИНДРОВ двигателей ЯМЗ-6562.10, ЯМЗ-6563.10
CYLINDER HEAD of engines YMZ-6562.10, YMZ-6563.10

Рис. 5 ПОРШЕНЬ И ШАТУН двигателей ЯМЗ-6562.10, ЯМЗ-6563.10
Fig. 5 PISTON AND CONNECTING ROD of engines YMZ-6562.10, YMZ-6563.10

№ поз. Pos. №	№ детали, узла или код Part №	Кол-во на двиг. Quantity per engine	Наименование	Description
1	**7511.1004020**	6	Палец поршневой	Piston pin
2	**7511.1004022**	12	Кольцо пружинное упорное	Thrust spring ring
3	658.1004015-10	6	Поршень в сборе	Piston, assy
4	**236-1002023**	6	Кольцо уплотнительное нижнее	Sealing ring, lower
5	**236-1002024-А**	6	Кольцо уплотнительное верхнее	Sealing ring, upper
6	**236-1002040**	6	Кольцо антикавитационное	Anticavitation ring
7	658.1002021	6	Гильза цилиндра	Cylinder sleeve
8	**658.1004005-10**	6	Комплект гильзы, поршня, поршневых и уплотнительных колец	Sleeve, piston, sealing and piston rings, set
9	658.1004038	6	Расширитель маслосъемного кольца	Oil control ring expander
10	658.1004035	6	Кольцо поршневое маслосъемное	Oil control piston ring
11	658.1004034	6	Кольцо поршневое маслосъемное в сборе	Oil control piston ring, assy
12	7511.1004032-01	6	Кольцо поршневое компрессионное	Piston compression ring
13	658.1004030	6	Кольцо поршневое компрессионное верхнее	Piston compression ring, upper
14	**658.1004002**	6	Комплект поршневых колец	Piston rings, set for one piston
15	**7511.1004052-21**	6	Втулка шатуна	Connecting rod bushing
16	7511.1004050-02	6	Шатун	Connecting rod
17	236-1004055-Г2	6	Крышка шатуна	Connecting rod cover
18	**236-1004063-Б2**	6	Болт крепления шатуна длинный	Connecting rod fastening bolt, longer
19	**236-1004062-Б3**	6	Болт крепления шатуна короткий	Connecting rod fastening bolt, shorter
20	**7511.1004045-02**	6	Шатун в сборе	Connecting rod, assy

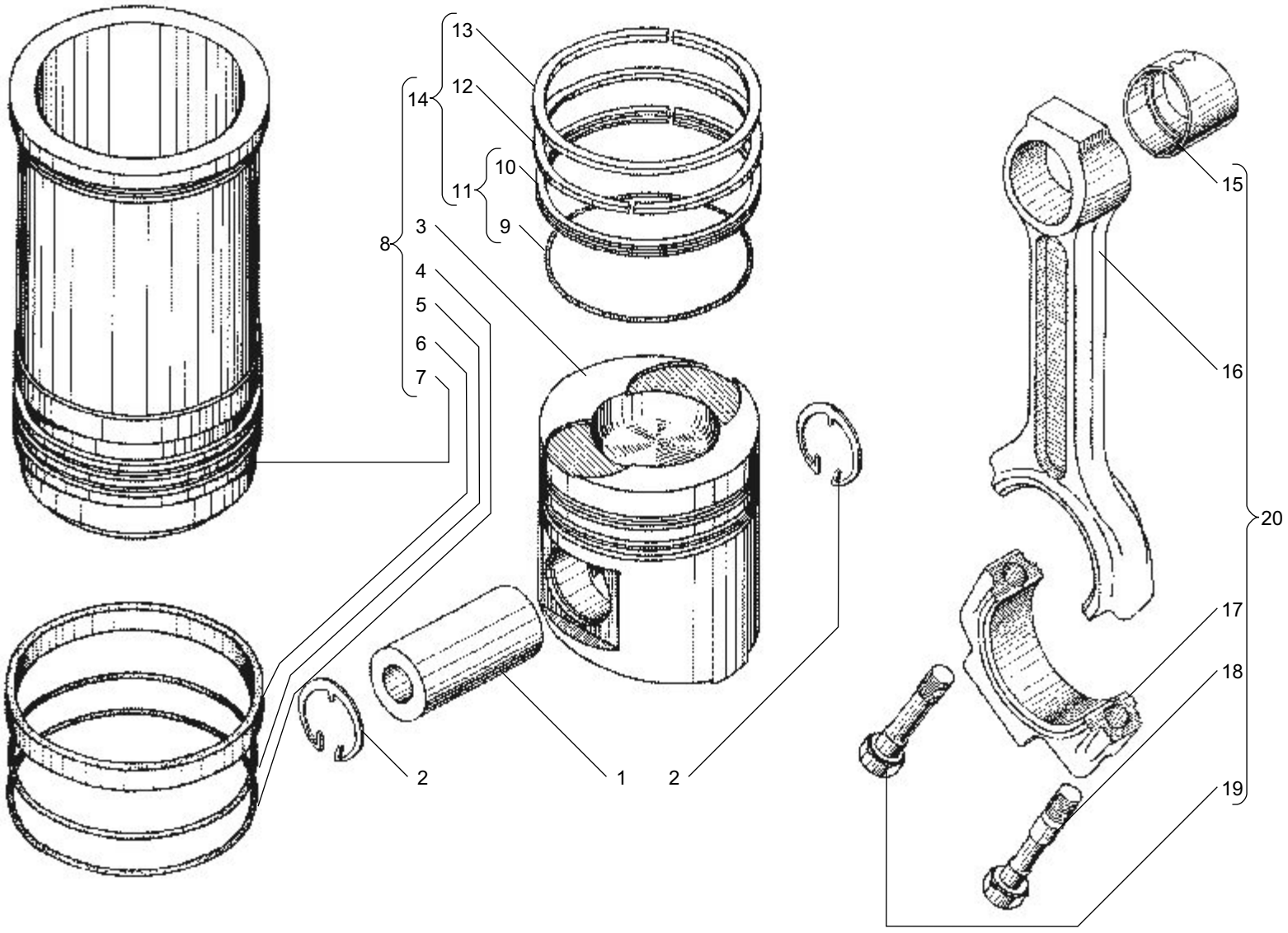

Рис. 5 Fig.

ПОРШЕНЬ И ШАТУН двигателей ЯМЗ-6562.10, ЯМЗ-6563.10
PISTON AND CONNECTING ROD of engines YMZ-6562.10, YMZ-6563.10

Рис. 6 ВАЛ КОЛЕНЧАТЫЙ И МАХОВИК двигателей ЯМЗ-6562.10, ЯМЗ-6563.10
Fig. 6 CRANKSHAFT AND FLYWHEEL of engines YMZ-6562.10, YMZ-6563.10

№ поз. Pos. №	№ детали, узла или код Part №	Кол-во на двиг. Quantity per engine	Наименование	Description
1	310040-П29	1	Болт	Bolt
2	201-1005066	1	Шайба	Washer
3	**236НЕ-1005061-Б**	1	Шкив коленчатого вала	Crankshaft pulley
4	236-1005055	1	Гайка кольцевая	Circular nut
5	**236-1005056-А**	1	Шайба замковая	Lock washer
6	**236-1005043**	1	Маслоотражатель передний	Oil slinger, front
7	236Н-1005015	1	Вал коленчатый с противовесами в сборе	Crankshaft with counterweights, assy
8	**236НЕ-1000107**	1	Вал коленчатый с вкладышами подшипников в сборе	Crankshaft complete with bearing shells, assy
9	**236-1000104-В2**	1	Вкладыши шатунных подшипников 88 мм, комплект	Set of crankpin bearing shells, 88 mm
10	**236НЕ-1005009**	1	Вал коленчатый с шестерней и маслоотражателями в сборе	Crankshaft complete with gear and oil slingers , assy
11	**236-1000102-Б2**	1	Вкладыши коренных подшипников 110 мм, комплект	Set of main bearing shells, 110 mm
11	**236-1000102-Б2-Р1**	1	Вкладыши коренных подшипников 109,75 мм, комплект	Set of main bearing shells, 109,75 mm
11	**236-1000102-Б2-Р2**	1	Вкладыши коренных подшипников 109,50 мм, комплект	Set of main bearing shells, 109,50 mm
11	**236-1000102-Б2-Р3**	1	Вкладыши коренных подшипников 109,25 мм, комплект	Set of main bearing shells, 109,25 mm
12	**236-1000104-В2-Р1**	1	Вкладыши шатунных подшипников 87,75 мм, комплект	Set of crankpin bearing shells, 87,75 mm
12	**236-1000104-В2-Р2**	1	Вкладыши шатунных подшипников 87,50 мм, комплект	Set of crankpin bearing shells, 87,50 mm
12	**236-1000104-В2-Р3**	1	Вкладыши шатунных подшипников 87,25 мм, комплект	Set of crankpin bearing shells, 87,25 mm
13	**313933-П**	6	Заглушка	Blank plug
14	236-1004058-В	12	Вкладыш нижней головки шатуна	Lower head crankpin shell
15	236-1005170-В	4	Вкладыш подшипника коленчатого вала верхний	Bearing shell, upper
16	**236-1005042**	1	Маслоотражатель задний	Oil slinger, rear
17	7511.1005132	2	Штифт установочный маховика	Flywheel locating pin
18	**7511.1005183**	4	Полукольцо упорного подшипника	Thrust bearing semi-ring
19	**236-1005115-Н**	1	Маховик в сборе	Flywheel, assy
20	**46 1212 1626**	1	Подшипник 6-205К	Bearing 6-205K
21	**240-1307090**	1	Манжета в сборе	Collar, assy
22	236-1701478-Б	1	Корпус манжеты	Collar housing
23	**7511.1005137**	1	Пластина	Plate
24	**7511.1005127**	8	Болт крепления маховика	Flywheel fastening bolt
25	236-1005169	2	Штифт установочный полукольца	Semi-ring locating pin
26	201-1005169	2	Штифт	Dowel pin
27	**236-1005125-В**	1	Обод зубчатый маховика	Flywheel geared rim
28	236-1005171-В	4	Вкладыш подшипника нижний	Bearing shell, lower
29	240-1029284-В	12	Болт	Bolt
30	**238Б-1005030**	1	Шестерня коленчатого вала	Crankshaft gear
31	314006-П2	3	Шпонка	Key
32	236-1005026-Б	1	Противовес передний	Counterweight, front

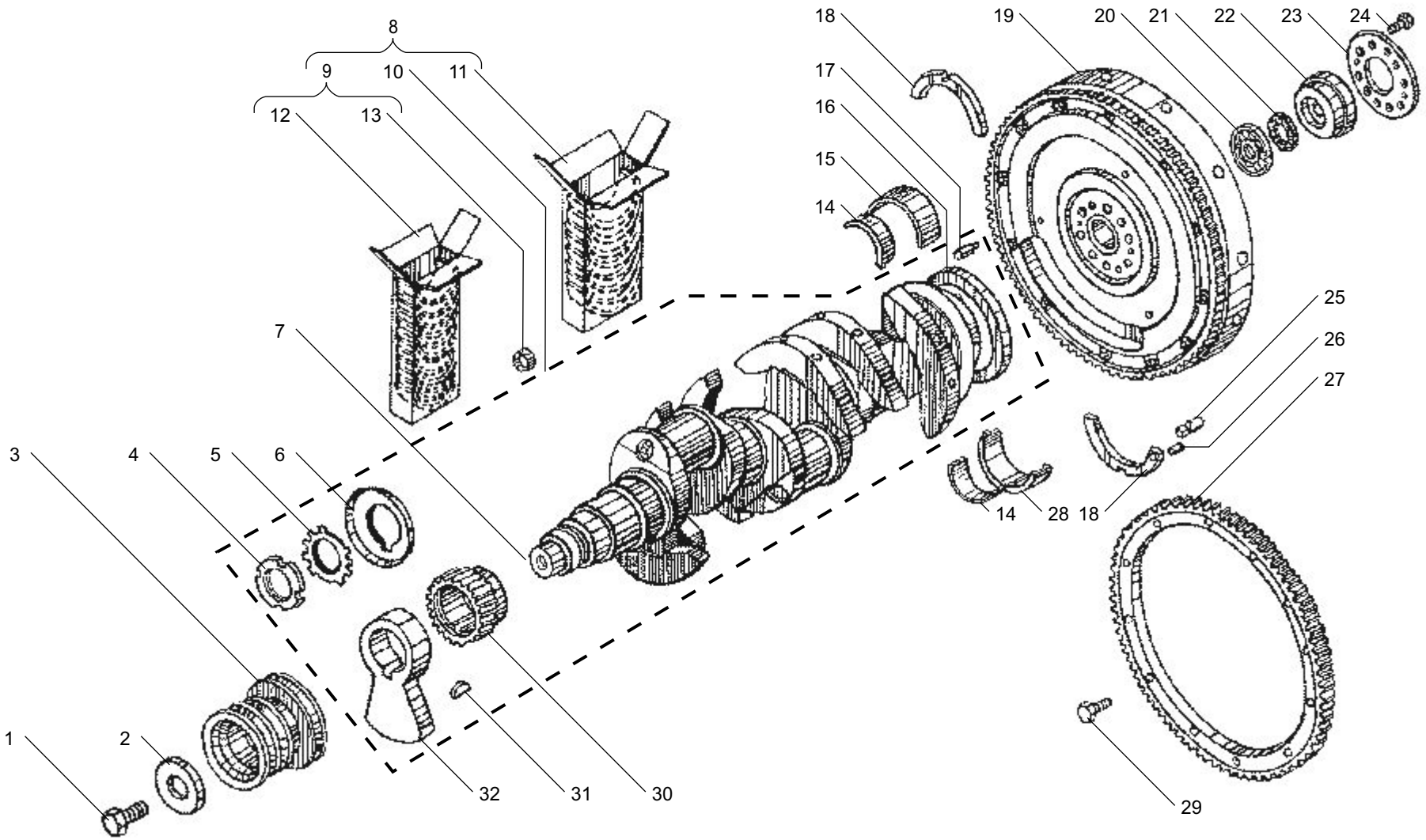

Рис. 6 Fig. **ВАЛ КОЛЕНЧАТЫЙ И МАХОВИК двигателей ЯМЗ-6562.10, ЯМЗ-6563.10**
CRANKSHAFT AND FLYWHEEL of engines YMZ-6562.10, YMZ-6563.10

Рис. 7 ВАЛ РАСПРЕДЕЛИТЕЛЬНЫЙ двигателей ЯМЗ-6562.10, ЯМЗ-6563.10
Fig. 7 CAMSHAFT of engines YMZ-6562.10, YMZ-6563.10

№ поз. Pos. №	№ детали, узла или код Part №	Кол-во на двиг. Quantity per engine	Наименование	Description
1	**7601.1006015**	1	Вал распределительный	Camshaft
2	45 9824 6266	1	Шпонка	Key
3	7511.1006200-01	1	Шестерня распределительного вала в сборе	Camshaft gear, assy
4	310223-П2	9	Винт	Bolt
5	**7511.1006214**	1	Шестерня привода распределительного вала	Camshaft drive gear
6	**7511.1029116-01**	1	Шестерня ведущая	Driving gear
7	311412-П2	1	Гайка	Nut
8	**312580-П2**	1	Шайба	Lock washer
9	**236-1006236-Б**	1	Фланец упорный	Thrust flange
10	**7511.1006026**	1	Втулка распределительного вала передняя	Camshaft bushing, front
11	236-1006037-А	3	Втулка	Bushing
-	**236-1006037-АР1***	3	Втулка	Bushing
12	252135-П2	2	Шайба	Washer
13	310129-П2	2	Болт	Bolt

* только для запчастей / for spare parts only

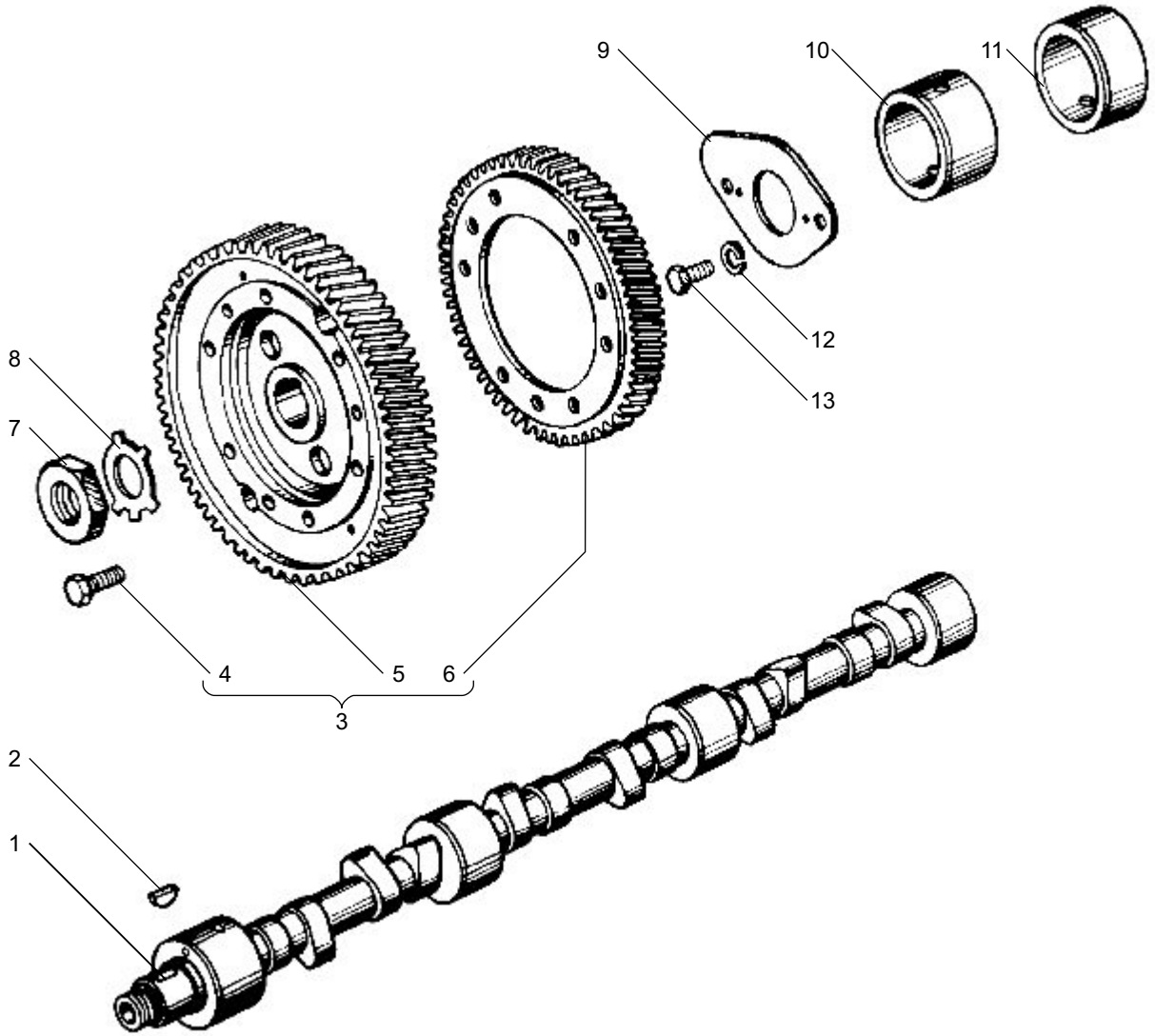

Рис. 7 Fig.

ВАЛ РАСПРЕДЕЛИТЕЛЬНЫЙ двигателей ЯМЗ-6562.10, ЯМЗ-6563.10
CAMSHAFT of engines YMZ-6562.10, YMZ-6563.10

Рис. 8 КЛАПАНЫ И ТОЛКАТЕЛИ двигателей ЯМЗ-6562.10, ЯМЗ-6563.10
Fig. 8 VALVES AND TAPPETS of engines YMZ-6562.10, YMZ-6563.10

№ поз. Pos. №	№ детали, узла или код Part №	Кол-во на двиг. Quantity per engine	Наименование	Description
1	**236-1007239**	1	Ось толкателей задняя с пробкой в сборе	Rear tappets pin with plug, assy
2	**236-1007236**	1	Ось толкателей крайняя с пробкой в сборе	End tappets pin with plug, assy
-	**316198-П29**	2	Пробка	Plug
3	**236-1007186**	24	Втулка толкателя	Tappet bushing
4	**236-1007246**	2	Втулка оси толкателей промежуточная	Tappets pin bushing, intermediate
5	**236-1007242**	1	Ось толкателей средняя	Tappets pin, middle
6	236-1007248	3	Втулка толкателей распорная	Tappets distance bushing
7	**236-1007244**	1	Втулка оси толкателей передняя	Tappets pin bushing, front
8	**7511.1007180**	12	Толкатель в сборе	Tappet, assy
-	**236.1007183-Б**	12	Толкатель в сборе	Tappet, assy
-	**236.1007184-В**	12	Толкатель в сборе	Tappet, assy
9	**201-1007194**	12	Ось ролика толкателя	Tappet roller pin
10	**7511.1007199**	12	Втулка ролика	Roller bushing
11	**7511.1007190**	12	Ролик толкателя	Tappet roller
12	**236-1007176-А2**	12	Штанга толкателя	Tappet rod

№ поз. Pos. №	№ детали, узла или код Part №	Кол-во на двиг. Quantity per engine	Наименование	Description
13	**236-1007148-Б**	12	Винт регулировочный	Adjusting screw
14	**311516-П2**	12	Гайка	Nut
15	236-1007146-В2	12	Коромысло клапана	Valve rocker
16	**236-1007118-В**	12	Втулка коромысла	Rocker bushing
17	**236-1007144-В2**	12	Коромысло клапана с втулкой в сборе	Valve rocker with bushing, assy
18	**236-1007103-А**	12	Кольцо пружинное упорное	Thrust spring ring
19	312392-П2	12	Шайба	Washer
20	**236-1007024-В**	12	Тарелка пружин клапана	Valve springs retainer
21	**236-1007015-В5**	6	Клапан выпускной в сборе	Exhaust valve
22	**236-1007028-А**	24	Сухарь	Collet
23	**236-1007026-Б**	12	Втулка тарелки пружин	Spring retainer bushing
24	311408-П2	12	Гайка	Nut
25	312399-П2	12	Шайба	Washer
26	**236-1007091-Б2**	12	Ось коромысла в сборе	Rocker axel, assy
27	310420-П2	12	Шпилька	Stud
28	**7511.1007020**	12	Пружина клапана наружная	Valve spring, outer
29	**236-1007021-А**	12	Пружина клапана внутренняя	Valve spring, inner
30	**236-1007010-В2**	6	Клапан впускной	Intake valve
31	**7511.1007025**	12	Шайба пружин клапана	Valve springs washer

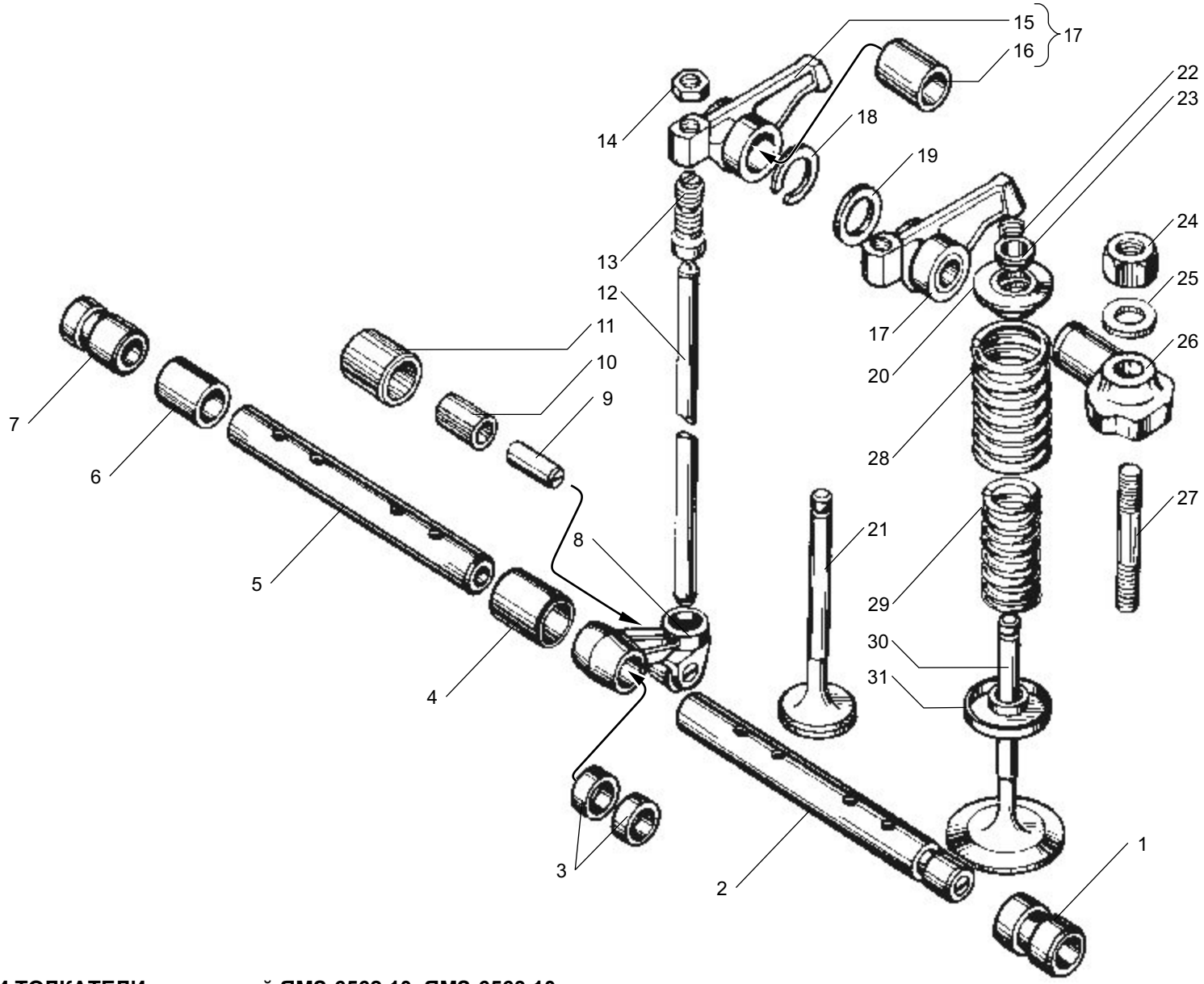

Рис. 8 Fig.

КЛАПАНЫ И ТОЛКАТЕЛИ двигателей ЯМЗ-6562.10, ЯМЗ-6563.10
VALVES AND TAPPETS of engines YMZ-6562.10, YMZ-6563.10

Рис. 9 КОЛЛЕКТОРЫ ВЫПУСКНЫЕ двигателей ЯМЗ-6562.10, ЯМЗ-6563.10
Fig. 9 EXHAST MANIFOLDS of engines YMZ-6562.10, YMZ-6563.10

№ поз. Pos. №	№ детали, узла или код Part №	Кол-во на двиг. Quantity per engine	Наименование	Description
1	**7511.1008025**	1	Коллектор выпускной правый задний	Rear exhaust manifold, right
2	**238НБ-1008088-А**	2	Сильфон в сборе	Bellows, assy
3	310228-П	18	Болт	Bolt
4	**7511.1008058**	6	Прокладка	Gasket
5	**7511.1008043-01**	1	Труба подводящая правая	Feed-pipe, right
6	250512-П5	22	Гайка	Nut
7	312300-П2	6	Шайба	Washer
8	252136-П2	15	Шайба	Washer
9	200315-П29	3	Болт	Bolt

№ поз. Pos. №	№ детали, узла или код Part №	Кол-во на двиг. Quantity per engine	Наименование	Description
-	236Н-1008480	1	Патрубок-кронштейн в сборе	Branch-pipe bracket, assy
10	**236Н-1008482**	1	Патрубок-кронштейн	Branch-pipe bracket
11	**7511.1008042-01**	1	Труба подводящая левая	Feed-pipe, left
12	**7511.1008026**	1	Коллектор выпускной левый задний	Rear exhaust manifold, left
13	**236Н-1008022**	2	Коллектор выпускной передний	Front exhaust manifold
14	**240Н-1008504**	12	Болт	Bolt
15	240Н-1008510	12	Втулка	Bushing
16	**238Ф-1008027**	6	Прокладка	Gasket

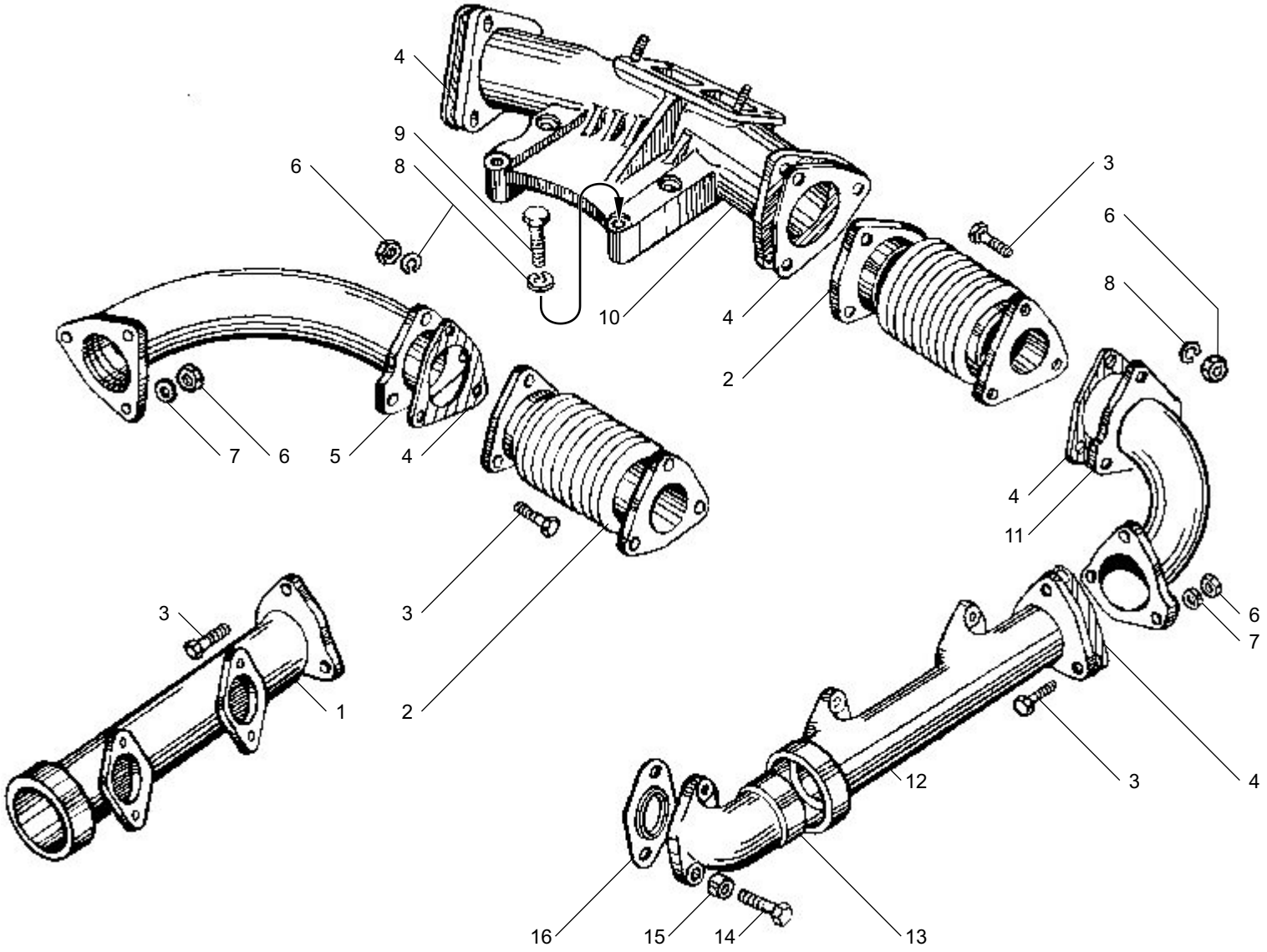

Рис. 9 Fig. **КОЛЛЕКТОРЫ ВЫПУСКНЫЕ двигателей ЯМЗ-6562.10, ЯМЗ-6563.10**
EXHAUST MANIFOLDS of engines YMZ-6562.10, YMZ-6563.10

Рис. 10 КАРТЕР МАСЛЯНЫЙ двигателей ЯМЗ-6562.10, ЯМЗ-6563.10
Fig. 10 OIL SUMP of engines YMZ-6562.10, YMZ-6563.10

№ поз. Pos. №	№ детали, узла или код Part №	Кол-во на двиг. Quantity per engine	Наименование	Description
-	**236-1009010-И**	1	Картер масляный в сборе	Oil sump, assy
-	**236-1009010-Г2***[1]	1	Картер масляный в сборе	Oil sump, assy
-	**236-1009010-Б3***[2]	1	Картер масляный в сборе	Oil sump, assy
1	236-1009015-Г	1	Картер масляный	Oil sump
2	201-1009042-Б	2	Прокладка пробки	Plug gasket
3	316180-П2	1	Пробка сливная	Drain plug
4	**236-1009040-А3**	1	Прокладка картера	Sump gasket
5	**236-1014272**	2	Прокладка	Gasket
6	238Н-1002402	1	Заглушка	Blank plug
7	252135-П2	32	Шайба	Washer
8	201454-П29	2	Болт	Bolt
9	201456-П29	30	Болт	Bolt

*1 только для запчастей / only for spare parts

*2 для а/м «Урал» / for trucks Ural

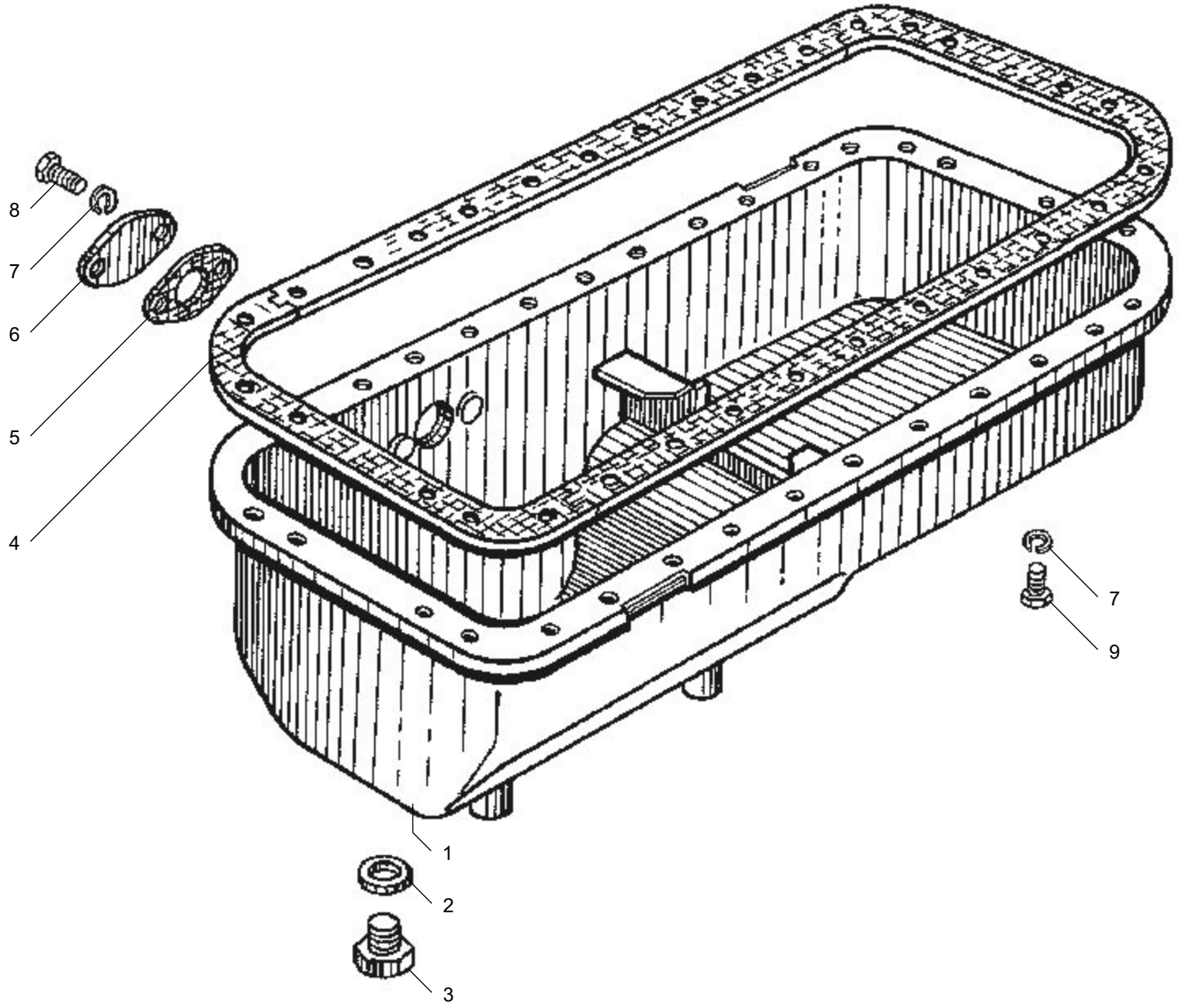

Рис. 10 Fig. **КАРТЕР МАСЛЯНЫЙ двигателей ЯМЗ-6562.10, ЯМЗ-6563.10**
OIL SUMP of engines YMZ-6562.10, YMZ-6563.10

Рис. 11 НАСОС МАСЛЯНЫЙ двигателей ЯМЗ-6562.10, ЯМЗ-6563.10
Fig. 11 OIL PUMP of engines YMZ-6562.10, YMZ-6563.10

№ поз. Pos. №	№ детали, узла или код Part №	Кол-во на двиг. Quantity per engine	Наименование	Description
-	**7511.1011014-01**	1	Насос масляный в сборе	Oil pump, assy
1	310254-П2	2	Болт	Bolt
2	252136-П2	2	Шайба	Washer
3	**238Б-1011230**	1	Шестерня ведомая привода	Drive driven gear
4	236-1011217-В2	1	Фланец упорный	Thrust flange
5	**236-1011202-А**	1	Шестерня промежуточная	Intermediate gear
6	236-1011208-В	1	Ось промежуточной шестерни	Intermediate gear axle
7	**7511.1011018-10**	1	Корпус насоса со втулками в сборе	Pump housing complete with bushings, assy
-	**7511.101015-10**	1	Корпус насоса в сборе	Pump housing, assy
-	**238Б-1011034**	4	Втулка	Bushing
8	**236-1011380**	2	Прокладка регулировочная	Adjusting gasket
9	252135-П2	8	Шайба	Washer
10	201458-П29	2	Болт	Bolt
11	**236-1011296**	3	Прокладка фланца всасывающей трубы	Suction pipe flange gasket
-	236-1011398-Г	1	Труба всасывающая с заборником в сборе	Suction pipe with intake, assy
-	236-1011398-Д*	1	Труба всасывающая с заборником в сборе	Suction pipe with intake, assy
12	**236-1011400-Е**	1	Труба всасывающая с фланцами в сборе	Suction pipe with flanges, assy
13	238Ф-1011300	1	Чашка заборника в сборе	Intake cup, assy
14	204А-1011310-В	1	Сетка	Screen
15	252005-П2	2	Шайба	Washer
16	201473-П29	2	Болт	Bolt
17	204А-1011318-Б	1	Крючок	Hook
18	201466-П2	2	Болт	Bolt
19	201464-П2	4	Болт	Bolt
20	238Б-1011019-Б	1	Крышка масляного насоса со втулками в сборе	Oil pump cover complete with bushings, assy
21	**7511.1011030**	1	Шестерня подачи масла ведомая	Driven oil supply gear
22	**7511.1011040**	1	Шестерня подачи масла ведущая	Driving oil supply gear
23	45 9824 6257	1	Шпонка	Key
24	310156-П2	2	Болт	Bolt
25	252137-П2	2	Шайба	Washer
26	236-1012067	2	Пробка	Plug
27	312347-П29	3	Шайба	Washer
28	**238Б-1011058**	1	Пружина	Spring
29	238Б-1011054	1	Клапан	Valve
30	238Б-1011050	1	Корпус клапана	Valve housing
31	238Б-1011066	1	Прокладка	Gasket
32	**238Б-1011048**	1	Клапан редукционный в сборе	Reducing valve, assy
33	200274-П29	2	Болт	Bolt
34	238Б-1011350-Б	1	Труба отводящая насоса в сборе	Pump outlet pipe, assy
35	**236-1011358-А**	4	Прокладка	Gasket
36	258071-П29	1	Шплинт	Cotter pin
37	236-1011073	1	Колпачок	Cap
38	240-1011055	1	Плунжер (Клапан)	Plunger (Valve)
39	312668-П	4	Штуцер	Pipe union
40	**240-1011057**	1	Пружина	Spring
41	238Б-1011060	1	Корпус клапана	Valve housing
42	**240-1005586**	2	Кольцо уплотнительное	Sealing ring
43	314681-П29	1	Штуцер	Pipe union
44	**238Б-1011056**	1	Клапан дифференциальный в сборе	Differential valve, assy
45	238Б-1011065	1	Труба отводящая	Outlet pipe
46	238Б-1011069	1	Фланец	Flange
47	200270-П2	4	Болт	Bolt
48	**312326-П34**	1	Шайба	Washer
49	**310096-П2**	2	Болт	Bolt
50	**238Б-1011098**	1	Труба соединительная в сборе	Connecting pipe, assy

* для автомобилей «Урал» / for Ural tracks

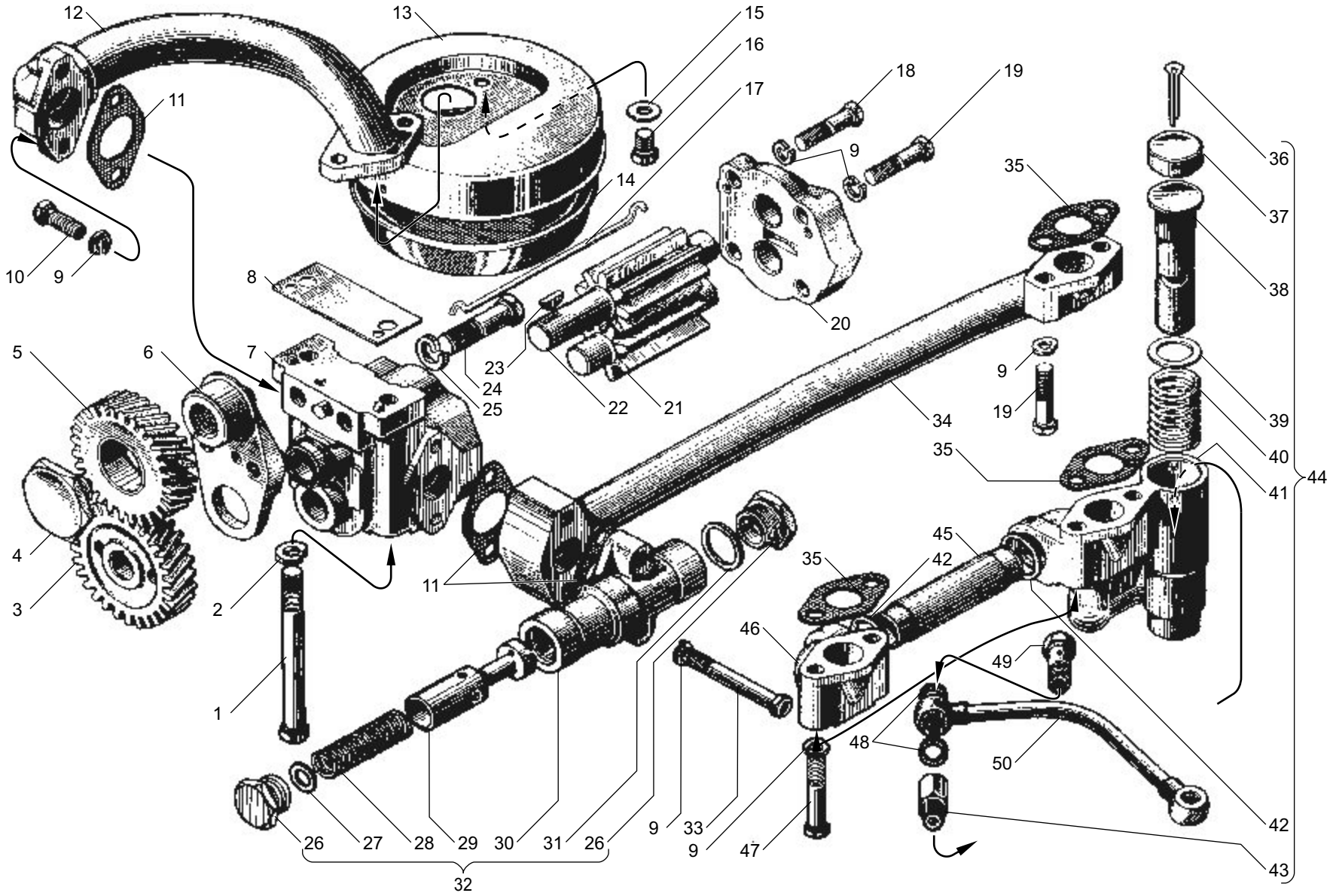

Рис. 11 Fig.
НАСОС МАСЛЯНЫЙ двигателей ЯМЗ-6562.10, ЯМЗ-6563.10
OIL PUMP of engines YMZ-6562.10, YMZ-6563.10

Рис. 12 СИСТЕМА ОХЛАЖДЕНИЯ ПОРШНЕЙ МАСЛОМ двигателей ЯМЗ-6562.10, ЯМЗ-6563.10
Fig. 12 PISTOL OIL COOLING SYSTEM of engines YMZ-6562.10, YMZ-6563.10

№ поз. Pos. №	№ детали, узла или код Part №	Кол-во на двиг. Quantity per engine	Наименование	Description
1	**236Н-1011426**	1	Труба правая	Pipe, right
2	316135-П2	1	Пробка	Plug
3	204-1011371	2	Прокладка	Gasket
4	238Н-1011432	2	Втулка упорная боковая	Thrust bushing, side
5	**312482-П34**	2	Шайба	Washer
6	200458-П29	2	Болт	Bolt
7	**7511.1011445**	6	Форсунка охлаждения поршней в сборе	Pistons oil cooling injector, assy

№ поз. Pos. №	№ детали, узла или код Part №	Кол-во на двиг. Quantity per engine	Наименование	Description
8	**314537-П**	2	Угольник	Elbow
9	238-1011520-Б	1	Труба перепускная	By-pass pipe
10	**236Н-1011428**	1	Труба левая	Pipe, left
11	**240-1005586**	1	Кольцо уплотнительное	Sealing ring
12	7511.1011442	1	Втулка	Bushing
13	201454-П2	6	Болт	Bolt
14	252135-П2	6	Шайба	Washer

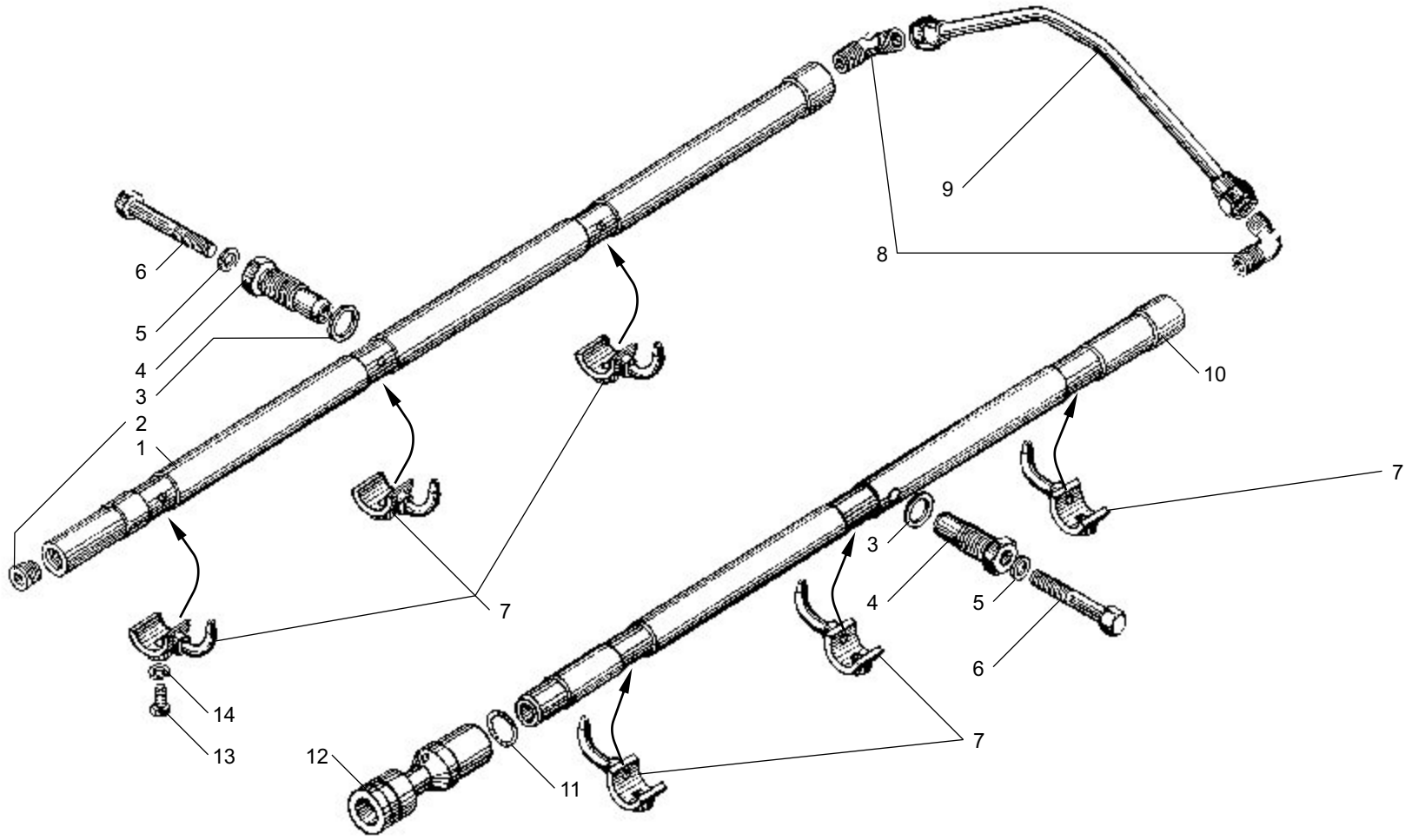

Рис. 12 Fig. **СИСТЕМА ОХЛАЖДЕНИЯ ПОРШНЕЙ МАСЛОМ двигателей ЯМЗ-6562.10, ЯМЗ-6563.10**
PISTONS OIL COOLING SYSTEM of engines YMZ-6562.10, YMZ-6563.10

Рис. 13 ФИЛЬТР МАСЛЯНЫЙ двигателей ЯМЗ-6562.10, ЯМЗ-6563.10
Fig. 13 OIL FILTR of engines YMZ-6562.10, YMZ-6563.10

№ поз. Pos. №	№ детали, узла или код Part №	Кол-во на двиг. Quantity per engine	Наименование	Description
-	**238Б-1012010-Б2**	1	Фильтр масляный в сборе	Oil filter, assy
1	220048-П29	1	Винт	Screw
2	250610-П29	1	Гайка	Nut
3	312359-П29	2	Шайба	Washer
4	312357-П	2	Шайба-изолятор	Washer
5	240-1017298	1	Втулка уплотнительная	Sealing bushing
6	240-1017067-В	1	Корпус пробки	Plug housing
7	240-1017294-Б	1	Контакт сигнализатора	Warning unit contact
-	240-1017293-Б2	1	Пробка перепускного клапана в сборе	By-pass valve plug
8	201505-П29*[1]	4	Болт	Bolt
9	252136-П2	4	Шайба	Washer
10	316611-П29*[2]	1	Ввертыш	Screw stopper
11	238Б-1012020-Г	1	Корпус фильтра	Filter casing
12	**236-1012100**	2	Прокладка корпуса	Casing gasket
13	840.1012127-10	1	Штуцер корпуса	Casing pipe union
14	840.1012051-11	1	Крышка замковая	Lock cover
-	**840.1012039-12***[1]	1	Элемент фильтрующий в упаковке	Filter element, packed
-	**840.1012039-14***[1]	1	Элемент фильтрующий в упаковке	Filter element, packed
-	**840.1012039-15***[1]	1	Элемент фильтрующий в упаковке	Filter element, packed
15	840.1012040-12*[1]	1	Элемент фильтрующий	Filter element
-	840.1012040-14*[1]	1	Элемент фильтрующий	Filter element
-	840.1012040-15*[1]	1	Элемент фильтрующий	Filter element
16	238Б-1012077-Б2	1	Колпак с пружиной в сборе	Bowl complete with spring, assy
17	**840.1012083-20**	2	Кольцо 125х4,5х4,5-2б	Ring 125х4,5х4,5-2б
18	206Д-1011066	1	Прокладка	Gasket
19	236-1012058	1	Пружина	Spring
20	312347-П29	3	Шайба	Washer
21	240-1017286	1	Корпус сигнализатора	Warning unit housing
22	240-1017292	1	Шток сигнализатора	Warning unit rod
23	240-1017291	1	Пружина сигнализатора	Warning unit spring
24	206Д-1011055-А2	1	Плунжер клапана	Valve plunger

*1 устанавливается один из вариантов / use one of the above versions
*2 ввертыш поз. 11 вкручивается вместо пробки 235136-П2 / Screw stopper pos.11 used instead of plug 235136-П2

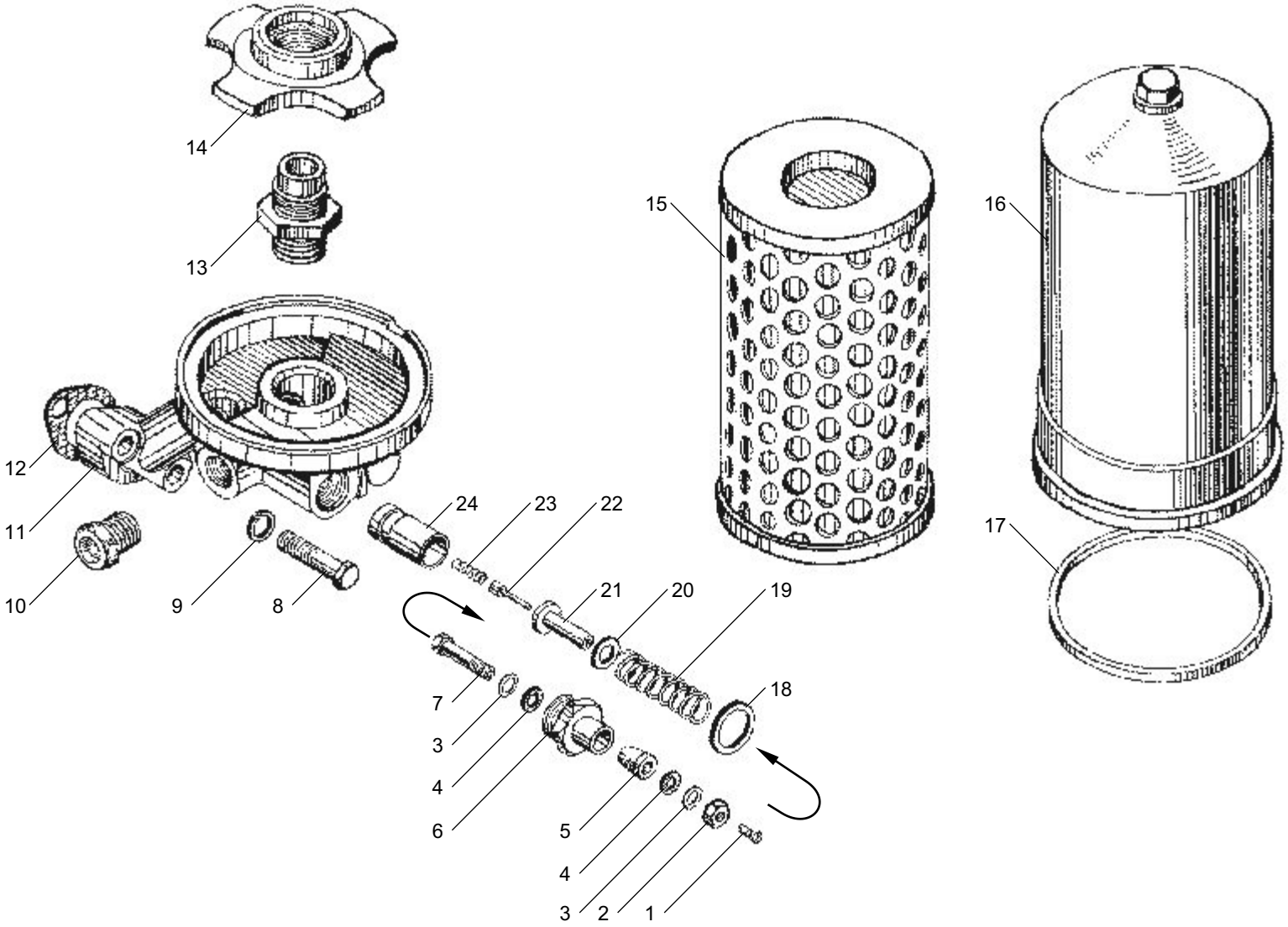

Рис. 13 Fig. **ФИЛЬТР МАСЛЯНЫЙ двигателей ЯМЗ-6562.10, ЯМЗ-6563.10**
OIL FILTER of engines YMZ-6562.10, YMZ-6563.10

Рис. 14 ТЕПЛООБМЕННИК ЖИДКОСТНО-МАСЛЯНЫЙ двигателей ЯМЗ-6562.10, ЯМЗ-6563.10
Fig. 14 OIL-LIQUID HEAT-EXCHANGER of engines YMZ-6562.10, YMZ-6563.10

№ поз. Pos. №	№ детали, узла или код Part №	Кол-во на двиг. Quantity per engine	Наименование	Description
-	**7601.1013600-03**	1	Теплообменник жидкостно-масляный в сборе	Oil-liquid heat-exchanger, assy
-	**7601.1013600-13***[1]	1	Теплообменник жидкостно-масляный в сборе	Oil-liquid heat-exchanger, assy
-	7601.1013620	1	Корпус теплообменника в сборе	Heat-exchanger housing, assy
1	**310423-П29**	3	Шпилька	Stud
2	850.1303188	3	Прокладка	Gasket
3	**238Б-1013724**	1	Патрубок подводящий	Delivery branch pipe
3	**7601.1013724***[1]	1	Патрубок подводящий	Delivery branch pipe
4	8.8388*	4	Хомут червячный АВА58-75-С7/9-W1	Worm-clip, ABA 58-75-C7/9-W1
-	8.8386*	4	Хомут червячный TORRO S50-70/9C7-W1	Worm-clip, TORRO S50-70/9C7-W1
5	236Б-1013740	2	Рукав соединительный	Connecting hose
6	7511.1013694	1	Крышка теплообменника передняя	Heat-exchanger cover, front
6	7601.1013694-01*[1]	1	Крышка теплообменника передняя	Heat-exchanger cover, front
7	**25 3111 6302***[2]	3	Кольцо 112-120-46-2-5	O-ring 112-120-46-2-5
7	**7511.1013640***[2]	3	Кольцо 112-120-46-2	O-ring 112-120-46-2
8	7511.1013700	1	Сетка защитная	Safe screen
9	7601.1013622-01	1	Корпус теплообменника	Heat-exchanger housing
10	216554-П29	3	Шпилька М10	Stud M10
11	312672-П29	3	Шайба упорная	Thrust washer
12	45 9327 6144	3	Болт М 12х1,25	Bolt M 12x1,25
13	252006-П29	8	Шайба	Washer
14	252136-П2	4	Шайба	Washer
15	**250513-П29**	3	Гайка М10х1	Nut M10x1
-	7601.1013732	1	Патрубок отводящий с заглушкой в сборе	Outlet branch pipe with blank plug
16	7601.1013734-01	1	Патрубок отводящий	Outlet branch pipe
17	201499-П29	1	Болт	Bolt
18	7601.1306075	1	Прокладка	Gasket
-	316608-П29	2	Ввёртыш	Screw stopper
19	236-1002404	1	Заглушка	Blank plug
20	252135-П2	5	Шайба	Washer
21	201456-П29	2	Болт М8	Bolt M8
22	216527-П29	3	Шпилька М8	Stud M8
23	250517-П29	4	Гайка М10х1,25	Nut M10x1,25
24	316135-П2	1	Пробка К 3/8	Plug K 3/8
25	7601.1013700-12	1	Крышка теплообменника задняя	Heat-exchanger cover, rear
26	7601.1013642	1	Кольцо уплотнительное 120-125-30-2	Sealing ring 120-125-30-2
27	**7601.1013650-01**	1	Элемент теплопередающий	Heat transmitting element
28	**250511-П29**	3	Гайка М8х1-6Н	Nut M8x1-6H
29	252005-П29	3	Шайба	Washer
30	236Н-1013630	2	Втулка уплотнительного кольца	Sealing ring bushing
31	25 3111 6144*[2]	2	Кольцо 025-031-36-2-5	O-ring 025-031-36-2-5
-	7511.1013638*[2]	2	Кольцо 025-031-36-2	O-ring 025-031-36-2

*1 для а/м «Урал» / for automobiles Ural
*2 применяется один из вариантов / use one of the above versions

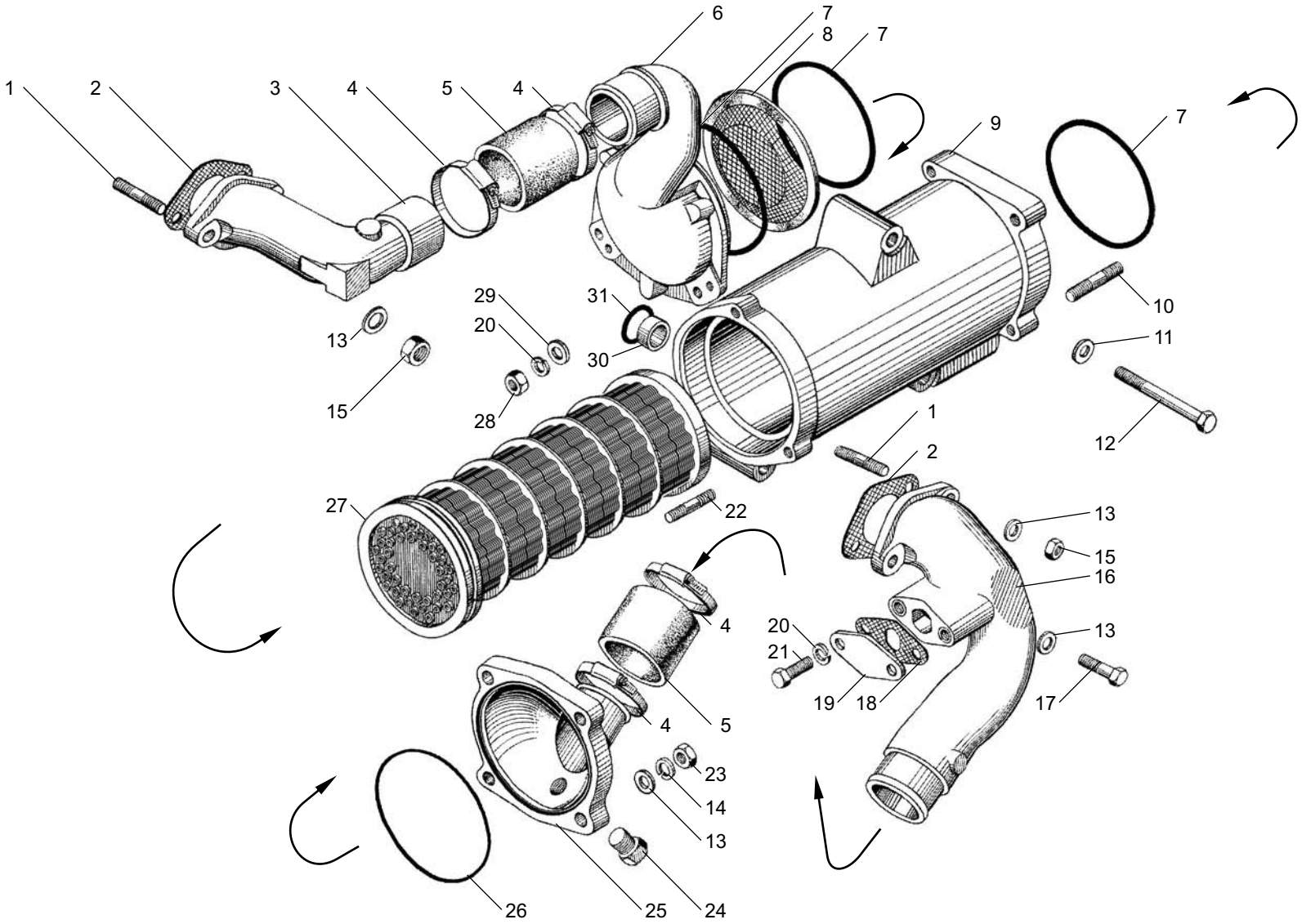

Рис. 14 Fig. **ТЕПЛООБМЕННИК ЖИДКОСТНО-МАСЛЯНЫЙ двигателей ЯМЗ-6562.10, ЯМЗ-6563.10**
OIL-LIQUID HEAT-EXCHANGER of engines YMZ-6562.10, YMZ-6563.10

Рис. 15 МАСЛООТДЕЛИТЕЛЬ двигателей ЯМЗ-6562.10, ЯМЗ-6563.10
Fig. 15 OIL SEPARATOR of engines YMZ-6562.10, YMZ-6563.10

№ поз. Pos. №	№ детали, узла или код Part №	Кол-во на двиг. Quantity per engine	Наименование	Description
1	658.1014107	1	Стакан сапуна	Breather sleeve
2	658.1014201	1	Корпус маслоотделителя	Oil separator housing
3	**658.1014212**	1	Мембрана	Diaphragm
4	658.1014205	1	Пружина	Spring
5	658.1014209	1	Болт	Bolt
6	**658.1014222**	1	Крышка корпуса	Housing cover
7	25 3111 2196	1	Кольцо 086-092-36-2-1	Ring 086-092-36-2-1
8	**201458-П29**	3	Болт М8-6gх25	Bolt M8-6gx25
9	**252005-П29**	3	Шайба 8	Washer 8
10	252155-П2	3	Шайба 8Л	Washer 8Л
-	8.8857*	1	Маслоотделитель MAN+HUMMEL 39 310 70 550-04 (ProVent 200)	Oil separator MAN+HUMMEL 39 310 70 550-04 (ProVent 200)
-	8.8858*	1	Клапан гравитационный MAN+HUMMEL 24 008 43 621-02	Gravitational valve MAN+HUMMEL 24 008 43 621-02

* только для двигателей ЯМЗ-6563.10-04, -05 для ООО "Ликинский автобус" / only for engines YMZ-6563.10-04, -05 for LiAZ buses

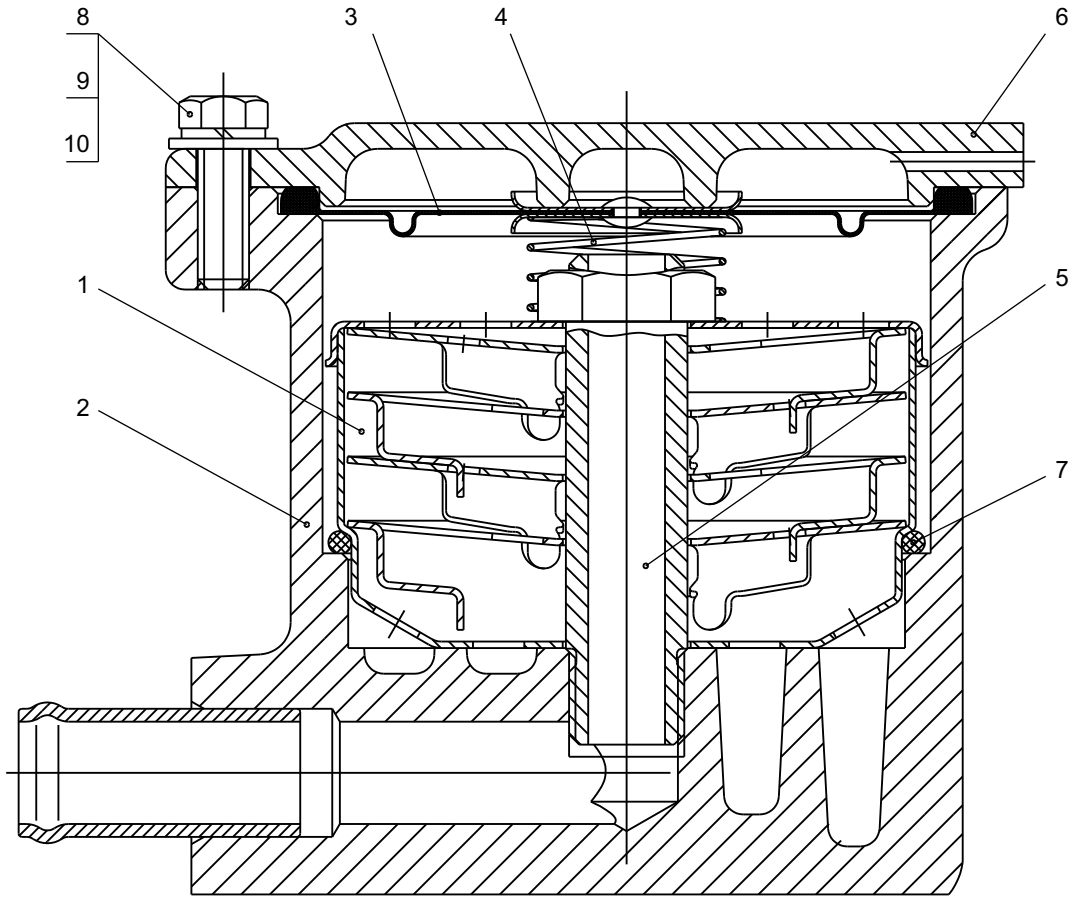

Рис. 15 Fig. **МАСЛООТДЕЛИТЕЛЬ двигателей ЯМЗ-6562.10, ЯМЗ-6563.10**
OIL SEPARATOR of engines YMZ-6562.10, YMZ-6563.10

Рис. 16 ЭЛЕКТРОФАКЕЛЬНОЕ УСТРОЙСТВО двигателей ЯМЗ-6562.10, ЯМЗ-6563.10
Fig. 16 ELECTRIC-PILOT-FLAME PREHEATER of engines YMZ-6562.10, YMZ-6563.10

№ поз. Pos. №	№ детали, узла или код Part №	Кол-во на двиг. Quantity per engine	Наименование	Description
1	**236-1022826-Г**	1	Трубка топливная от ТНВД к клапану	Fuel pipe, from H-P pump to valve
2	201452-П29	2	Болт	Bolt
3	252135-П2	2	Шайба	Washer
4	252134-П2	2	Шайба	Washer
5	201416-П29	2	Болт	Bolt
6	**238-1022840**	1	Трубка топливная от клапана к свечам	Fuel pipe, from valve to plugs

№ поз. Pos. №	№ детали, узла или код Part №	Кол-во на двиг. Quantity per engine	Наименование	Description
7	**45 7375 5044**	2	Свеча факельная 1112.3740	Glow plug 1112.3740
8	**310122-П29**	3	Болт	Bolt
9	**312482-П34**	6	Шайба	Washer
10	**45 7376 5001**	1	Клапан электромагнитный 1102.3741	Solenoid valve 1102.3741
11	238Ф-1022815	1	Кронштейн клапана	Valve bracket

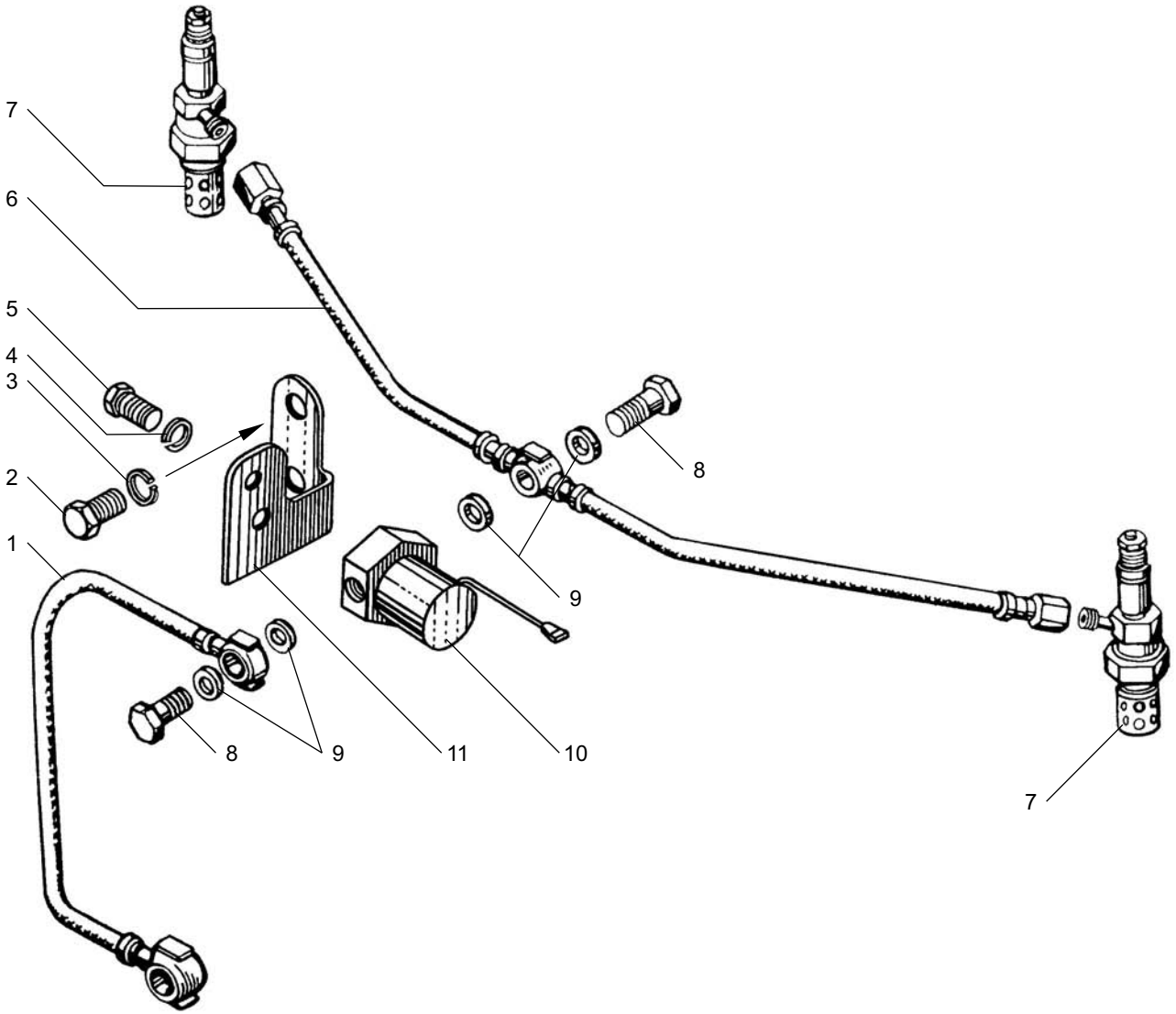

Рис. 16 Fig. **ЭЛЕКТРОФАКЕЛЬНОЕ УСТРОЙСТВО двигателей ЯМЗ-6562.10, ЯМЗ-6563.10**
ELECTRIC-PILOT-FLAME PREHEATER of engines YMZ-6562.10, YMZ-6563.10

Рис. 17 МАСЛООЧИСТИТЕЛЬ ЦЕНТРОБЕЖНЫЙ двигателей ЯМЗ-6562.10, ЯМЗ-6563.10
Fig. 17 CENTRIFUGAL OIL CLINER of engines YMZ-6562.10, YMZ-6563.10

№ поз. Pos. №	№ детали, узла или код Part №	Кол-во на двиг. Quantity per engine	Наименование	Description
1	312672-П	1	Шайба	Washer
2	250615-П2	1	Гайка	Nut
3	**236-1028162**	1	Прокладка	Gasket
4	236-1028250-Б	1	Колпак маслоочистителя	Oil cleaner hood
5	25 3111 2666	1	Кольцо	Washer
6	312101-П29	1	Гайка	Nut
7	**236-1028180**	1	Ротор в сборе	Rotor, assy
8	311808-П2	1	Гайка	Nut
9	312497-П2	1	Шайба	Washer
10	236-1028242	1	Колпак ротора	Rotor hood

№ поз. Pos. №	№ детали, узла или код Part №	Кол-во на двиг. Quantity per engine	Наименование	Description
11	236-1028160	1	Отражатель	Slinger
12	236-1028184	1	Корпус ротора в сборе	Rotor housing, assy
13	236-1028238	2	Жиклер	Jet
14	**236-1028246**	1	Кольцо уплотнительное	Sealing ring
15	**236-1028031-А2**	1	Ось маслоочистителя	Oil cleaner axle
16	236-1028020-Б	1	Корпус	Housing
17	**236-1028010-А**	1	Маслоочиститель центробежный	Centrifugal oil cleaner
18	**236-1028122**	1	Прокладка	Gasket
19	252136-П2	3	Шайба	Washer
20	201499-П29	3	Болт	Bolt

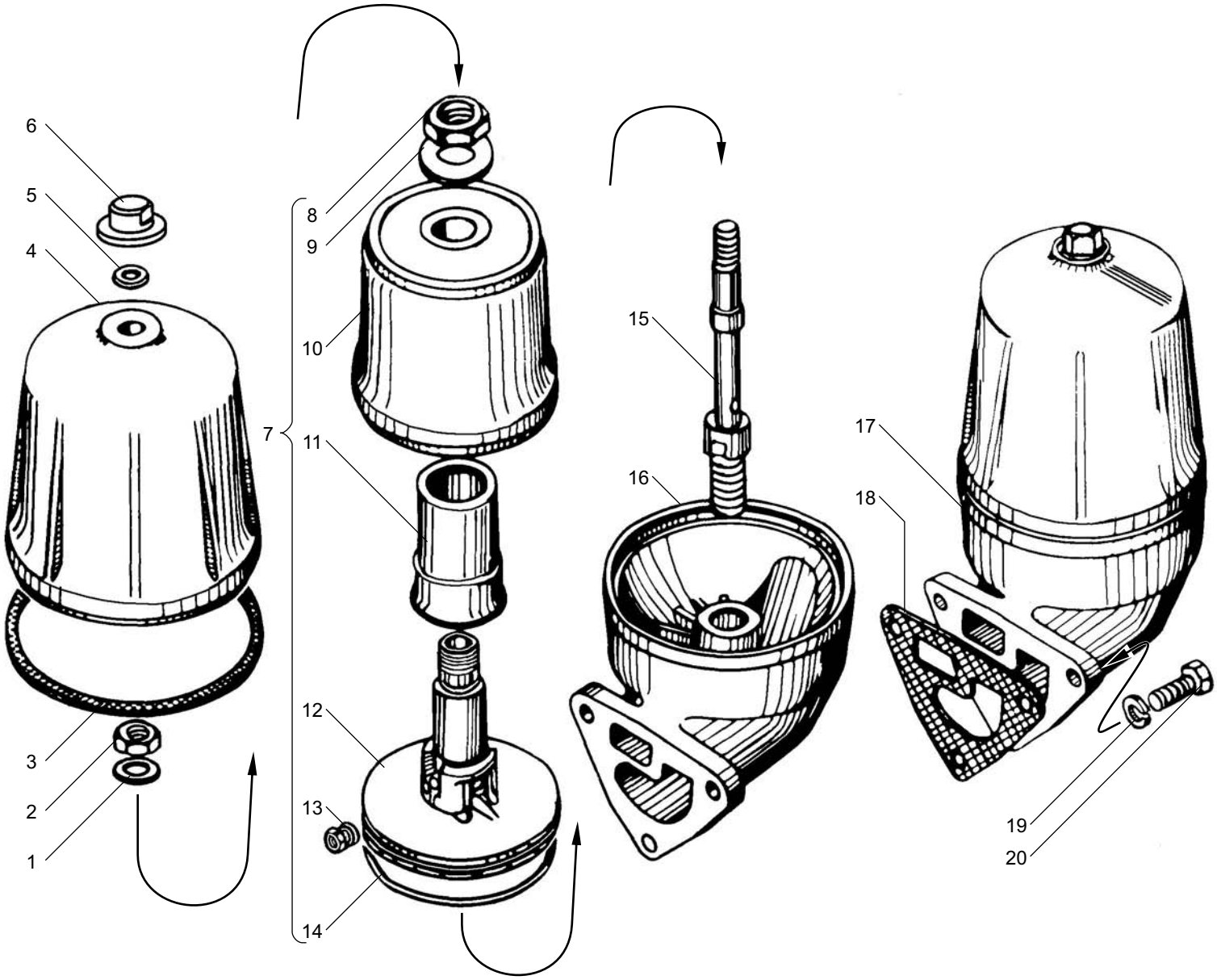

Рис. 17 Fig. **МАСЛООЧИСТИТЕЛЬ ЦЕНТРОБЕЖНЫЙ двигателей ЯМЗ-6562.10, ЯМЗ-6563.10**
CENTRIFUGAL OIL CLEANER of engines YMZ-6562.10, YMZ-6563.10

Рис. 18 ПРИВОД ТНВД двигателей ЯМЗ-6562.10, ЯМЗ-6563.10
Fig. 18 H-P FUEL PUMP DRIVE of engines YMZ-6562.10, YMZ-6563.10

№ поз. Pos. №	№ детали, узла или код Part №	Кол-во на двиг. Quantity per engine	Наименование	Description
1	**7511.1029122**	1	Шестерня ведомая	Driven gear
2	7511.1029590	1	Кольцо пружинное упорное	Thrust spring ring
3	**45 9348 6555**	9	Болт	Bolt
4	**45 9348 6557**	3	Болт	Bolt
5	**7511.1029268**	1	Полумуфта ведущая	Driving half-coupling
6	7511.1029120-10	1	Ось ведомой шестерни с подшипником и манжетой в сборе	Driven gear axle complete with bearing and collar, assy
7	**238Б-1029438**	1	Манжета в сборе	Collar, assy
8	**7511.1029154-10**	1	Ось ведомой шестерни	Driven gear axle

№ поз. Pos. №	№ детали, узла или код Part №	Кол-во на двиг. Quantity per engine	Наименование	Description
9	7511.1029123	1	Фланец упорный	Thrust flange
10	**8.8618**	1	Подшипник 6-2697709А	Bearing 6-2697709A
11	**7511.1029135-10**	1	Гайка	Nut
12	**238Б-1029240-Б**	1	Манжета в сборе	Collar, assy
13	312502-П29	4	Шайба	Washer
14	**310265-П2**	4	Болт	Bolt
15	**840.1029274-10**	6	Пластина	Plate
16	**310001-П2**	1	Болт	Bolt
17	**7511.1029264**	1	Фланец полумуфты	Half-coupling flange

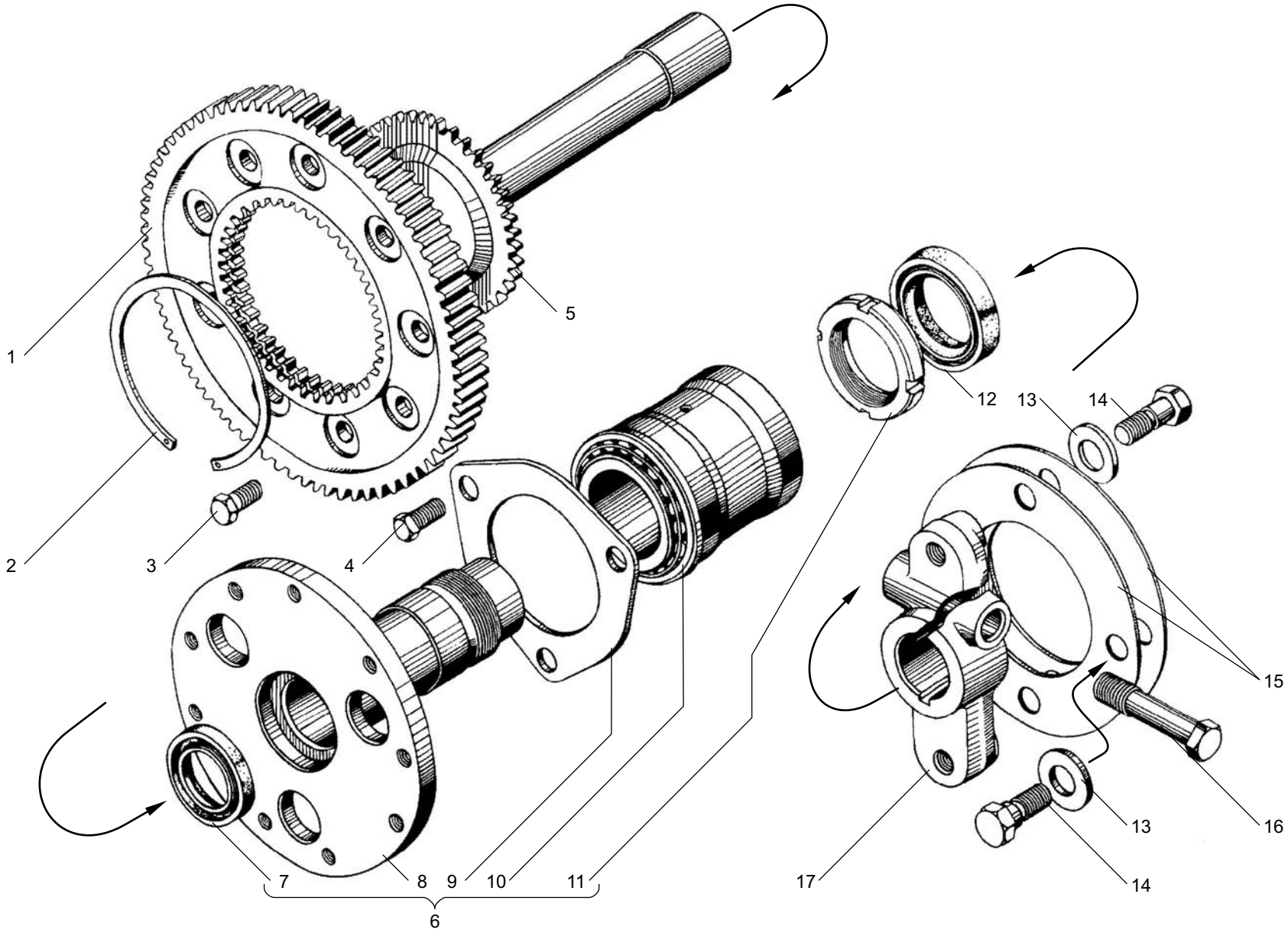

Рис. 18 Fig. **ПРИВОД ТНВД двигателей ЯМЗ-6562.10, ЯМЗ-6563.10**
H-P FUEL PUMP DRIVE of engines YMZ-6562.10, YMZ-6563.10

Рис. 19 ТРУБОПРОВОДЫ ТОПЛИВНЫЕ двигателей ЯМЗ-6562.10, ЯМЗ-6563.10
Fig. 19 FUEL PIPES of engines YMZ-6562.10, YMZ-6563.10

№ поз. Pos. №	№ детали, узла или код Part №	Кол-во на двиг. Quantity per engine	Наименование	Description
1	**312326-П34**	11	Шайба	Washer
2	**6561.1104384**	1	Трубка отводящая в сборе	Discharge pipe, assy
3	236-1104430	2	Наконечник	End-piece
4	**310236-П29**	1	Болт	Bolt
5	252135-П2	12	Шайба	Washer
6	250511-П29	12	Гайка	Nut
7	252134-П2	4	Шайба	Washer
8	201422-П29	4	Болт	Bolt
9	**7511.1104308-10**	6	Трубка высокого давления в сборе	High-pressure pipe, assy
-	**7511.1104306-10***	6	Трубка высокого давления в сборе	High-pressure pipe, assy
10	314721-П29	12	Гайка	Nut
11	7511.1104340-10	6	Трубка высокого давления	High-pressure pipe
-	312670-П29	12	Шайба	Washer
12	240-1104342	6	Шайба	Washer
13	**7511.1104344**	6	Уплотнитель	Seal
14	201420-П29	2	Болт	Bolt
15	310460-П29	12	Шпилька	Stud
16	**240-1104368**	6	Прокладка	Gasket
17	240-1104345-Б	6	Фланец	Flange
18	216233-П29	12	Шпилька	Stud
19	7511.1104310-10	1	Трубка высокого давления 1-ой секции	1st section high-pressure pipe
20	236-1104440	1	Скоба	Clamp
21	**240-1104459**	1	Скоба	Clamp
22	**6561.1104426-30**	1	Трубка подводящая в сборе	Supply pipe, assy
23	240-1104350	3	Прокладка	Gasket
24	236НЕ2-1104314-В	1	Трубка высокого давления 3-ей секции	3rd section high-pressure pipe
25	**240-1104458**	4	Скоба	
26	236НЕ2-1104312-В	1	Трубка высокого давления 2-ой секции	2nd section high-pressure pipe
27	236НЕ2-1104316-В	1	Трубка высокого давления 4-ой секции	4th section high-pressure pipe
28	236-1104354-Б	2	Кронштейн	Bracket
29	240-1104358	2	Колодка	Block
30	236НЕ2-1104318-В	1	Трубка высокого давления 5-ой секции	5th section high-pressure pipe
31	236НЕ2-1104320-В	1	Трубка высокого давления 6-ой секции	6th section high-pressure pipe
32	7511.1104345	6	Фланец	Flange
33	7511.1104342	6	Шайба	Washer
34	7511.1104359	6	Втулка нажимная	Pressure bushing
35	**310122-П2**	8	Болт	Bolt
36	**312482-П34**	16	Шайба	Washer
37	**236-1104370-Б**	2	Трубка дренажная в сборе	Drain pipe, assy
38	**314650-П29**	1	Ниппель	Nipple
39	**310096-П2**	3	Болт	Bolt
40	**236-1104346-Д**	1	Трубка отводящая в сборе	Discharge pipe, assy
41	**6561.1104422**	1	Трубка отводящая в сборе	Discharge pipe, assy
42	236-1104441	1	Скоба	Clamp
43	236-1104457-Б	1	Прокладка	Gasket

* устанавливается один из вариантов / use one of the above versions

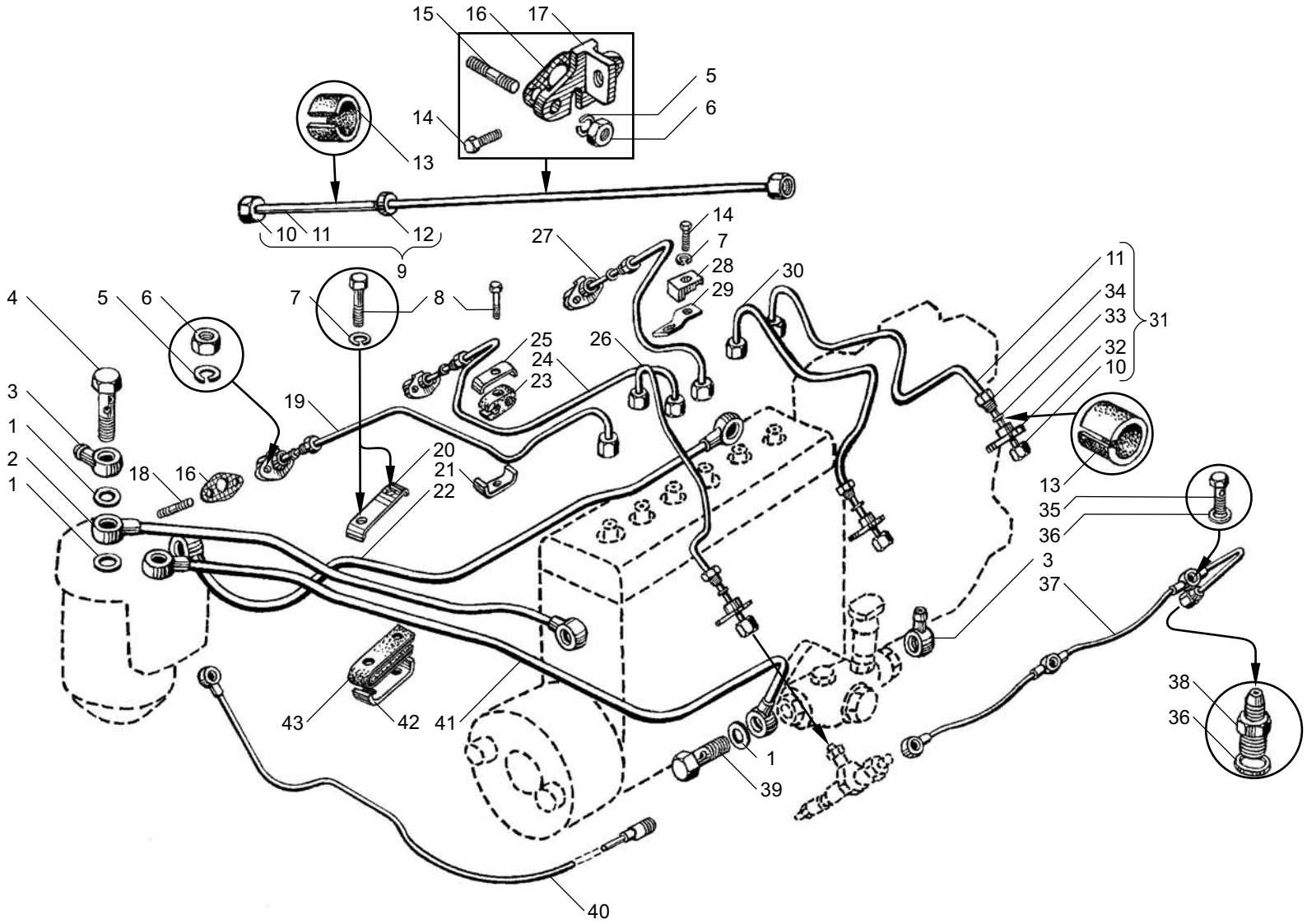

Рис. 19 Fig. **ТРУБОПРОВОДЫ ТОПЛИВНЫЕ двигателей ЯМЗ-6562.10, ЯМЗ-6563.10**
FUEL PIPELINES of engines YMZ-6562.10, YMZ-6563.10

Рис. 20 НАСОС ТОПЛИВОПОДКАЧИВАЮЩИЙ двигателей ЯМЗ-6562.10, ЯМЗ-6563.10
Fig. 20 FUEL FEED PUMP of engines YMZ-6562.10, YMZ-6563.10

№ поз. Pos. №	№ детали, узла или код Part №	Кол-во на двиг. Quantity per engine	Наименование	Description
-	**861.1106010**	1	Насос топливоподкачивающий в сборе	Fuel feed pump, assy
1	42.1106242-10	1	Ролик толкателя	Pusher roller
2	42.1106240-20	1	Толкатель поршня	Piston pusher
3	42.1106244-10	1	Ось ролика	Roller pin
4	37.1106327	1	Кольцо стопорное	Locking ring
5	236-1104246-Б	1	Сухарь толкателя	Pusher retaining block
6	33.1106222	1	Шток со втулкой в сборе	Rod with bushing, assy
7	33.1106338	1	Шток	Rod
8	33.1106223	1	Втулка	Bushing
9	1/09024/21	3	Болт ТЕ М6х20	Bolt TE M6x20
10	236-1106256	1	Кольцо запорное	Lock ring
11	240-1106285	1	Прокладка	Gasket
12	33.1106264	4	Клапан насоса	Pump valve
13	33.1106272	4	Пружина клапана	Valve spring
14	852212	4	Шайба	Washer
15	37.1106031	3	Пробка клапана	Valve plug
16	236-1106380	1	Кольцо уплотнительное	Sealing ring
17	236-1106306-Б	1	Кольцо	Ring
18	236-1106324-Г	1	Корпус цилиндра	Cylinder body
19	236-1106314-В	1	Рукоятка	Handle
20	236-1106342	1	Колпачок защитный	Protective cap
21	236-1106292-Е	1	Цилиндр топливопрокачивающего насоса	Fuel priming pump cylinder
22	236-1106298-Е	1	Поршень насоса	Pump piston
23	25 3111 2053	1	Кольцо 006-010-25-2-1	O-ring 006-010-25-2-1
-	**236-1106288-В**	1	Насос топливопрокачивающий в сборе	Fuel priming pump, assy
24	17.1111032-10	2	Ввертыш	Screw stopper
25	33.1106228	1	Поршень топливопрокачивающего насоса	Fuel priming pump piston
26	236-1106232-01	1	Пружина поршня	Piston spring
27	33.1106323-02	1	Пружина поршня	Piston spring
27	44.1106234-12	1	Пробка пружины	Spring plug
28	175.1111166*	1	Кольцо уплотнительное	Sealing ring
28	33.1112342*	1	Кольцо уплотнительное	Sealing ring
29	1/05164/77	3	Шайба	Washer
30	44.1106013-10	1	Корпус топливоподкачивающего насоса с седлом клапана	Fuel feed pump housing with valve seat

* устанавливается один из вариантов / use one of the above versions

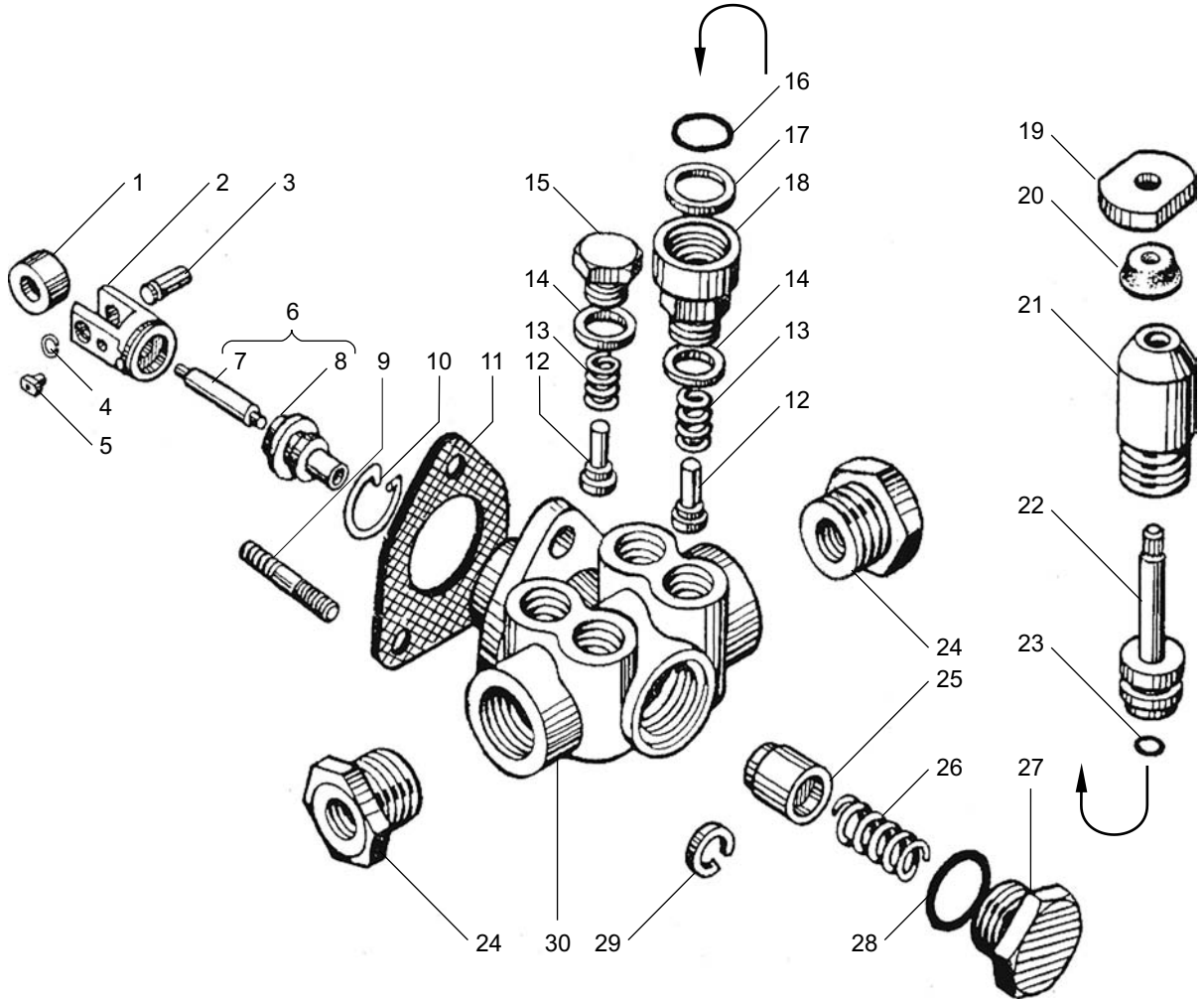

Рис. 20 Fig. **НАСОС ТОПЛИВОПОДКАЧИВАЮЩИЙ двигателей ЯМЗ-6562.10, ЯМЗ-6563.10**
FUEL FEED PUMP of engines YMZ-6562.10, YMZ-6563.10

Рис. 21 ЭЛЕКТРОННЫЙ РЕГУЛЯТОР двигателей ЯМЗ-6562.10, ЯМЗ-6563.10
Fig. 21 ELECTRONIC GOVERNOR of engines YMZ-6562.10, YMZ-6563.10

№ поз. Pos. №	№ детали, узла или код Part №	Кол-во на двиг. Quantity per engine	Наименование	Description
1	-	1	Гайка сальника ЭМП 01.02.02	Collar nut ЭМП 01.02.02
2	-	1	Втулка сальника ЭМП 01.02.03	Collar bushing ЭМП 01.02.03
3	-	1	Прокладка ЭМП 01.02.04	Gasket ЭМП 01.02.02
4	870354	2	Винт М6х16	Screw M6x16
5	136.1110353-10	1	Крышка защитная	Protective cover
6	25 3111 2221	2	Кольцо уплотнительное	Sealing ring
7	136.1110352	1	Прокладка корпуса сальника	Housing gasket
8	136.1110340	1	Корпус сальника	Collar housing
9	01-7002-2841	2	Винт М8х25	Screw M8x25
10	336.1110334-10	1	Кронштейн	Bracket
11	136.1110351	1	Прокладка крышки	Cover gasket
12	136.1110350	1	Крышка	Cover
13	1/09022/21	12	Болт М6х16	Bolt M6x16
14	1/11977/71	12	Шайба коническая пружинная 6х12	Spring conical washer 6x12
15	45 7373 2209	1	Вилка СЦ 5.501.202	Fork СЦ 5.501.202
16	136.1110345	2	Шайба 5х10,5	Washer 5x10,5
17	1/07342/01	2	Шплинт 2х15	Cotter pin 2x15
18	-	2	Подшипник шарнирный Ш6 или ШС6 ГОСТ 3635-78	Jointed bearing Ш6
19	136.1110342-10	1	Тяга рейки	Rack rod
20	1/11980/73	1	Шайба коническая пружинная 8х15	Spring conical washer 8x15
21	318-85357	2	Палец	Pin
22	136.1110337	1	Кривошип	Crank
23	-	1	Электромагнит ЭМП 01-30	Electromagnet ЭМП 01-30
24	864208	1	Кольцо уплотнительное	Sealing ring
25	136.1110339-10*	1	Крышка установочная	Location cover
25	136.1110339-12*	1	Крышка установочная	Locating cover
26	312700-П29	8	Шайба плоская 8х16	Plain washer 8x16
27	1/05166/77*	9	Шайба пружинная 8	Spring washer 8
27	320-88696*	9	Шайба пружинная 8	Spring washer 8
27	1/05196/01*	9	Шайба пружинная 8	Spring washer 8
28	1/61008/21	5	Гайка М8	Nut M8
29	337.1110973-10	1	Кольцо уплотнительное	Sealing ring
30	45 7382 7147	1	Датчик положения 36.3855	Position sensor 36.3855
31	1/05192/01	2	Шайба 4х9	Washer
32	320.22027	2	Винт М4х16	Screw M4x16
33	1/35410/21	4	Шпилька М6х18	Stud M6x18
34	1/05194/01	4	Шайба плоская 6х12	Plain
35	1/58962/11	4	Гайка М8	Nut M8
36	320.35004	1	Шпонка 2х3,7	Key 2x3,7
37	337.1110114-01	1	Пружина	Spring
38	136.1110344	1	Поводок рейки	Rod carrier
39	1/05164/77	1	Шайба пружинная 6	Plain washer 6
40	318-85211	1	Болт	Bolt
41	01-7002-2840	9	Винт М8х20	Screw M8x20
42	1/35431/21	4	Шпилька М8х1,25х16	Stud M8x1,25x16
43	870770	2	Штифт 6х16	Cotter pin 6x16
44	136.1110346	1	Крышка	Cover
45	136.1110347	1	Прокладка крышки	Cover gasket
46	136.1110331	1	Плита установочная	Location plate
47	1/60436/21	4	Болт ТЕ М8х25	Bolt TE M8x25
-	136.1110348	2	Опора теплозащитного экрана	Heat screen support

* устанавливается один из вариантов / use one of the above versions

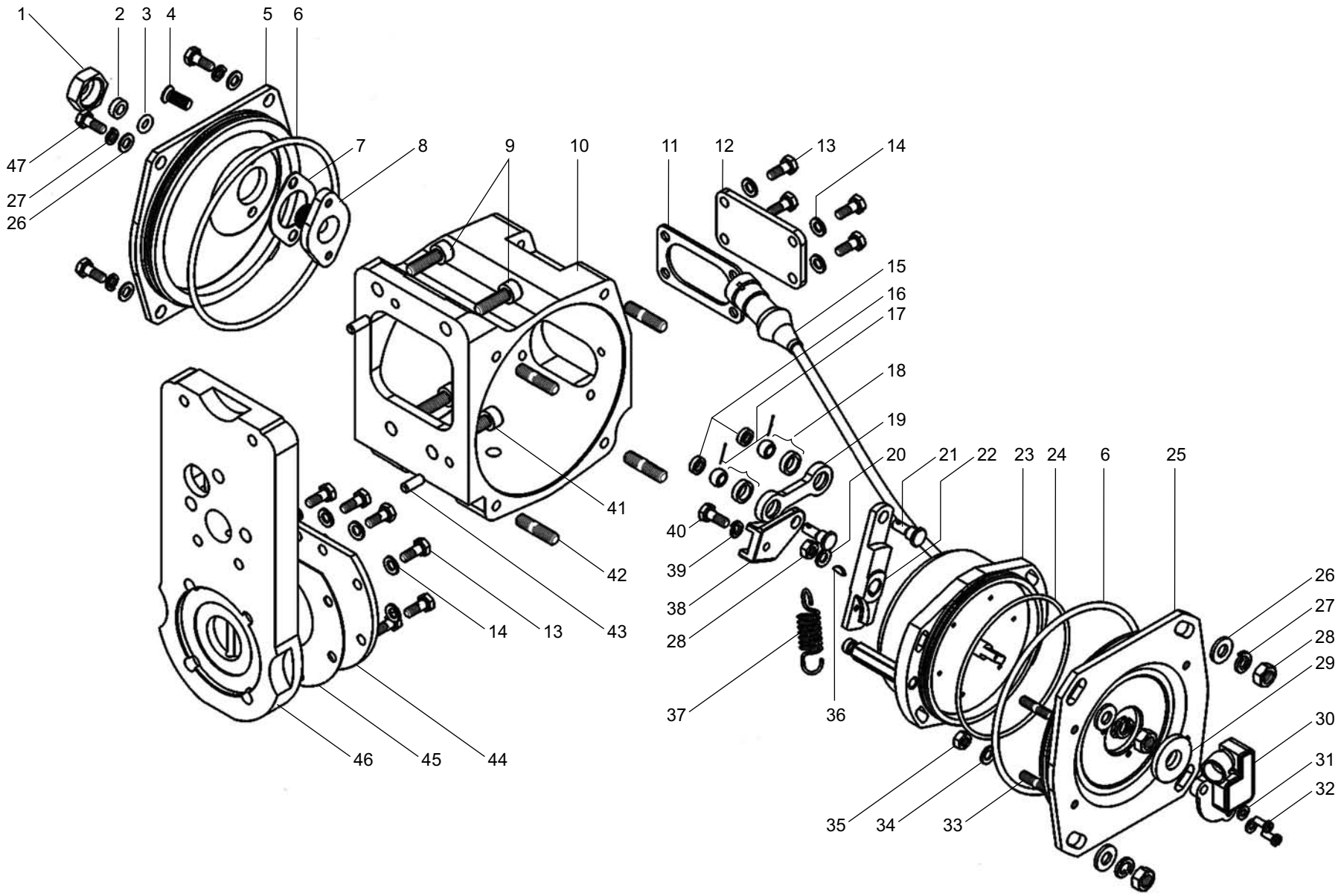

Рис. 21 Fig.

ЭЛЕКТРОННЫЙ РЕГУЛЯТОР двигателей ЯМЗ-6562.10, ЯМЗ-6563.10
ELECTRONIC GOVERNOR of engine YMZ-6562.10, YMZ-6563.10

Рис. 22 ТОПЛИВНЫЙ НАСОС ВЫСОКОГО ДАВЛЕНИЯ двигателей ЯМЗ-6562.10, ЯМЗ-6563.10
Fig. 22 H-P FUEL INJECTION PUMP of engines YMZ-6562.10, YMZ-6563.10

№ поз. Pos. №	№ детали, узла или код Part №	Кол-во на двиг. Quantity	Наименование	Description
-	136.1111005	1	Топливный насос высокого давления в сборе	High-pressure fuel injection pump, assy
1	177.1111130	6	Секция топливного насоса в сборе	Fuel pump section, assy
2	42.1111905	1	Ввертыш	Screw stopper
3	60.1111045	1	Ввертыш М16х1,5-6Н-М24х1,5-6g	Screw stopper
4	312768-П	3	Прокладка 24х30х2 МН 3138-62	Gasket 24x30x2
5	42.1111386-01	36	Прокладка регулировочная	Adjusting shim
6	42.1111385	36	Прокладка регулировочная	Adjusting shim
7	42.1111387	12	Прокладка регулировочная	Adjusting shim
8	17.1111375-05	6	Фланец нажимной	Pressure flange
9	1/05168/77	12	Шайба пружинная 10 табл. 10188	Spring washer 10
10	1/21647/21	12	Гайка М10х1,25 табл. 10112	Nut M10x1,25
11	135.1111412	1	Крышка защитная	Protective cover
12	42.1111414	2	Винт крепления крышки	Cover fastening screw
13	42.1111414-10	2	Винт крепления крышки	Cover fastening screw
14	1/35465/31	12	Шпилька М10х1,25х30	Stud M10x1,25x30
15	33.1106245-10	1	Винт стопорный	Locking screw
16	17.1111032-10	1	Ввертыш корпуса	Housing screw stopper
17	136.1111021	1	Корпус топливного насоса с втулками рейки	Pump housing with rack bushings
18	135.1111184-02	1	Рейка топливного насоса	Fuel injection pump rack
-	236-1111042-А	2	Втулка рейки	Rack bushing
19	42.1111046	1	Фиксатор	Holder
20*	-	1	Шпонка 6х9 ГОСТ 24071-97	Key 6x9
20*	320-35001		Шпонка 6х9	Key 6x9
20*	-		Шпонка 6х9 DIN 6888	Key 6x9 DIN 6888
21	136.1111055	1	Вал кулачковый	Camshaft
22	42.1111082	1	Кольцо упорное	Thrust ring
23	6-7506А	2	Подшипник 6-7506А ГОСТ 27365-87	Bearing 6-7506-A
24	42.1111087	2	Шайба дистанционная	Distance washer
25	42.1111063-10	1	Опора кулачкового вала	Camshaft support
26	25 3111 2015	2	Кольцо 007-010-19-2-2 ГОСТ 18829-73	O-ring 007-010-19-2-2
27	42.1111065	2	Болт опоры кулачкового вала	Support bolt
28	42.1111163	1	Кольцо пружинное	Spring ring
29	42.1111077	1	Втулка подшипника	Bearing bushing
30	7511.1111450-10	1	Муфта демпферная (гаситель)	Torsional balancer
31	312304-П	1	Шайба	Washer
32	320-88337	1	Гайка М20х1,5-6Н	Nut M20x1,5-6H
33	17.1111129	3	Фиксатор толкателя	Pusher holder
34	316186-П	1	Пробка М24х1,5	Plug M24x1,5
35	870770	1	Штифт 6х16	Cotter pin 6x16
36	177.1111280-01	1	Указатель ГНН первой секции	Fuel feed start indicator
37	1/05166/77	7	Шайба пружинная Ø8 табл. 10188	Spring washer Ø8
38	1/60434/21	6	Болт ТЕ М8х25	BoltTE M8x25
39	42.1111078	3	Прокладка регулировочная крышки подшипника	Adjusting shim of bearing cap
40	42.1111079	4	Прокладка регулировочная крышки подшипника	Adjusting shim of bearing cap
41	42.1111080	3	Прокладка регулировочная крышки подшипника	Adjusting shim of bearing cap
42	25 3111 2181	1	Кольцо 068-074-36-2-1 ГОСТ 18829-73	O-ring 068-074-36-2-1
43	175.1111072	1	Крышка подшипника передняя	Bearing cap, front
44	42.1111090	1	Манжета с пружиной	Collar with spring
45	135.1111282-30	1	Клапан перепускной в сборе	Bypass valve, assy
46	318-85366	1	Пробка	Plug
47	852205	1	Шайба	Washer
48	852210	4	Шайба регулировочная	Adjusting washer
49	17.1111148	1	Пружина перепускного клапана	By-pass valve spring
50	37.1111144	1	Клапан	Valve
51	60.1111285-10	1	Корпус клапана	Valve body
52	42.1111032	1	Ввертыш экранированный	Shielded screw stopper
53	312630	1	Шайба	Washer
54	42.1111186	1	Крышка рейки	Rack cover
55	421.1110869-10	1	Прокладка	Gasket
56	320-88696*	2	Шайба	Washer
56	1/05196/01*	2	Шайба	Washer
57	17.1111110	6	Толкатель плунжера в сборе	Plunger pusher, assy
58	17.1111115	6	Кольцо стопорное	Locking ring
59	17.1111118	6	Ролик толкателя	Pusher roller
60	17.1111114	6	Толкатель плунжера	Plunger pusher
61	17.1111124	6	Ось ролика толкателя	Plunger roller axle
62	42.1111902	1	Ввертыш подвода масла	Oil inlet screw stopper
63	192.3828	1	Датчик температуры топлива ТУ 37.459.068-85	Fuel temperature sensor
64	852212	1	Шайба	Washer

* применяется один из вариантов/ use one of the above versions

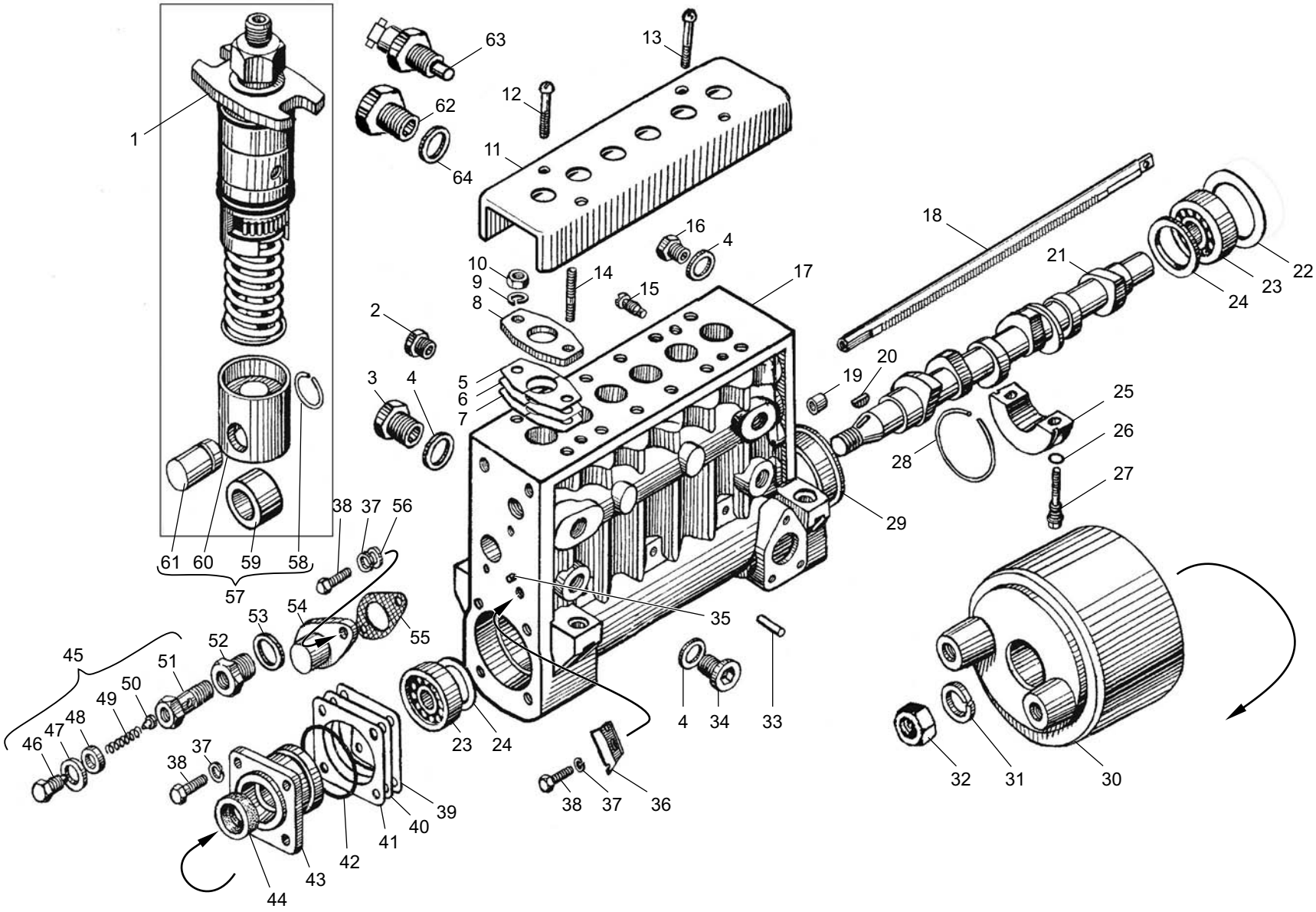

Рис. 22 Fig. **ТОПЛИВНЫЙ НАСОС ВЫСОКОГО ДАВЛЕНИЯ двигателей ЯМЗ-6562.10, ЯМЗ-6563.10**
H-P FUEL INJECTION PUMP of engines YMZ-6562.10, YMZ-6563.10

Рис. 23 СЕКЦИЯ ТОПЛИВНОГО НАСОСА ВЫСОКОГО ДАВЛЕНИЯ двигателей ЯМЗ-6562.10, ЯМЗ-6563.10
Fig. 23 HIGH-PRESSURE FUEL INJECTION PUMP SECTION of engines YMZ-6562.10, YMZ-6563.10

№ поз. Pos. №	№ детали, узла или код Part №	Кол-во на двиг. Quantity per engine	Наименование	Description
-	177.1111130	6	Секция топливного насоса высокого давления в сборе	High-pressure fuel injection pump section, assy
1	**177.1111256**	6	Штуцер топливный высокого давления	High-pressure fuel union
2	17.1111167-03	6	Экран	Screen
3	**175.1111165**	18	Кольцо уплотнительное	Sealing ring
4	**17.1111133-10**	6	Корпус секции	Section housing
-	177.1111132	6	Корпус секции в сборе со штифтом	Section housing, assy
5	**136.1111150**	6	Пара плунжерная	Plunger-and-barrel couple
6	136.1111154	6	Плунжер	Plunger
7	136.1111158	6	Втулка плунжера	Plunger bushing
8	17.1111174	6	Втулка поворотная	Swiveling sleeve
9	42.1111176	6	Кольцо стопорное поворотной втулки	Lock ring of swiveling sleeve
10	42.1111134	6	Тарелка пружины верхняя	Spring retainer, upper
11	**42.1111138**	6	Пружина толкателя	Pusher spring
12	**42.1111135**	6	Тарелка пружины нижняя	Spring retainer, lower
13	177.1111139	6	Штифт 2,5x5,5	Cotter pin 2,5x5,5
14	**175.1111164**	12	Кольцо уплотнительное	Sealing ring
15	**14.1111220**	6	Клапан нагнетательный в сборе	Delivery valve, assy
16	**14.1111226**	6	Седло клапана	Valve seat
17	14.1111224	6	Клапан нагнетательный	Delivery valve
18	**42.1111257**	6	Прокладка уплотнительная	Sealing gasket
19	**14.1111228**	6	Пружина клапана	Valve spring
20	177.1111234	6	Упор пружины клапана	Valve spring stop
21	**33.1112342***	6	Кольцо уплотнительное	Sealing ring
21	**175.1111166***	6	Кольцо уплотнительное	Sealing ring

* допускается один из вариантов / permitted one of the versions

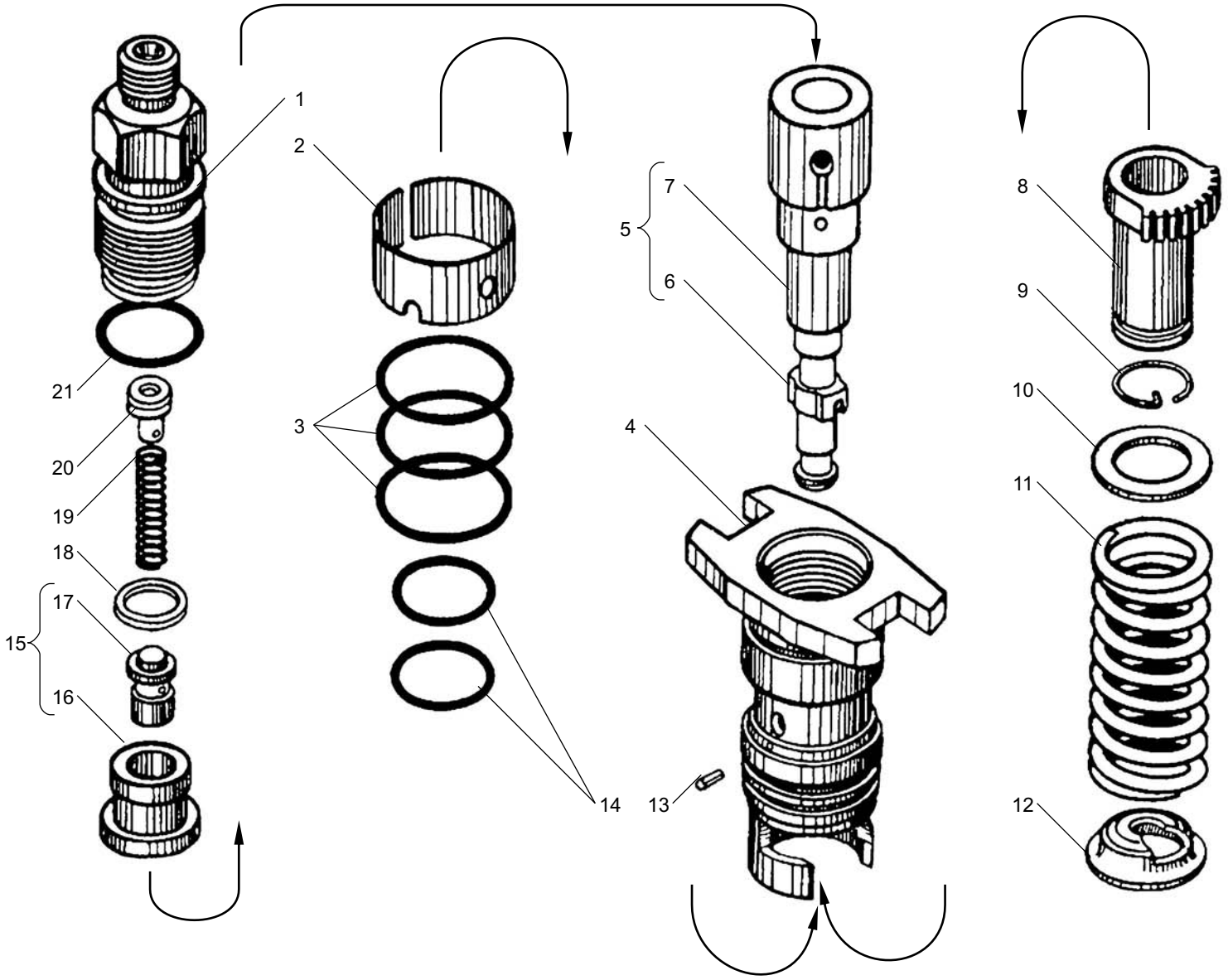

Рис. 23 Fig. **СЕКЦИЯ ТОПЛИВНОГО НАСОСА ВЫСОКОГО ДАВЛЕНИЯ двигателей ЯМЗ-6562.10, ЯМЗ-6563.10**
HIGH-PRESSURE FUEL INJECTION PUMP SECTION of engines YMZ-6562.10, YMZ-6563.10

Рис. 24 ФОРСУНКА двигателей ЯМЗ-6562.10, ЯМЗ-6563.10
Fig. 24 INJECTOR of engines YMZ-6562.10, YMZ-6563.10

№ поз. Pos. №	№ детали, узла или код Part №	Кол-во на двиг. Quantity per engine	Наименование	Description
1	**267.1112024-10**	6	Корпус форсунки	Injector body
2	852632-П	6	Шайба	Washer
3	**267.1112168**	6	Винт регулировочный	Adjusting screw
4	267.1112166	6	Колпак форсунки	Injector cap
5	267.1112194-01	6	Гайка	Nut
6	267.1112195	6	Втулка	
7	**267.1112150-04**	6	Штуцер с фильтром в сборе	Union complete with filter, assy
8	267.1112154-30	6	Штуцер форсунки	Injector union
9	275.1112174-01	6	Фильтр щелевой	Edge filter
10	**267.1112382-30**	6	Проставка в сборе	Spacer, assy
11	-	12	Штифт 1,7х8 ISO 8748	Cotter pin 1,7x8 ISO 8748
12	267.1112384-30	6	Проставка	Spacer

№ поз. Pos. №	№ детали, узла или код Part №	Кол-во на двиг. Quantity per engine	Наименование	Description
13	870722-П	12	Штифт	Cotter pin
14	**267.1112134-10**	6	Штанга	Rod
15	**51.1112192-10**	6	Пружина	Spring
16	267.1112136-20	6	Тарелка пружины	Spring retainer
17	DLLA 160P	6	Распылитель форсунки в сборе	Injector sprayer, assy
18	-	6	Игла распылителя	Sprayer needle
19	-	6	Корпус распылителя	Sprayer body
20	267.1112116-10	6	Гайка	Nut
21	**267.1112010-21**	6	Форсунка в сборе	Injector, assy
22	236-1112172	6	Заглушка колпака форсунки (транспортная)	Injector cap plug (transporting)
23	852831-П	6	Заглушка штуцера (транспортная)	Union plug (transporting)
24	852828-П	6	Заглушка распылителя (транспортная)	Sprayer plug (transporting)

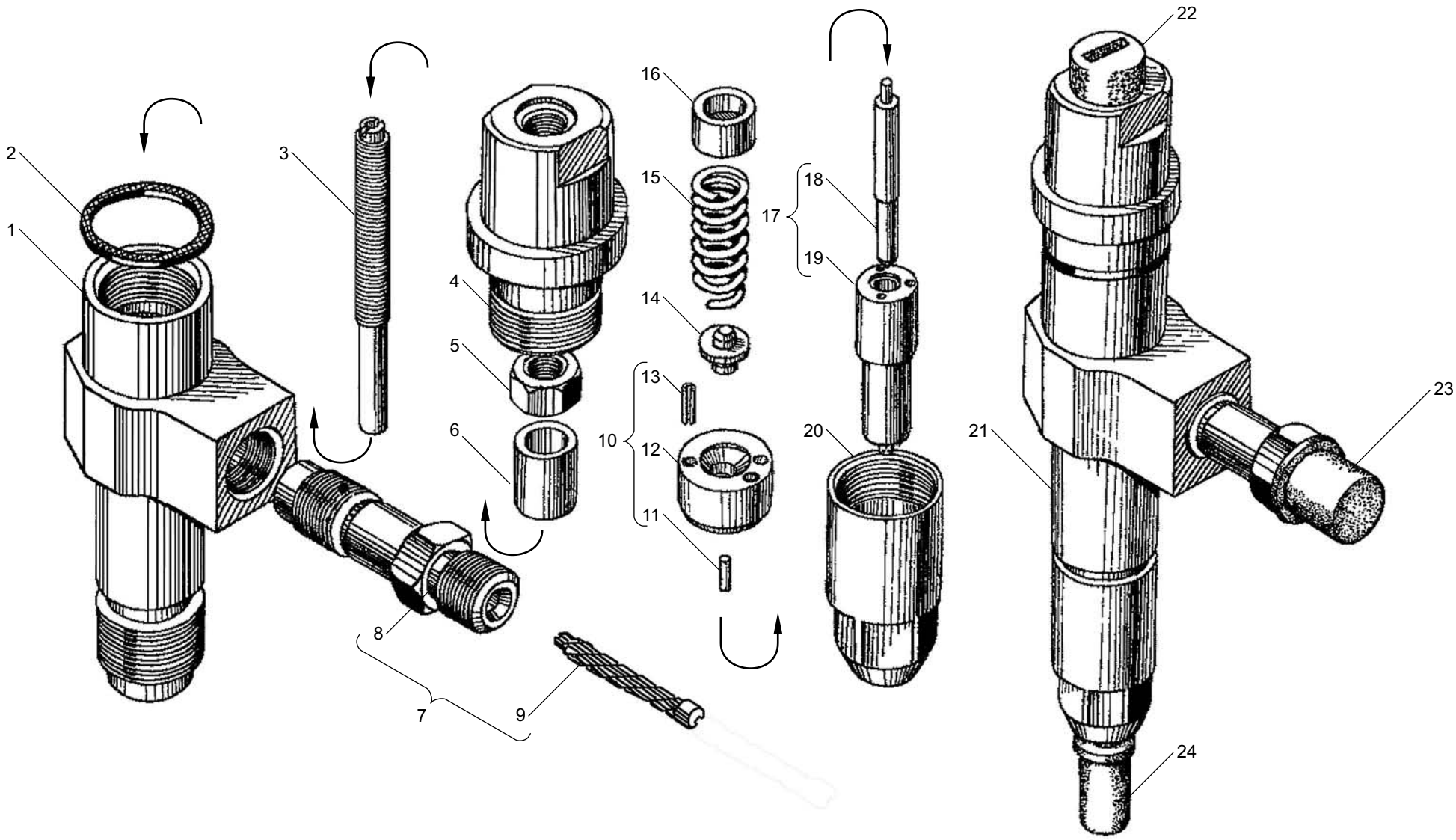

Рис. 24 Fig. **ФОРСУНКА двигателей ЯМЗ-6562.10, ЯМЗ-6563.10**
INJECTOR of engines YMZ-6562.10, YMZ-6563.10

Рис. 25 КОЛЛЕКТОРЫ ВПУСКНЫЕ двигателей ЯМЗ-6562.10, ЯМЗ-6563.10
Fig. 25 INTAKE MANIFOLDS of engines YMZ-6562.10, YMZ-6563.10

№ поз. Pos. №	№ детали, узла или код Part №	Кол-во на двиг. Quantity per engine	Наименование	Description
-	**6562.1115012**	1	Коллектор впускной правый в сборе	Intake manifold, right, assy
1	6562.1115021	1	Коллектор впускной	Intake manifold
2	236НЕ-1115059-10	1	Кронштейн трубы соединительной	Connecting pipe bracket
3	201495-П29	4	Болт	Bolt
4	252136-П2	16	Шайба	Washer
5	8.8906	1	Труба соединительная в сборе	Connecting pipe, assy
6	**658.1115048***	1	Рукав	Hose
6	**658.1115048-01***	1	Рукав	Hose
7	**8.8394***	2	Хомут червячный ABA 77-97-C7/12-W1	Worm clamp ABA 77-97-C7/12-W1
7	**8.8396***	2	Хомут червячный TORRO S70-90/12C7-W1	Worm clamp TORRO S70-90/12C7-W1
8	236-1115034-Б	1	Ввертыш	Screw stopper
9	**6561.1115032**	1	Патрубок соединительный	Connecting branch pipe
-	**6561.1115030**	1	Патрубок соединительный в сборе	Connecting branch pipe, assy
10	200315-П29	4	Болт	Bolt
11	312300-П2	10	Шайба	Washer
12	**7511.1115036**	2	Прокладка соединительного патрубка	Gasket of connecting branch pipe
13	**236-1115024-Б**	1	Коллектор впускной левый	Intake manifold, left
14	**236-1115026**	6	Прокладка впускного коллектора	Gasket
15	310426-П29	12	Шпилька	Stud
16	250513-П29	12	Гайка	Nut
17	316105-П29	1	Пробка	Plug
18	316172-П29	1	Ввертыш	Screw stopper

* применяется один из вариантов/ use one of the above versions

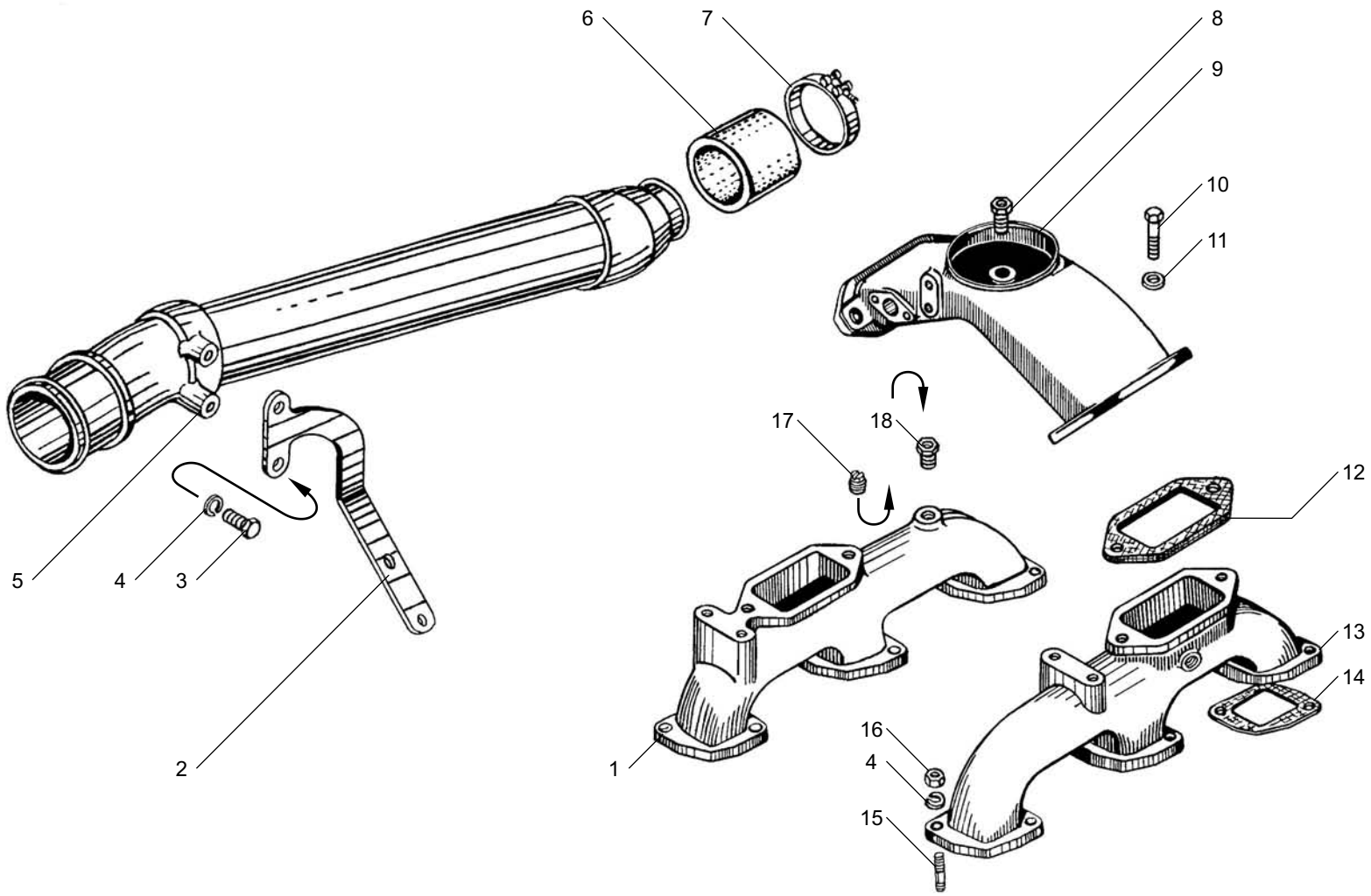

Рис. 25 Fig. **КОЛЛЕКТОРЫ ВПУСКНЫЕ двигателей ЯМЗ-6562.10, ЯМЗ-6562.10**
INTAKE MANIFOLDS of engines YMZ-6562.10, YMZ-6563.10

Рис. 26 ФИЛЬТР ТОНКОЙ ОЧИСТКИ ТОПЛИВА двигателей ЯМЗ-6562.10, ЯМЗ-6563.10
Fig. 26 FINE FUEL FILTR of engines YMZ-6562.10, YMZ-6563.10

№ поз. Pos. №	№ детали, узла или код Part №	Кол-во на двиг. Quantity per engine	Наименование	Description
-	**658.1117010-10**	1	Фильтр тонкой очистки топлива	Fine fuel filter
1	658.1117180	1	Колпак фильтра с пружиной	Bowl with spring
2	**840.1117030-07***	1	Элемент фильтрующий	Filter element
2	**ЛДКЯ 387631.037***	1	Элемент фильтрующий	Filter element
3	25 3111 2219	1	Кольцо 118-124-36-2-1	Ring 118-124-36-2-1
4	658.1117028	1	Корпус фильтра тонкой очистки	Fine fuel filter housing

№ поз. Pos. №	№ детали, узла или код Part №	Кол-во на двиг. Quantity per engine	Наименование	Description
5	316121-П29	2	Пробка К 1/4	Plug K 1/4”
6	312630-П34	1	Шайба	Washer
7	312326-П	2	Шайба	Washer
8	240Н-1117147-А	1	Клапан-жиклер	Jet-valve
9	840.1117122	1	Болт	Bolt

* применяется один из вариантов/ use one of the above versions

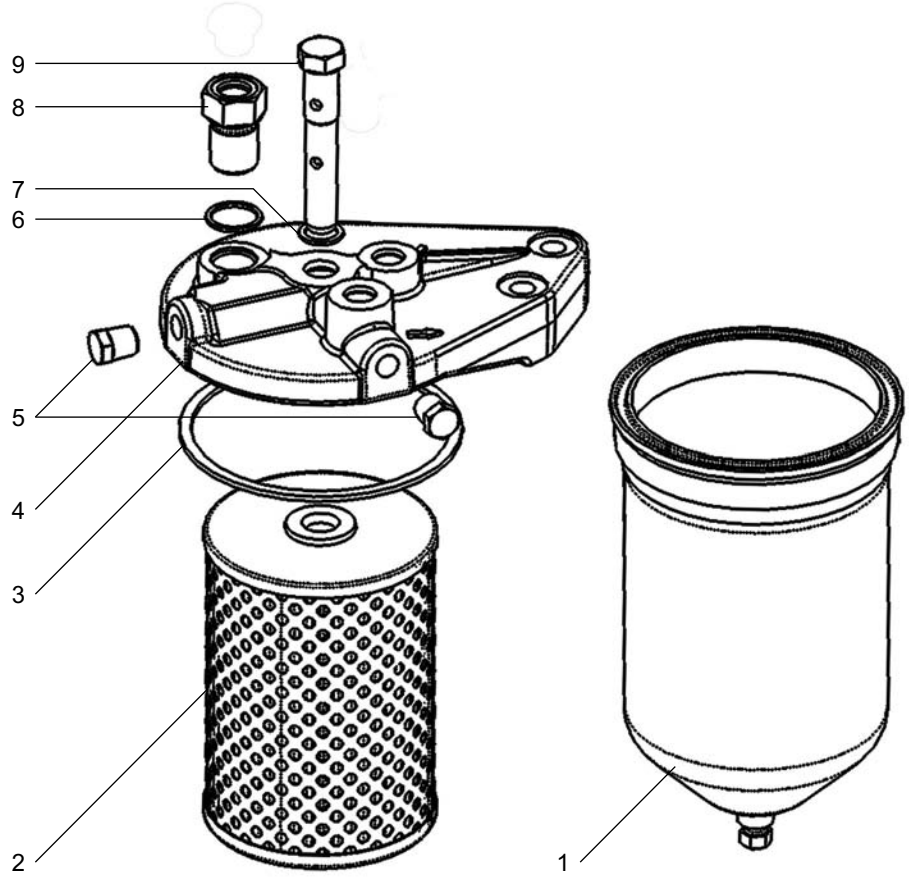

Рис. 26 Fig. **ФИЛЬТР ТОНКОЙ ОЧИСТКИ ТОПЛИВА двигателей ЯМЗ-6562.10, ЯМЗ-6563.10**
FINE FUEL FILTR of engines YMZ-6562.10, YMZ-6563.10

Рис. 27 ТРУБКИ ПОДВОДА И СЛИВА МАСЛА ТУРБОКОМПРЕССОРА двигателей ЯМЗ-6562.10, ЯМЗ-6563.10
Fig. 27 TURBOCHARGER OIL SUPPLY AND DRAIN PIPES of engines YMZ-6562.10, YMZ-6563.10

№ поз. Pos. №	№ детали, узла или код Part №	Кол-во на двиг. Quantity per engine	Наименование	Description
1	**8.8681**	1	Турбокомпрессор в сборе ТКР-90	Turbocharger ТКР-90, assy
2	**310096-П29**	2	Болт	Bolt
3	201495-П2	2	Болт	Bolt
4	252136-П2	5	Шайба	Washer
5	**312326-П34**	4	Шайба	Washer
6	238Ф-1118224	1	Фланец турбокомпрессора	Turbocharger flange
7	238Ф-1118225	1	Прокладка	Gasket
8	201499-П29	1	Болт	Bolt
9	**252006-П29**	1	Шайба	Washer
10	238Н-1017153	4	Скоба крепления трубки	Pipe fastening clamp
11	201468-П29	1	Болт	Bolt
12	**252135-П2**	1	Шайба	Washer
13	**252005-П29**	1	Шайба	Washer
14	**6561.1118220-Б**	1	Трубка подвода масла к турбокомпрессору в сборе	Turbocharger oil supply pipe, assy
15	**238Н-1017243**	2	Гайка упорная	Thrust nut
16	**238Н-1017318**	2	Кольцо	Ring
17	**314678-П29**	2	Штуцер проходной	Through-pass pipe union
18	**314802-П**	2	Муфта конусная	Cone coupling
19	**238Н-1017216**	2	Наконечник	End-piece
20	314681-П29	1	Штуцер	Pipe union
21	236-1306082	1	Штуцер трубки слива масла	Oil drain pipe union
22	**236-1306084**	1	Рукав	Hose
23	**8.8400***	2	Хомут червячный АВА 22-32-С7/9-W1	Worm-clip ABA 22-32-C7/9-W1
-	**8.8401***	2	Хомут червячный TORRO 20-32-С7/9-W1	Worm-clip TORRO 20-32-C7/9-W1
24	201497-П29	2	Болт	Bolt
25	**240-1104336-Б**	2	Втулка	Bushing
26	7511.1118560	1	Проставка скобы	Clamp spacer
27	**236Н-1118340-В**	1	Трубка слива масла	Oil drain pipe
28	238Ф-1118322	1	Прокладка	Gasket
29	310437-П	6	Шпилька	Stud
30	201505-П29	2	Болт	Bolt
31	**238Ф-1118158**	1	Прокладка	Gasket
32	**312300-П2**	4	Шайба	Washer
33	**250512-П5**	4	Гайка	Nut
34	**310443-П**	2	Шпилька	Stud
-	**201466-П29**	1	Болт	Bolt

* устанавливается один из вариантов / use one of the above versions

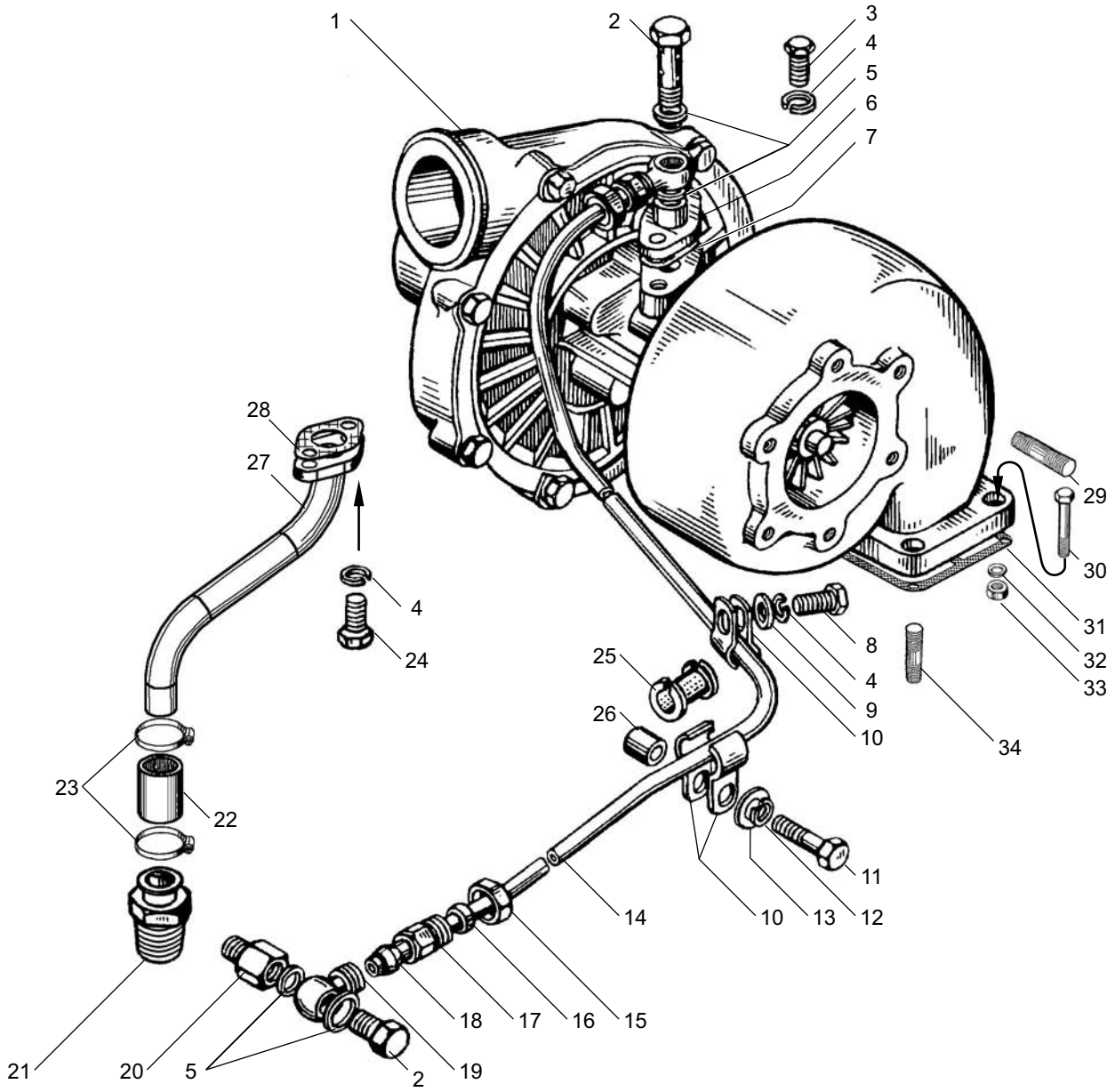

Рис. 27 Fig. **ТРУБКИ ПОДВОДА И СЛИВА МАСЛА ТУРБОКОМПРЕССОРА двигателей ЯМЗ-6562.10, ЯМЗ-6563.10**
TURBOCHARGER OIL SUPPLY AND DRAIN PIPES of engines YMZ-6562.10, YMZ-6563.10

Рис. 28 ВОДЯННЫЕ ТРУБЫ И ТЕРМОСТАТЫ СИСТЕМЫ ОХЛАЖДЕНИЯ двигателей ЯМЗ-6562.10, ЯМЗ-6563.10
Fig. 28 WATER PIPES AND THERMOSTATS OF COOLING SYSTEM of engines YMZ-6562.10, YMZ-6563.10

№ поз. Pos. №	№ детали, узла или код Part №	Кол-во на двиг. Quantity per engine	Наименование	Description
1	**200276-П29**	4	Болт	Bolt
2	252005-П29	12	Шайба	Washer
3	201462-П29	8	Болт	Bolt
4	658.1306053-01	2	Патрубок	Branch pipe
5	**8.8831***	2	Термостат Т 117-1306100-05	Thermostat T 117-1306100-05
5	**8.8832***	2	Термостат ТС-107-1306100-05М	Thermostat TC-107-1306100-05M
6	**658.1306054**	2	Уплотнитель термостата	Thermostat sealing
7	**658.1306052-10**	2	Коробка термостата с ниппелем в сборе	Thermostat box complete with nipple, assy
8	250510-П29	4	Гайка	Nut
9	**236-1306054-А**	2	Прокладка коробки	Box gasket
10	316169-П2	3	Пробка	Plug
11	8.8846	1	Датчик температуры охлаждающей жидкости	Sensor of cooling liquid temperature
12	**6562.1303104**	1	Труба водяная правая	Water pipe, right
13	**236-1003292**	4	Прокладка	Gasket
14	250511-П29	8	Гайка	Nut
15	**252135-П2**	8	Шайба	Washer
16	216235-П29	8	Шпилька	Stud
17	**8.8400**	4*	Хомут червячный АВА 22-32-С7/9-W1	Worm-clip ABA 22-32-C7/9-W1
17	**8.8401**	4*	Хомут червячный TORRO S20-32/9C7-W1	Worm-clip TORRO S20-32/9C7-W1
18	7511.1306074-10	1	Тройник	Tee-joint
19	**236-1003291-В**	1	Труба водяная левая	Water pipe, left
20	**236-1306084**	2	Рукав	Hose
21	252134-П2	4	Шайба	Washer
22	201418-П29	4	Болт	Bolt
23	**6581.1306080-10**	1	Труба перепускная	Bypass pipe
24	**236-1003114-В**	2	Кольцо уплотнительное	Sealing ring
25	240-1303246	2	Фланец	Flange

* устанавливается один из вариантов / installed one of the above version

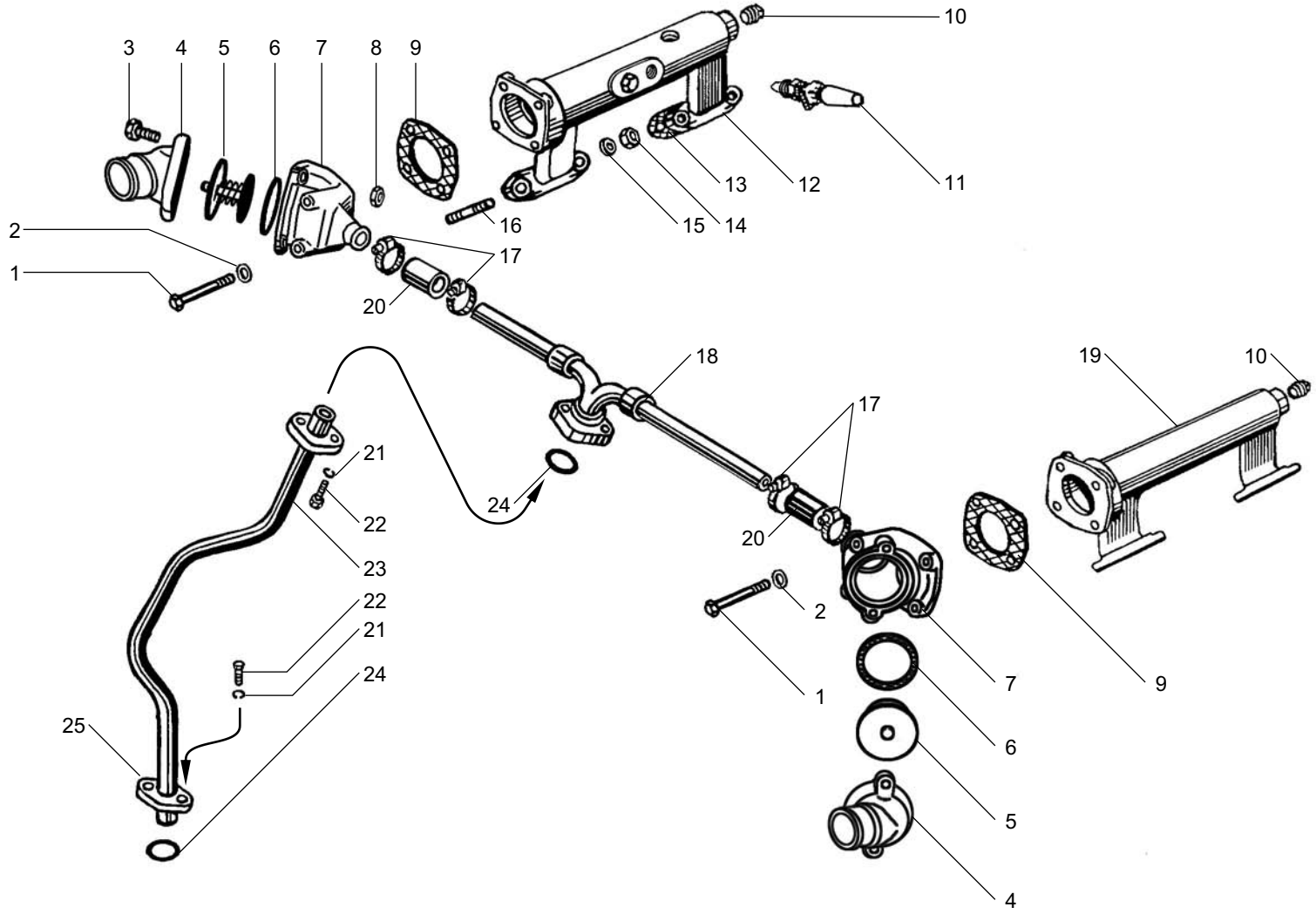

Рис. 28 Fig. **ВОДЯННЫЕ ТРУБЫ И ТЕРМОСТАТЫ СИСТЕМЫ ОХЛАЖДЕНИЯ двигателей ЯМЗ-6562.10, ЯМЗ-6563.10**
WATER PIPES AND THERMOSTATS OF COOLING SYSTEM of engines YMZ-6562.10, YMZ-6563.10

Рис. 29 НАСОС ВОДЯНОЙ двигателей ЯМЗ-6562.10, ЯМЗ-6563.10
Fig. 29 WATER PUMP of engines YMZ-6562.10, YMZ-6563.10

№ поз. Pos. №	№ детали, узла или код Part №	Кол-во на двиг. Quantity per engine	Наименование	Description
-	**236-1307010-Б1*[1]**	1	Насос водяной в сборе	Water pump, assy
-	**236-1307010-Б2*[1]**	1	Насос водяной в сборе	Water pump, assy
1	**236-1307216-Г**	1	Шкив привода	Drive pulley
2	8401.1307136	1	Кольцо стопорное	Lock ring
3	**46 1932 9125**	2	Подшипник 1160304К	Bearing 1160304К
4	**850.1307023**	1	Валик насоса	Pump shaft
5	236-1307015-Д	1	Корпус	Housing
-	**236-1307014-Д**	1	Корпус водяного насоса в сборе	Water pump housing, assy
6	252136-П2	4	Шайба	Washer
7	250513-П29	4	Гайка	Nut
8	216235-П29	2	Шпилька М8х22 13/15	Stud M8x22 13/15
9	236-1307017-Г	1	Втулка уплотнительного кольца	Sealing ring bushing
10	**240-1005582-Б**	1	Кольцо уплотнительное	Sealing ring
11	216235-П26*[1]	4	Шпилька	Stud
-	**310423-П29***[1]	4	Шпилька	Stud
12	**7511.1307048**	1	Прокладка	Gasket
13	250511-П29	2	Гайка	Nut
14	252135-П2	2	Шайба	Washer
15	236-1307084	1	Патрубок водяного насоса	Water pump branch pipe
16	**25 3111 2302**	1	Кольцо 112-120-46-2-0	O-ring 112-120-46-2-1
17	236-1307032-В2	1	Крыльчатка водяного насоса	Water pump impeller
-	**236-1307030-Г*[2]**	1	Крыльчатка в сборе	Impeller, assy
18	**8.8716**	1	Уплотнение торцовое в сборе	End seal, assy
-	**850.1307029** *[3]	1	Комплект деталей торцового уплотнения в сборе (для запасных частей)	Set of end seal parts, assy (for spare parts)
-	**840.13070280** *[2*3]	1	Манжета торцового уплотнения с пружиной и каркасами в сборе	End seal collar complete with spring and frames, assy
-	**840.1307040-02** *[2*3]	1	Корпус торцового уплотнения	End seal housing
-	**850.1307042-10** *[2*3]	1	Манжета с каркасом	Collar with frame
-	**8.8716** *[2*4]	1	Уплотнение торцовое "KACO" AAHU 19x40/44x11 QPFNQ	End seal "KACO" AAHU 19x40/44x11 QPFNQ

1* - применяется один из вариантов/ use one of the above versions

*2 - допускается замена совместно применённых по 1 шт. дет. 236-1307040-02-В1 и дет. 8.8716 на совместно применённые по 1 шт. дет 840.1307040-02, 840.1307028, 850.1307042-10,236-1307032-В1, 850.1307062 и по 3 шт. дет. 850.1307039. / It's allowed the replacement of jointly used parts 236-1307040-02-В1 and 8.8716 on to jointly used parts 840.1307040-02, 840.1307028, 850.1307042-10,236-1307032-В1, 850.1307062 (1 piece); as well on to 850.1307039 (3 pieces)

*3 - входит в узел 236-1307010-Б1 / is a part of unit 236-1307010-Б1

*4 - входит в узел 236-1307010-Б2 / is a part of unit 236-1307010-Б2

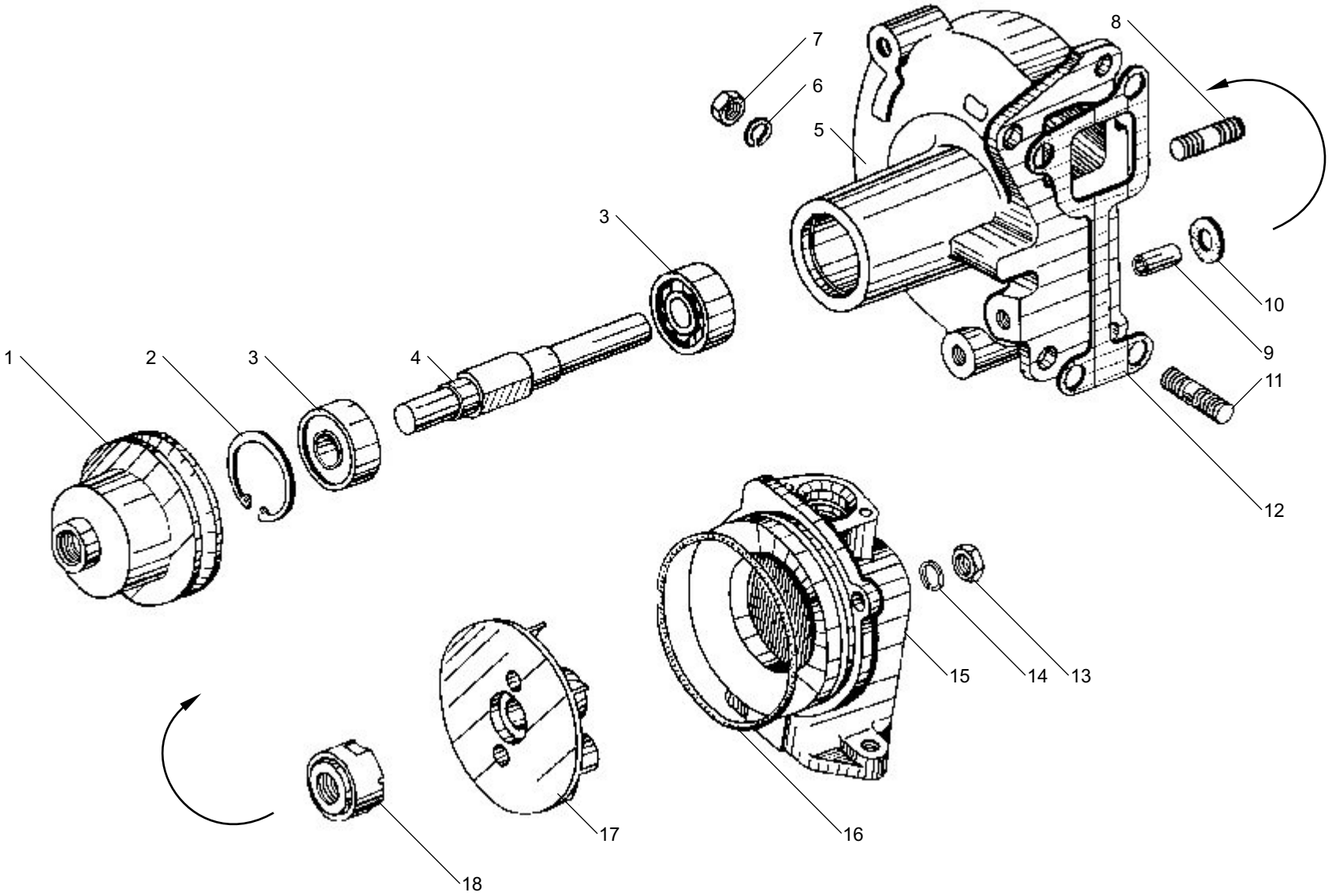

Рис. 29 Fig. **ВОДЯНОЙ НАСОС двигателей ЯМЗ-6562.10, ЯМЗ-6563.10**
WATER PUMP of engines YMZ-6582.10, YMZ-6563.10

Рис. 30 УСТРОЙСТВО НАТЯЖНОЕ РЕМНЯ ПРИВОДА ВОДЯНОГО НАСОСА двигателей ЯМЗ-6562.10, ЯМЗ-6563.10
Fig. 30 WATER PUMP BELT DRIVE TENSIONER of engines YMZ-6562.10, YMZ-6563.10

№ поз. Pos. №	№ детали, узла или код Part №	Кол-во на двиг. Quantity per engine	Наименование	Description
-	**236-1307155-02**	1	Устройство натяжное в сборе	Belt tensioner, assy
1	**240Б-1318056**	2	Кольцо Б46	Ring Б47
2	840.1307194	1	Крышка шкива	Pulley cover
3	236-1028224	1	Кольцо стопорное	Locking ring
4	**8.9021**	2	Подшипник 20803 К3	Bearing 20803 К3
5	7511.1307111	1	Втулка распорная	Spacing sleeve
6	236-1307111	1	Втулка распорная	Spacing sleeve
7	7511.1307180	1	Шкив натяжного устройства	Tensioner pulley
8	**8.8670***	1	Ремень AVX 13-1075 Lo (фирмы "Rubena")	Belt AVX13-1075 Lo
-	**8.8738***		Ремень AVX 13-1045 Lp	Belt AVX 13-1045 Lp
9	310098-П29	2	Болт	Bolt
10	312672-П29	2	Шайба	Washer
11	7511.1307184	1	Ось	Axle
12	236-1307306-А	1	Рычаг	Lever
-	236-1307304-А	1	Рычаг в сборе	Lever, assy
13	236-1307206	1	Кронштейн	Bracket
14	312696-П29	1	Шайба	Washer
15	312647-П29	2	Шайба	Washer
16	201682-П29	2	Болт	Bolt

* устанавливается один из вариантов / use one of the above versions

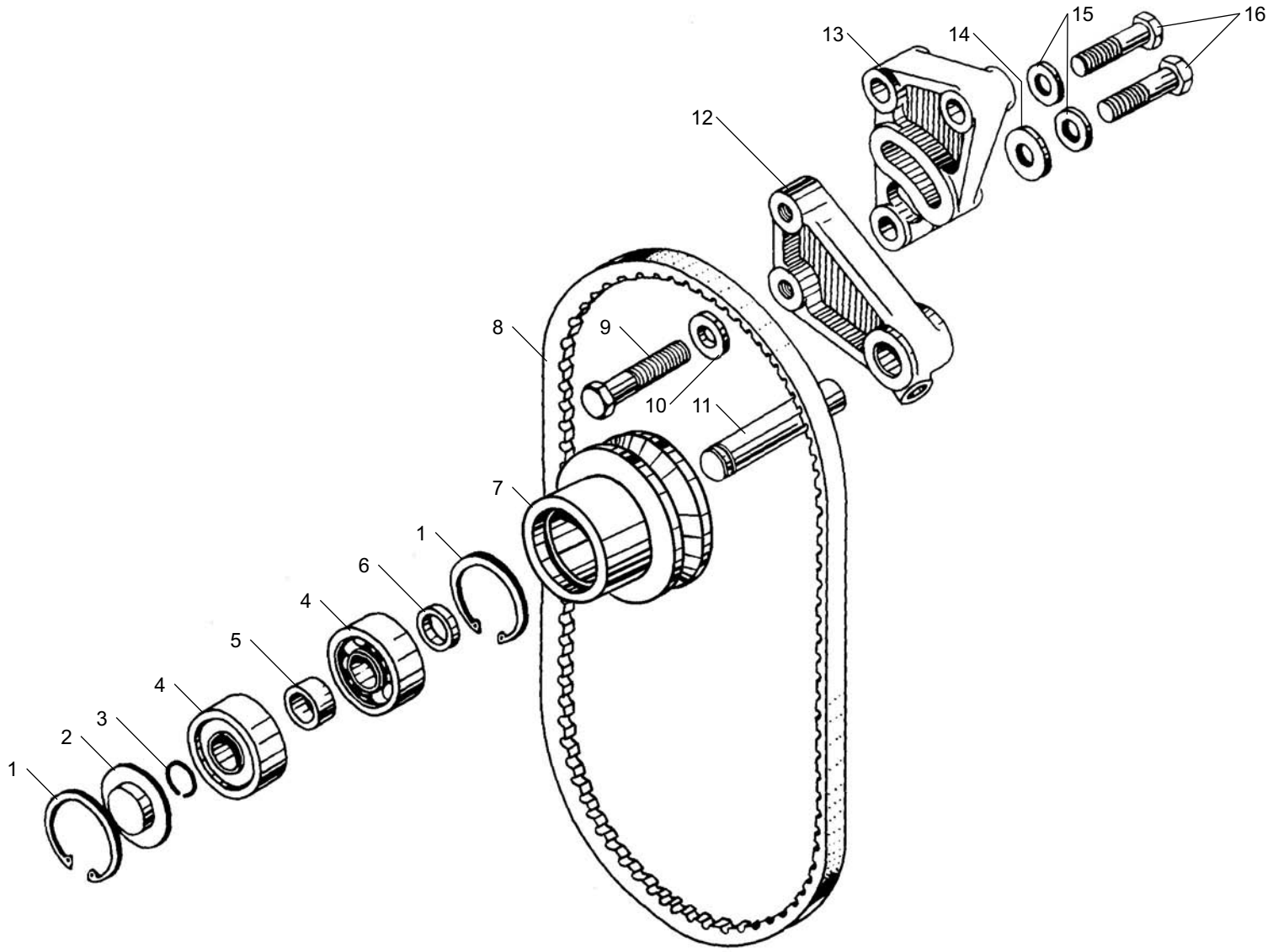

Рис. 30 Fig. **УСТРОЙСТВО НАТЯЖНОЕ РЕМНЯ ПРИВОДА ВОДЯНОГО НАСОСА двигателей ЯМЗ-6562.10, ЯМЗ-6563.10**
WATER PUMP BELT DRIVE TENSIONER of engines YMZ-6562.10, YMZ-6563.10

Рис. 31 ВЕНТИЛЯТОР И КОЖУХ ВЕНТИЛЯТОРА двигателей ЯМЗ-6562.10, ЯМЗ-6563.10
Fig. 31 FAN AND FAN CASE of engines YMZ-6562.10, YMZ-6563.10

№ поз. Pos. №	№ детали, узла или код Part №	Кол-во на двиг. Quantity per engine	Наименование	Description
1	**8.8885**	1	Вентилятор Borg Warner	Fan Borg Warner
2	236НЕ-1309010	1	Кожух вентилятора в сборе	Fan case, assy
3	201456-П29	4	Болт	Bolt
4	236НЕ2-1309064-Б	1	Кронштейн крепления кожуха правый верхний	Case fastening bracket, right, upper
5	656.1309065	2	Втулка кронштейна	Bracket bushing
6	236НЕ2-1309066	1	Кронштейн крепления кожуха левый верхний	Case fastening bracket, left, upper
7	236НЕ2-1309072	1	Кронштейн крепления кожуха правый нижний	Case fastening bracket, right, lower
8	236НЕ-1309065	2	Втулка	Bushing
9	236НЕ-1309074	1	Кронштейн крепления кожуха левый нижний	Case fastening bracket, left, lower
10	252135-П2	4	Шайба	Washer
11	250510-П29	4	Гайка	Nut
12	252136-П2	2	Шайба	Washer
13	201497-П29	1	Болт	Bolt
14	200319-П28	1	Болт	Bolt

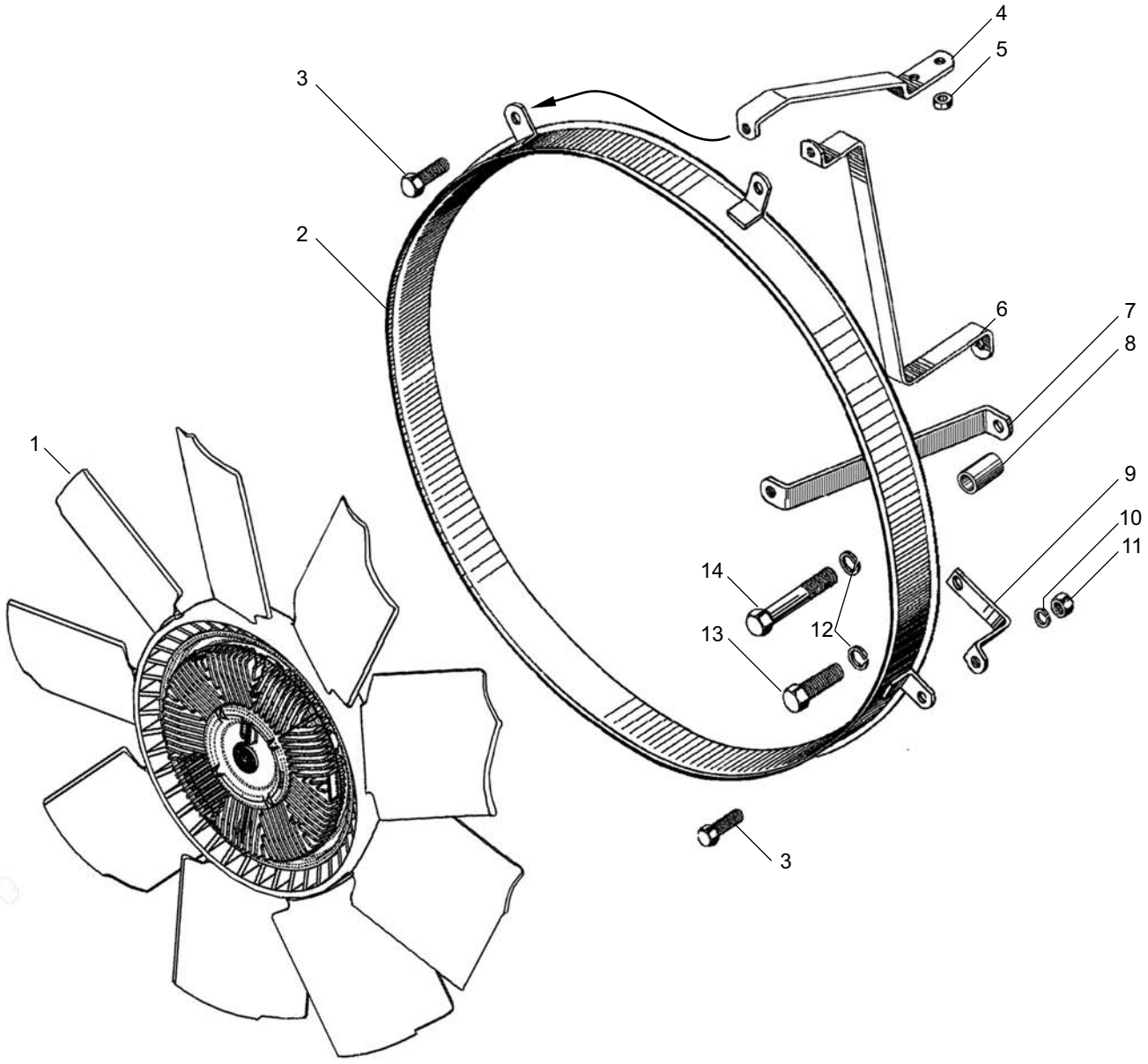

Рис. 31 Fig. **ВЕНТИЛЯТОР И КОЖУХ ВЕНТИЛЯТОРА двигателей ЯМЗ-6562.10, ЯМЗ-6563.10**
FAN AND FAN CASE of engines YMZ-6562.10, YMZ-6563.10

Рис. 32 ПРИВОД ВЕНТИЛЯТОРА двигателей ЯМЗ-6562.10, ЯМЗ-6563.10
Fig. 32 FAN DRIVE of engines YMZ-6562.10, YMZ-6563.10

№ поз. Pos. №	№ детали, узла или код Part №	Кол-во на двиг. Quantity per engine	Наименование	Description
-	**7511.1308011-40**	1	Привод вентилятора в сборе	Fan drive, assy
1	201499-П29	2	Болт М10-6gх30	Bolt M10-6gx30
2	252136-П2	2	Шайба 10	Washer 10
3	7511.1308050-10	1	Вал	Shaft
4	7511.1308025-40	1	Шкив	Pulley
5	7511.1308396	1	Манжета	Collar
6	250513-П29	4	Гайка М10х1-6Н	Nut M10x1-6H
7	312647-П2	6	Шайба 10	Washer 10
8	200328-П29	1	Болт М10-6gх95	Bolt M10-6gx95
9	312927-П29	1	Шайба 10	Washer 10
10	236НЕ-1308100	1	Корпус	Housing
11	236-1308108-Б	1	Прокладка	Gasket
12	310239-П29	1	Болт М10х1-6gх40	Bolt M10-6gx40
13	312482-П34	3	Шайба 10	Washer 10
14	840.1104349	1	Наконечник	End piece
15	316603-П29	1	Ввертыш	Screw stopper
16	312367-П2	1	Шайба	Washer

№ поз. Pos. №	№ детали, узла или код Part №	Кол-во на двиг. Quantity per engine	Наименование	Description
17	236НЕ-1308754	1	Трубка подвода масла	Oil delivery pipe
18	310096-П29	1	Болт М14х1,5-6gх30	Bolt M14-6gx30
19	312326	2	Шайба 14	Washer 14
20	45 9327 1074	3	Болт М10-6gх105	Bolt M10-6gx105
21	311401-П29	1	Гайка М22х1,5-6Н	Nut M22x1,5-6H
22	312490-П2	1	Шайба	Washer
23	236-1308104-В	1	Шестерня	Gear
24	201456-П29	4	Болт М8-6gх20	Bolt M10-6gx20
25	252135-П2	3	Шайба 8Т	Washer 8T
26	236-1308107-А	1	Фланец упорный	Thrust flange
27	236-1029034	1	Кольцо упорное	Thrust ring
28	8.8984	1	Подшипник 6-42305АЕМ	Bearing 6-42305AEM
29	7511.1308051	1	Втулка	Bushing
30	236НЕ-1308514-А2	1	Втулка	Bushing
31	8.8402	1	Подшипник 3553205	Bearing 3553205
32	236-1308008	1	Проставка	Spacer

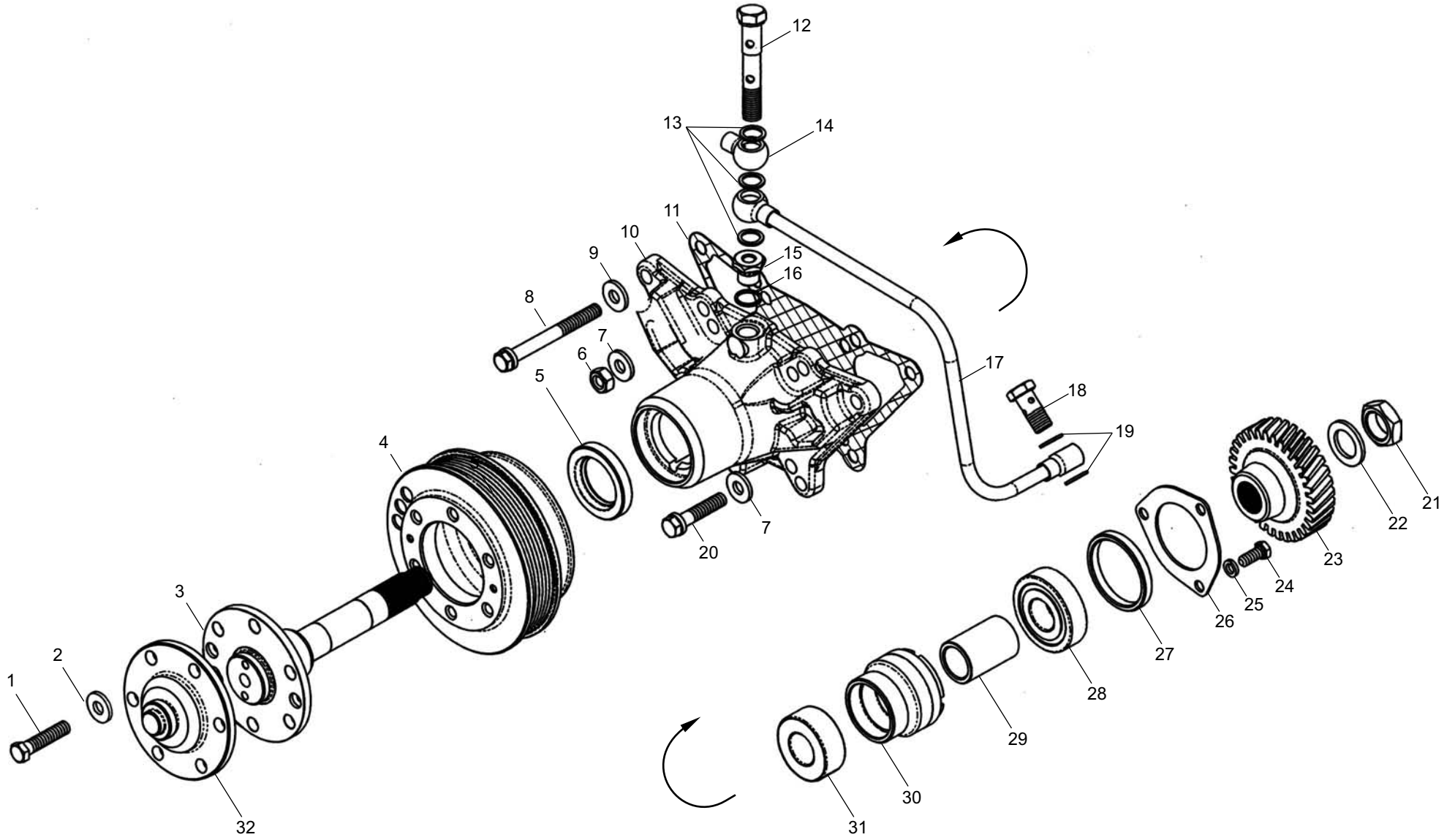

Рис. 32 Fig. **ПРИВОД ВЕНТИЛЯТОРА двигателей ЯМЗ-6562.10, ЯМЗ-6563.10**
FAN DRIVE of engines YMZ-6562.10, YMZ-6563.10

Рис. 33 УСТРОЙСТВО НАТЯЖНОЕ КОМПРЕССОРА двигателей ЯМЗ-6562.10, ЯМЗ-6563.10
Fig. 33 BELT TENSIONER of engines YMZ-6562.10, YMZ-6563.10

№ поз. Pos. №	№ детали, узла или код Part №	Кол-во на двиг. Quantity per engine	Наименование	Description
1	**8.8674**	1	Ремень BX 943 Lw	Belt BX 943 Lw
2	**236-3509300-А4**	1	Натяжное устройство в сборе	Tensioner, assy
3	201460-П29	2	Болт	Bolt
4	252135-П2	6	Шайба	Washer
5	200271-П29	1	Болт	Bolt
6	236-3509318-В	1	Крышка	Cover
7	**236-3509320**	1	Прокладка	Gasket
8	236-1028224	1	Кольцо стопорное	Locking ring
9	236-1307148	1	Кольцо пружинное	Spring ring
10	**46 1212 1322***	2	Подшипник 6-203А	Bearing 6-203A
10	**46 1212 1266***	2	Подшипник 203А	Bearing 203A
11	236-3509324-Б	1	Кольцо распорное	Distance ring
12	236-1307107	1	Кольцо	Ring
13	236-3509312-В	1	Шкив	Pulley
14	236-3509316-Б	1	Ось шкива	Pulley axle
15	45 9167 5012	1	Масленка 2.3.90.Ц6	Grease cup 2.3.90.Ц6
16	250659-П29	2	Гайка	Nut
17	204-1308054	1	Шайба	Washer
18	236-3509306-А	1	Кронштейн	Bracket
19	252137-П2	1	Шайба	Washer
20	250515-П29	1	Гайка	Nut
21	**236-3509308-Б**	1	Болт-натяжитель в сборе	Tensioning bolt, assy
22	201454-П29	3	Болт	Bolt

* устанавливается один из вариантов/ use one of above versions

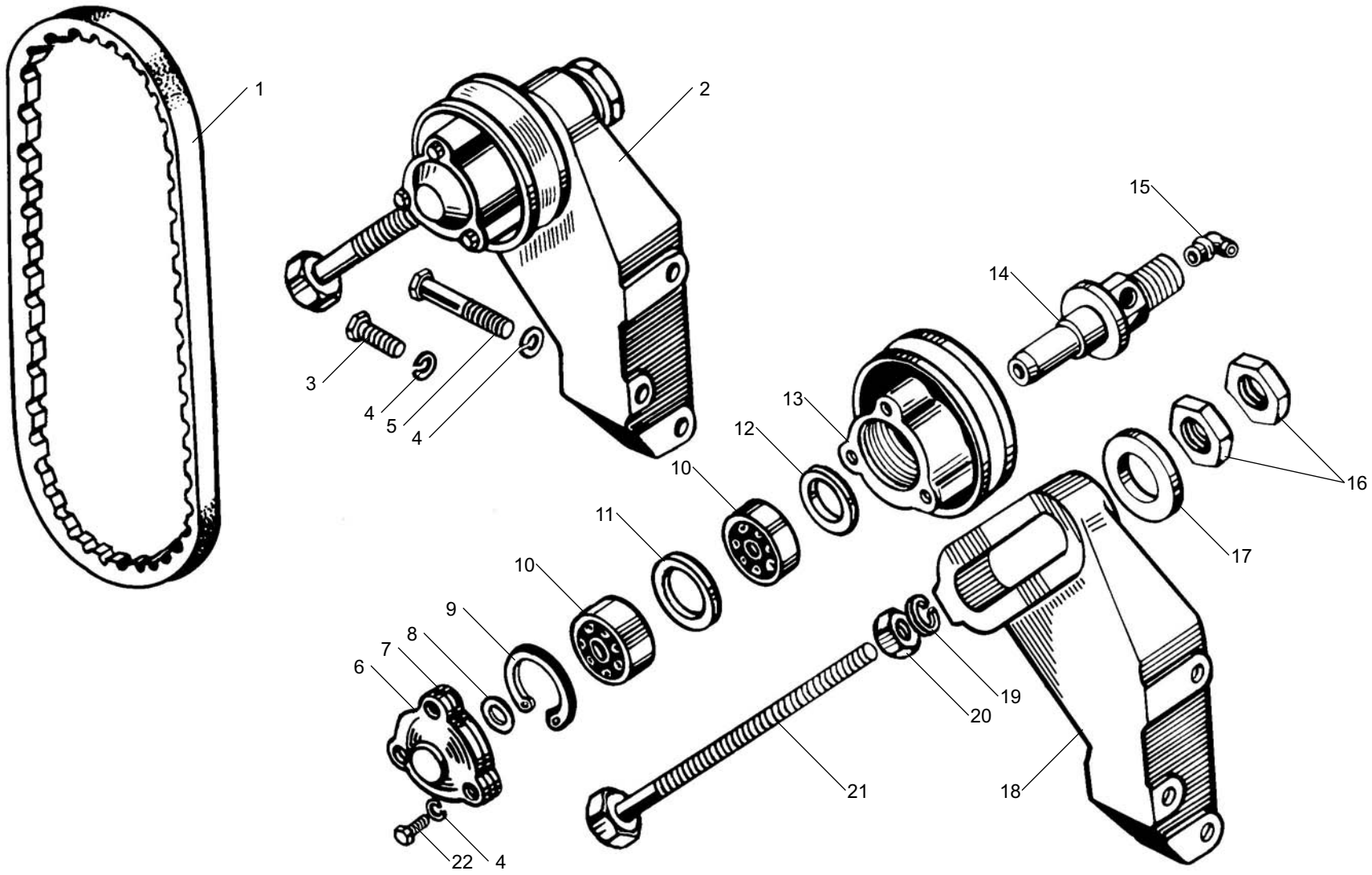

Рис. 33 Fig. **УСТРОЙСТВО НАТЯЖНОЕ КОМПРЕССОРА двигателей ЯМЗ-6562.10, ЯМЗ-6563.10**
BELT TENSIONER of engines YMZ-6562.10, YMZ-6563.10

Рис. 34 ЗАСЛОНКА АВАРИЙНОГО ОСТАНОВА двигателей ЯМЗ-6562.10, ЯМЗ-6563.10
Fig. 34 ENGINE BRAKE of engines YMZ-6562.10, YMZ-6563.10 (Throttle of engine safety stop)

№ поз. Pos. №	№ детали, узла или код Part №	Кол-во на двиг. Quantity per engine	Наименование	Description
-	**6561.1030234**	1	Заслонка аварийного останова с патрубком в сборе	Throttle of safety stop with branch pipe, assy
1	**6561.1115128**	1	Патрубок	Branch pipe
2	**534.1030244**	1	Заслонка	Throttle
3	534.1030246	1	Пластина замковая	Locking plate
4	201416-П29	2	Болт М6х12	Bolt M6x12
5	**310444-П29**	2	Шпилька М8х48	Stud M8x48
6	**6561.1030240**	1	Ось заслонки	Throttle pin
7	**840.1030150**	1	Привод заслонки в сборе	Throttle drive, assy
8	8401.1030160	1	Кнопка	Button

№ поз. Pos. №	№ детали, узла или код Part №	Кол-во на двиг. Quantity per engine	Наименование	Description
9	8401.1030155	1	Электромагнит	Electromagnet
10	**6561.1030250**	1	Кронштейн	Holder
11	**8401.1030182**	1	Кривошип возврата заслонки	Throttle reset crank
12	**8401.1030170**	1	Рычаг возврата заслонки	Throttle reset lever
13	236-1011358-А	1	Прокладка	Gasket
14	**250511-П29**	2	Гайка М8	Nut
15	**252135-П2**	2	Шайба 8	Washer 8
16	**312434-П**	1	Шайба 10	Washer 10
17	**45 9327 1074**	1	Болт М10-6gх105	Bolt M10-6gx105

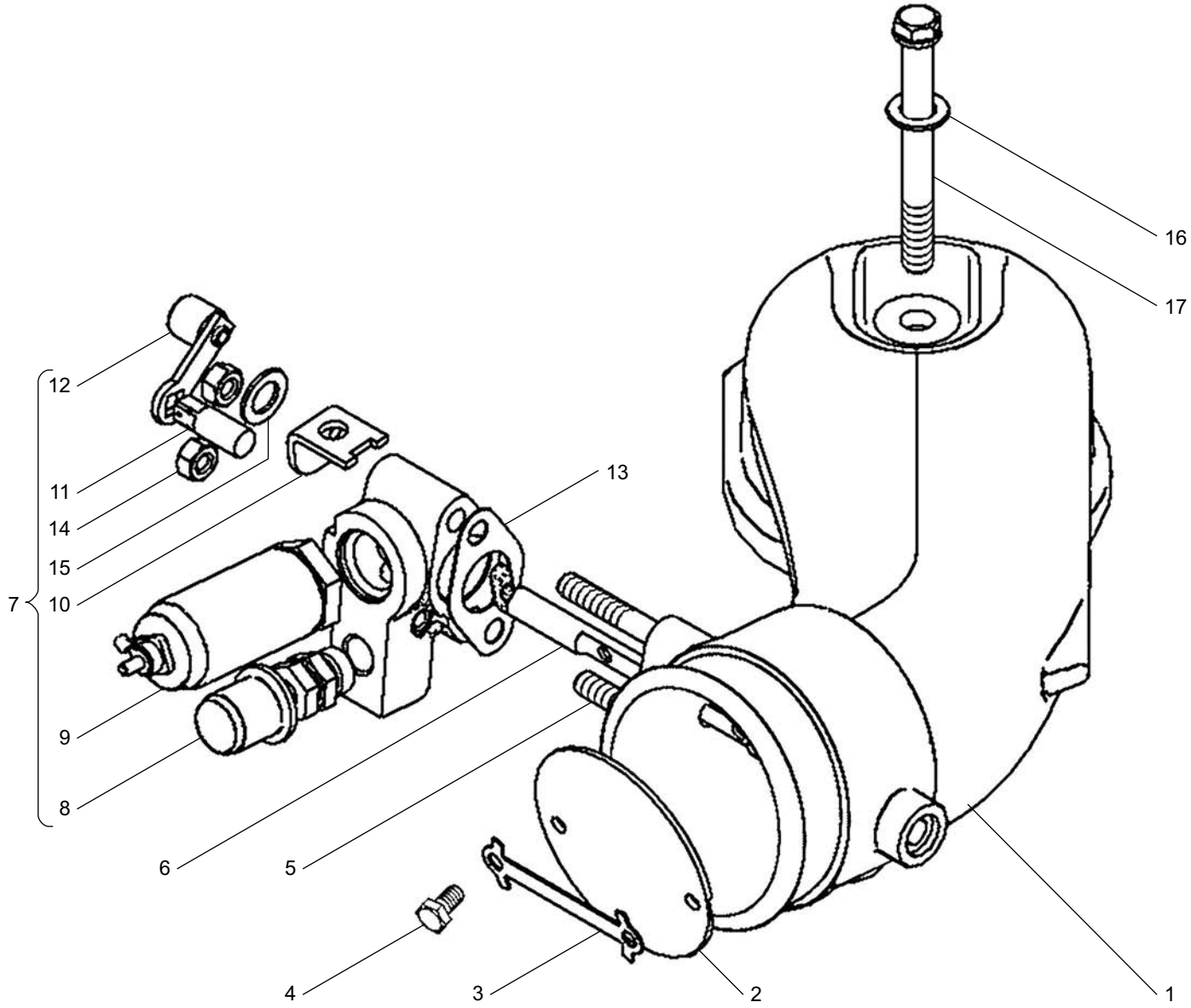

Рис. 34 Fig. **ЗАСЛОНКА АВАРИЙНОГО ОСТАНОВА двигателей ЯМЗ-6562.10, ЯМЗ-6563.10**
ENGINE BRAKE of engines YMZ-6562.10, YMZ-6563.10

Рис. 35 УСТАНОВКА ГЕНЕРАТОРА двигателей ЯМЗ-6562.10, ЯМЗ-6563.10
Fig. 35 ALTERNATOR MOUNTING of engines YMZ-6562.10, YMZ-6563.10

№ поз. Pos. №	№ детали, узла или код Part №	Кол-во на двиг. Quantity per engine	Наименование	Description
1	**8.8935**	1	Ремень 6РК-860 (Rubena)	Belt 6PK-860 (Rubena)
2	236-3701025-Б2	1	Планка натяжная	Tensioning strap
3	250038-П29	1	Шайба	Washer
4	252135-П2	3	Шайба	Washer
5	201458-П29	2	Болт	Bolt
6	238-3701780	1	Палец	Pin
7	**236-3701774**	1	Кронштейн	Bracket
8	252006-П29	2	Шайба	Washer
9	252136-П2	2	Шайба	Washer
10	250512-П29	1	Гайка	Nut
11	216233-П29	1	Шпилька	Stud
12	201501-П29	1	Болт	Bolt
13	250511-П29	1	Гайка	Nut

* установка генератора в сборе производится ОАО "МАЗ"/ Alternator mounting fulfills by MAZ

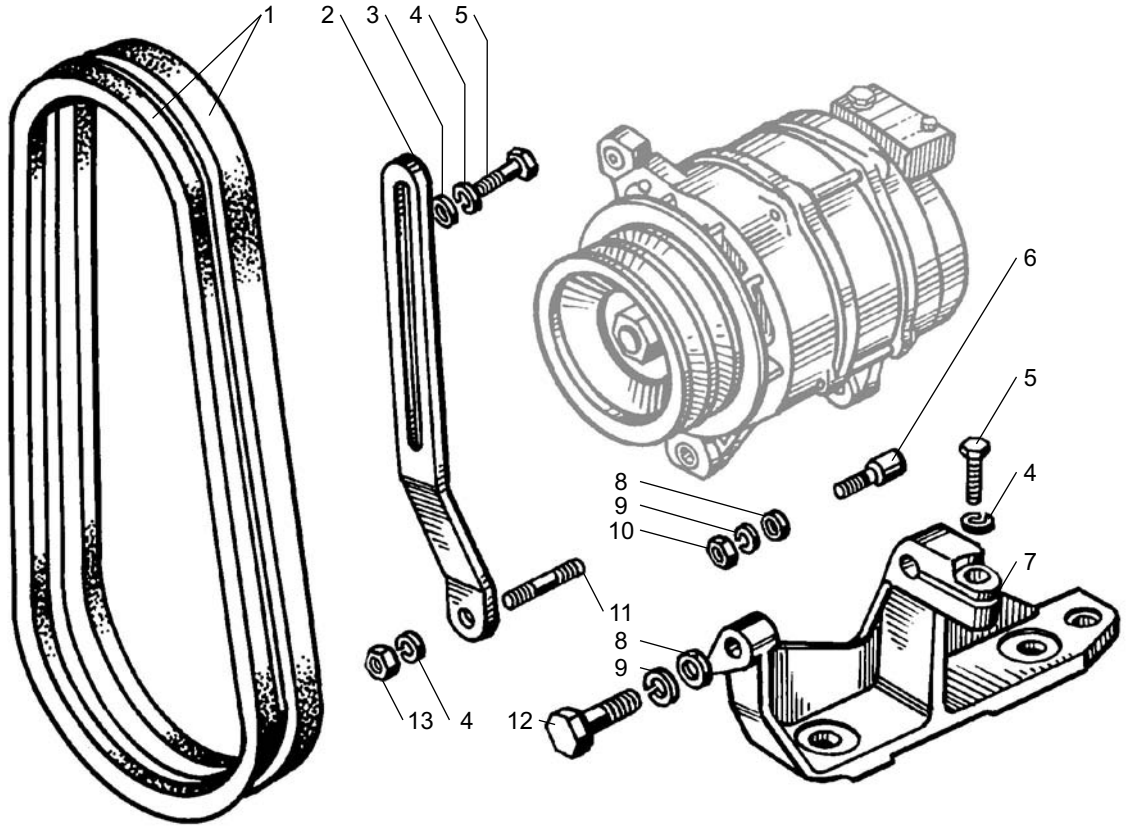

Рис. 35 Fig. **УСТАНОВКА ГЕНЕРАТОРА двигателей ЯМЗ-6562.10, ЯМЗ-6563.10**
ALTERNATOR MOUNTING of engines YMZ-6562.10, YMZ-6563.10

Рис. 36 УСТАНОВКА СТАРТЕРА двигателей ЯМЗ-6562.10, ЯМЗ-6563.10
Fig. 36 STARTER MOUNTING of engines YMZ-6562.10, YMZ-6563.10

№ поз. Pos. №	№ детали, узла или код Part №	Кол-во на двиг. Quantity per engine	Наименование	Description
1	201563-П29	2	Болт	Bolt
2	252137-П2	2	Шайба	Washer
3	236-3708704-Б	1	Кронштейн нижний	Bracket, lower

* установка стартера в сборе производится ОАО "МАЗ" / Starter mounting fulfills by MAZ

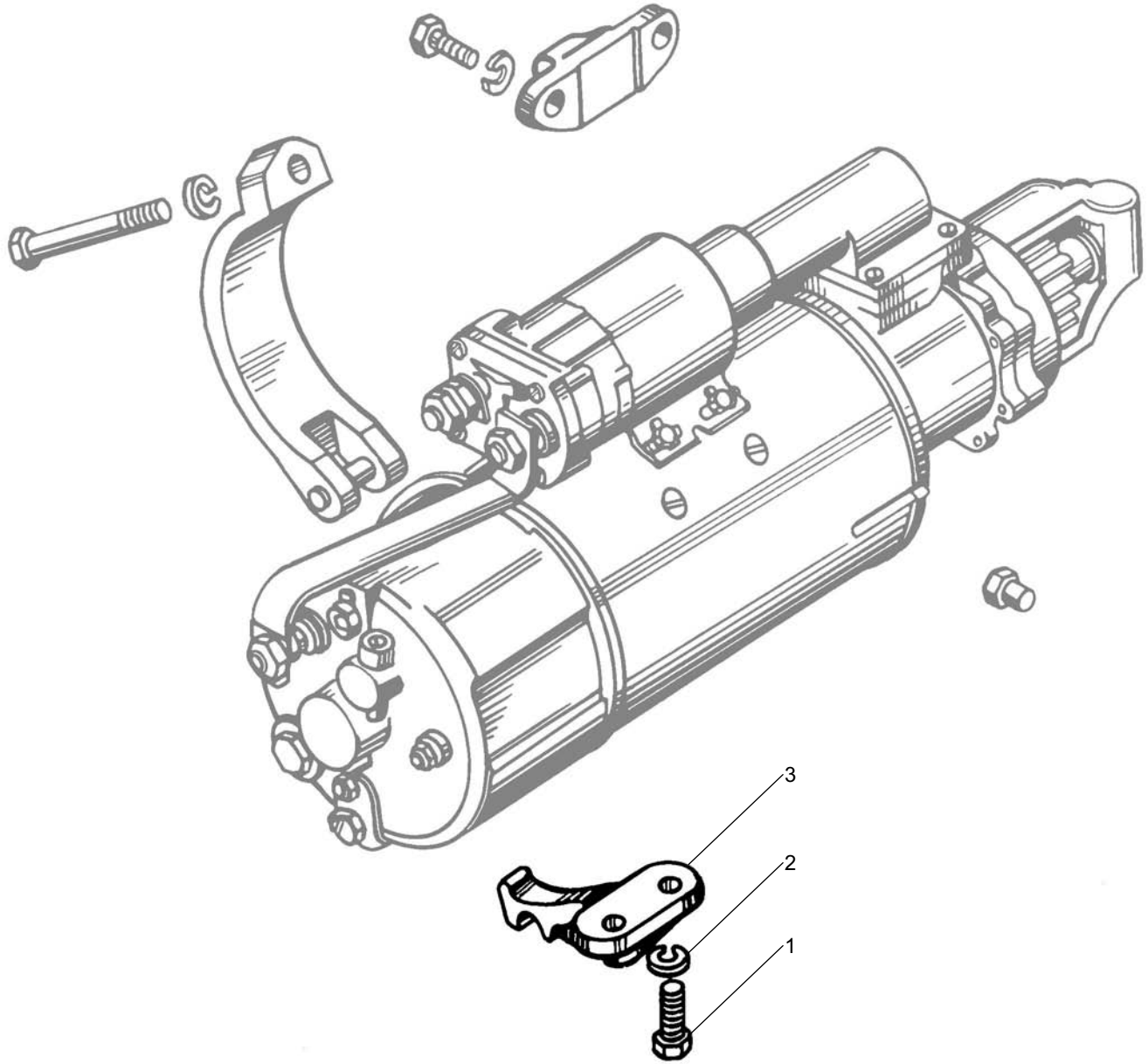

Рис. 36 Fig. **УСТАНОВКА СТАРТЕРА двигателей ЯМЗ-6562.10, ЯМЗ-6563.10**
STARTER MOUNTING of engines YMZ-6562.10, YMZ-6563.10

Рис. 37 УСТАНОВКА ДАТЧИКОВ ЭЛЕКТРОННОЙ СИСТЕМЫ УПРАВЛЕНИЯ (ЭСУ) двигателей ЯМЗ-6562.10, ЯМЗ-6563.10
Fig. 37 ELECTRIC CONTROL UNIT (ECU) SENSORS MOUNTING of engines YMZ-6562.10, YMZ-6563.10

№ поз. Pos. №	№ детали, узла или код Part №	Кол-во на двиг. Quantity per engine	Наименование	Description
1	**45 7382 5322**	2	Датчик температуры 233.3828	Temperature sensor 233.3828
2	**45 7382 7086**	1	Датчик давления надувочного воздуха 23.3855	Supercharge air pressure sensor 23.3855
3	**6561.1130160**	1	Трубка подвода воздуха к датчику давления наддуввочного воздуха	Air supply pipe to supercharge air pressure sensor
4	**192.3828***[3]	1	Датчик температуры топлива ТУ 37.459.068-85	Fuel temperature sensor ТУ 37.459.068-85
5	**ДС-1 406.3847060**	2	Датчик синхронизации	Timing sensor
6	6561.1130150	1	Экран защитный	Protective screen
-	6561.1130168	2	Прокладка регулировочная датчика скорости коленчатого вала	Adjusting shim of engine speed sensor
-	136.3763001-20*[1]	1	Микропроцессорный электронный блок управления с программным обеспечением	Electronic Control Unit (ECU) complete with software
-	136.3763001-30*[2]	1	Микропроцессорный электронный блок управления с программным обеспечением	Electronic Control Unit (ECU) complete with software
-	**ЭМП-01-30**	1	Электромеханический исполнительный механизм (ЭМИ) – электромагнит поворотный с активным ротором	Electromechanical actuator – Rotational electromagnet with active rotor
-	**50.7363**	1	Блок управления (БУ)	Control Unit
-	**КДБА 45 3621.003**	1	Модуль педальный	Foot module
	6561.3724010	1	Жгут МПСУ	
7	**36.3855-20***[3]	1	Датчик положения исполнительного механизма бесконтактный	Actuator position sensor, noncontact

*[1] для двигателя ЯМЗ-6562.10 / for engine YMZ-6562.10
*[2] для двигателя ЯМЗ-6563.10 / for engine YMZ-6563.10
*[3] входит в состав ТНВД в сборе / a part of unit H-P fuel injection pump, assy

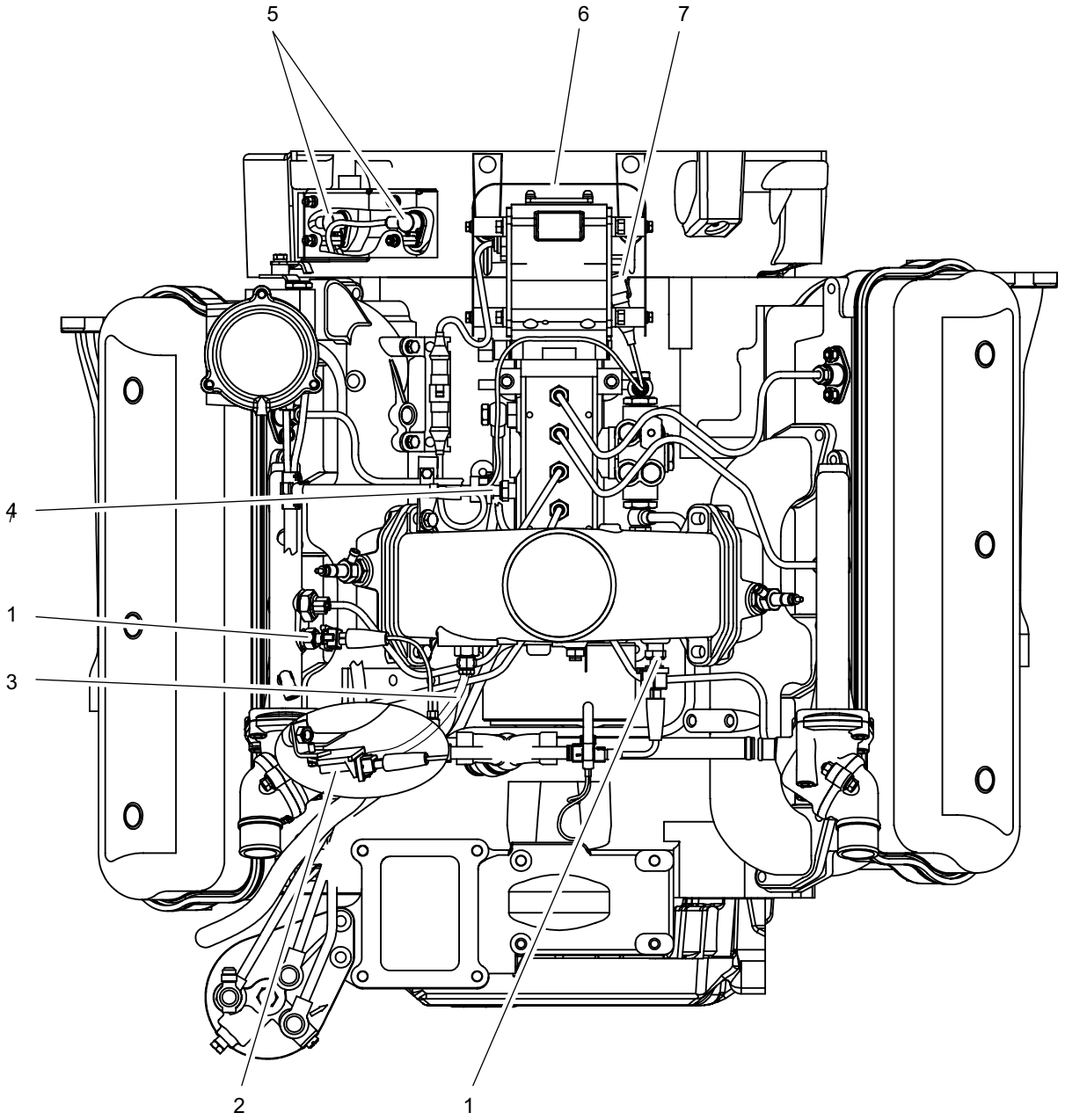

Рис. 37 Fig. **УСТАНОВКА ДАТЧИКОВ ЭЛЕКТРОННОЙ СИСТЕМЫ УПРАВЛЕНИЯ (ЭСУ) двигателей ЯМЗ-6562.10, ЯМЗ-6563.10**
ELECTRIC CONTROL UNIT (ECU) SENSORS MOUNTING of engines YMZ-6562.10, YMZ-6563.10

Рис. 38 ИНСТРУМЕНТ ВОДИТЕЛЯ И ПРИСПОСОБЛЕНИЯ двигателей ЯМЗ-6562.10, ЯМЗ-6563.10
Fig. 38 DRIVER'S TOOL AND ACCESSORIES of engines YMZ-6562.10, YMZ-6563.10

№ поз. Pos. №	№ детали, узла или код Part №	Кол-во на двиг. Quantity per engine	Наименование	Description
1	236-3901552-Б3	1	Сумка для инструмента	Tool bag
2	200-3901503-А2	1	Вороток	Tommy bar
3	236-3901588	1	Вороток	Tommy bar
4	200-3901578-Б2	1	Ключ торцовый 24	Socket wrench 24
5	236-3901496	1	Вороток	Tommy bar
6	39 3621 0000	1	Щупы специальные 82801.00	Feeler gauge 82801.00
7	236-3901510	1	Ключ торцовый 10	Socket wrench 10
8	236-3901210-А2	1	Съемник форсунки в сборе	Injector remover, assy
9	236-3901490	1	Ключ торцовый 19	Socket wrench 19
10	236-3901502-А2	1	Ключ торцовый 14	Socket wrench 14
11	236-3901508	1	Ключ торцовый 12	Socket wrench 12

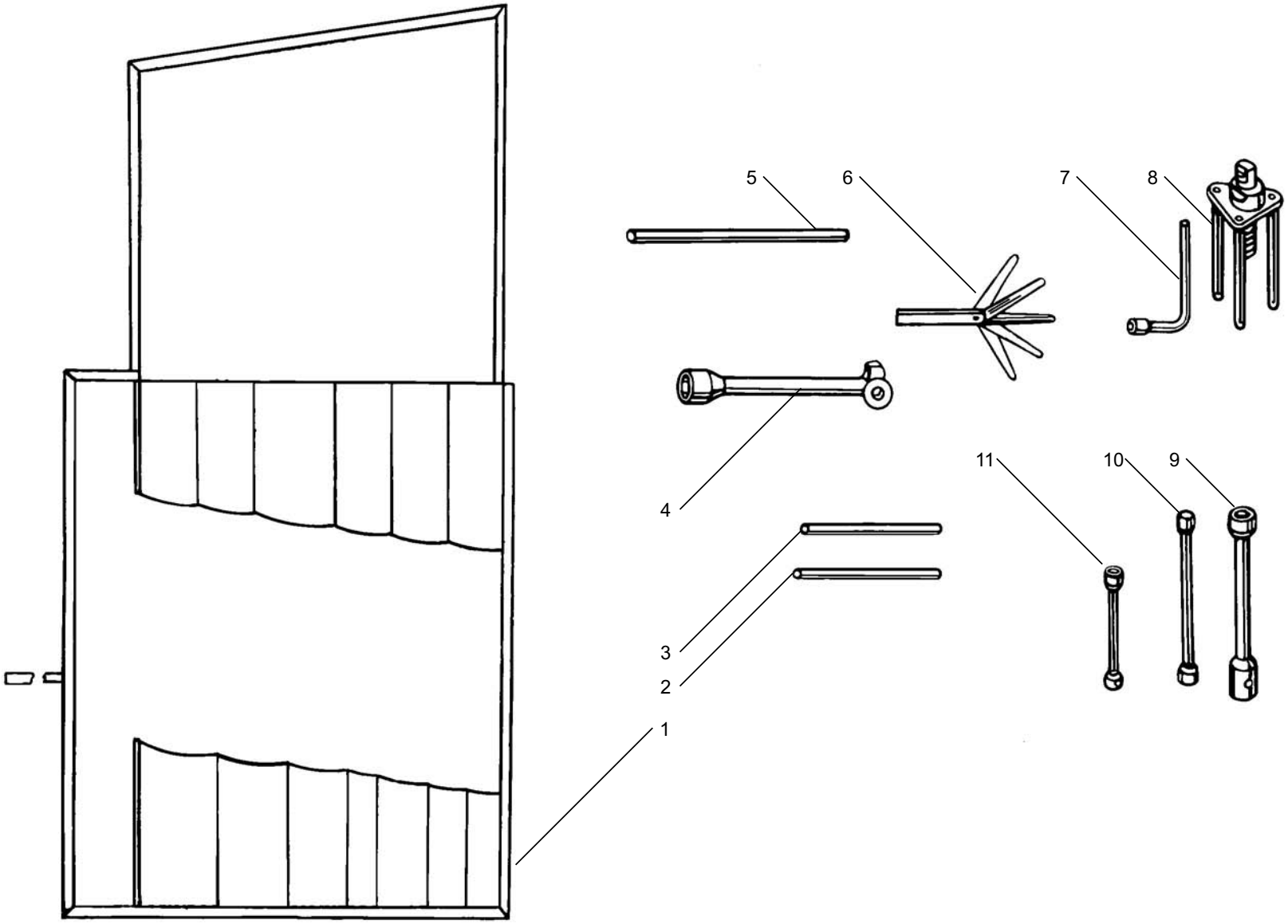

Рис. 38 Fig. **ИНСТРУМЕНТ ВОДИТЕЛЯ И ПРИСПОСОБЛЕНИЯ двигателей ЯМЗ-6562.10, ЯМЗ-6563.10**
DRIVER'S TOOLS AND ACCESSORIES of engines YMZ-6562.10, YMZ-6563.10

Агрегаты двигателей
ЯМЗ-6562.10
ЯМЗ-6563.10

Сцепление и коробка передач

Units of engines
YMZ-6562.10
YMZ-6563.10

Clutch and gearbox

Рис. 1 СЦЕПЛЕНИЕ для двигателей ЯМЗ-6562.10, ЯМЗ-6563.10
Fig. 1 CLUTCH for engines YMZ-6562.10, YMZ-6563.10

№ поз. Pos. №	№ детали, узла или код Part №	Кол-во на двиг. Quantity per engine	Наименование	Description
1	**182.1601130-10**	1	Диск ведомый в сборе	Driven disk, assy
2	313020-П2	8	Заклепка	Rivet
3	184.1601158	4	Штифт упорный	Thrust pin
4	184.1601153	2	Диск демпфера	Damper disk
5	184.1601167	2	Пружина тарельчатая	Disk spring
6	184.1601142	1	Ступица ведомого диска	Driven disk hub
7	181.1601150	8	Пружина демпфера	Damper spring
8	184.1601131	1	Диск ведомый с фрикционными накладками в сборе	Driven disk with friction lining, assy
9	**183.1601404**	12	Заклепка	Rivet
10	**184.1601138***	2	Накладка фрикционная	Friction lining
10	**184.1601138-01***	2	Накладка фрикционная	Friction lining
11	184.1601132	1	Диск ведомый с пластинами в сборе	Driven disk with plates, assy
12	**183.1601402**	36	Заклепка	Rivet
13	184.1601134	1	Диск ведомый с кольцами демпфера	Driven disk with damper rings
14	**184.1601135**	12	Пластина пружинная	Spring plate
15	**182.1601342**	16	Пластина нажимного диска	Pressure disk plate
16	257257-П2	4	Заклепка	Rivet
17	252006-П2	4	Шайба	Washer
18	**45 9348 1571**	12	Болт	Bolt
19	312695-П2	12	Шайба	Washer
20	182.1601090-05	1	Диск нажимной с кожухом в сборе	Pressure disk with case, assy
-	**183.1601090-05**	1	Диск нажимной с кожухом в сборе	Pressure disk with case, assy
21	182.1601343-10	4	Болт нажимного диска	Pressure disk bolt
22	182.1601122	1	Кожух сцепления с пластинами в сборе	Clutch casing with plates, assy
23	182.1601344	4	Втулка	Bushing
24	**182.1601360**	1	Кольцо упорное кожуха	Casing thrust ring
25	201464-П29	12	Болт	Bolt
26	**182.1601097**	6	Скоба	Clamp
27	182.1601364-50	12	Втулка	Bushing
28	**1840.1601180**	1	Муфта выключения сцепления в сборе	Clutch release coupling, assy
29	**184.1601273-71**	1	Шайба пружинная	Spring washer
30	**183.1601198-90**	1	Кольцо	Ring
31	**182.1601115**	1	Пружина нажимная	Pressure spring
32	184.1601120-71	1	Кольцо упорное	Thrust ring
33	**182.1601093-10**	1	Диск нажимной	Pressure disk
33	**183.1601093-10**	1	Диск нажимной	Pressure disk
34	**238-1601010-В**	1	Картер сцепления со втулками в сборе	Clutch housing with bushings, assy
35	236-1601030-А2	2	Крышка люка картера	Housing hatch cover
36	252137-П2	12	Шайба	Washer
37	310214-П29	12	Болт	Bolt
38	236-1601215-Б	1	Вал выключения сцепления	Clutch release shaft
39	314004-П29	1	Шпонка	Key
40	238Н-1601040	1	Корпус уплотнителя вала	Shaft seal housing
41	236-1601216-Б2	2	Втулка	Bushing
42	252139-П2	8	Шайба	Washer
43	310235-П29	8	Болт	Bolt
44	252135-П2	8	Шайба	Washer
45	201454-П29	8	Болт	Bolt
46	**1830.1601203-01**	1	Вилка выключения сцепления	Clutch release fork
47	310213-П29	2	Болт	Bolt
48	260316-П2	1	Заглушка	Blank plug
49	45 9167 5005	2	Масленка 2.3.45 Ц6	Lubricator 2.3.45 Ц6
-	183.1601087-15	1	Диск нажимной с муфтой и кожухом в сборе	Pressure disk with coupling and case, assy
-	182.1601087-15	1	Диск нажимной с муфтой и кожухом в сборе	Pressure disk with coupling and case, assy
-	252136-П2	2	Шайба	Washer

* устанавливается один из вариантов / mounted one of the alternatives

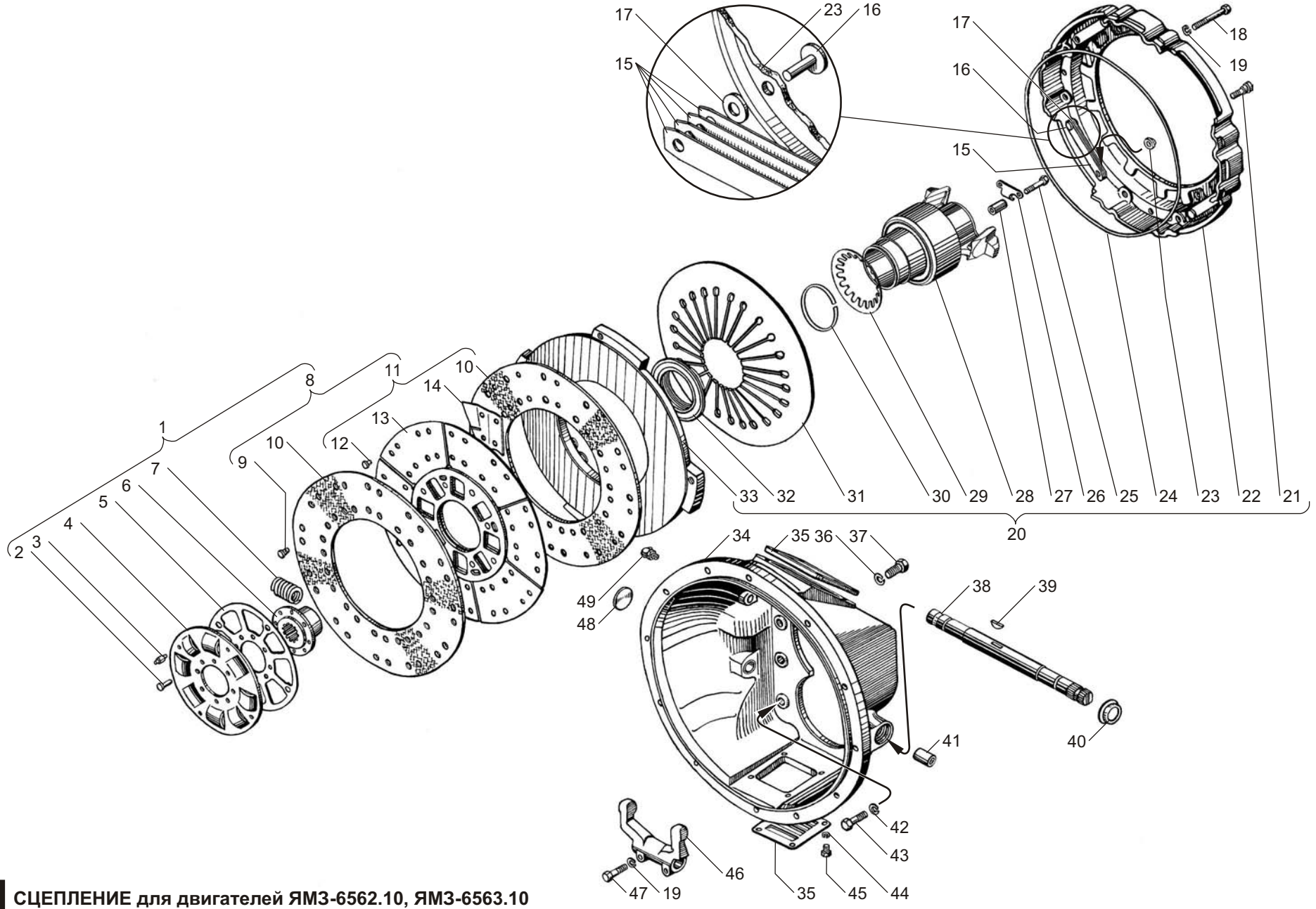

Рис. 1 Fig. **СЦЕПЛЕНИЕ для двигателей ЯМЗ-6562.10, ЯМЗ-6563.10**
CLUTCH for engines YMZ-6562.10, YMZ-6563.10

Рис. 2 КОРОБКА ПЕРЕДАЧ В СБОРЕ для двигателей ЯМЗ-6562.10, ЯМЗ-6563.10
Fig. 2 GEARBOX ASSEMBLY for engines YMZ-6562.10, YMZ-6563.10

№ рис. Fig. №	№ детали, узла или код Part №	Кол-во, шт. Quantity	Наименование	Description
1	**2381.1700006-06*[1]**	1	Коробка передач с демультипликатором и деталями выключения сцепления в сборе	Gearbox complete with demultiplicator and clutch switch-off parts, assy
2	**2361.1700015-06*[2]**	1	Коробка передач с транспортными деталями в сборе	Gearbox complete with transport parts, assy

*1 - для двигателей ЯМЗ-6562.10
*2 - для двигателей ЯМЗ-6563.10

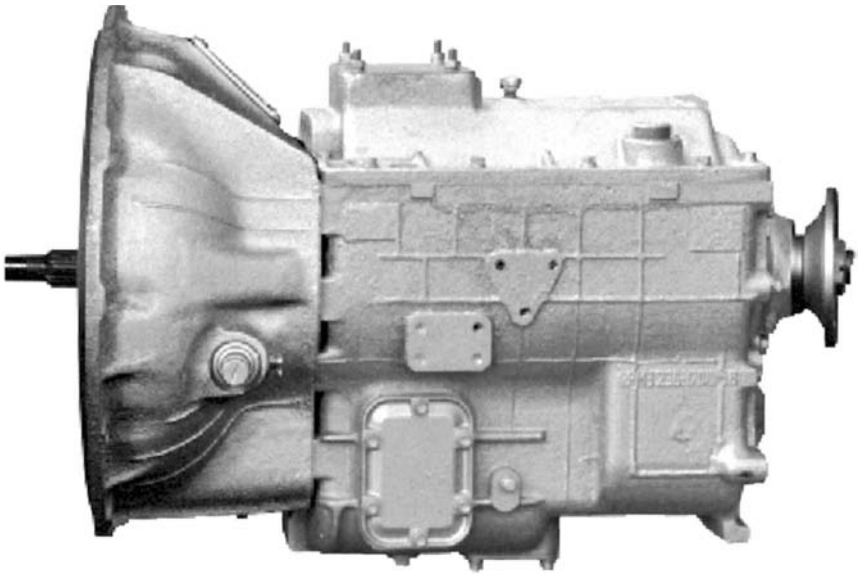

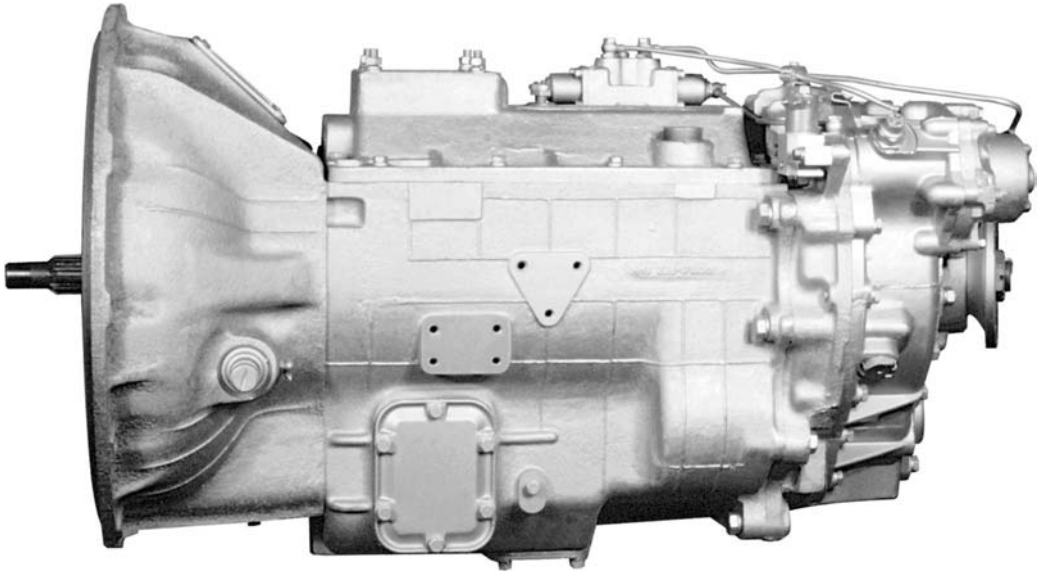

Рис. 2 Fig.

КОРОБКА ПЕРЕДАЧ В СБОРЕ для двигателей ЯМЗ-6562.10, ЯМЗ-6563.10
GEARBOX ASSEMBLY for engines YMZ-6562.10, YMZ-6563.10

Рис. 3 КАРТЕР КОРОБКИ ПЕРЕДАЧ ЯМЗ-2381 В СБОРЕ для двигателя ЯМЗ-6562.10
Fig. 3 YMZ-2381 GEARBOX CASE for engine YMZ-6562.10

№ поз. Pos. №	№ детали, узла или код Part №	Кол-во на двиг. Quantity per engine	Наименование	Description
-	2381.1701040	1	Крышка подшипника первичного вала в сборе	Bearing cover of input shaft, assy
1	2381.1701041	1	Крышка подшипника	Bearing cover
2	**236-1701042-А**	1	Прокладка	gasket
3	**201-1701230**	1	Манжета в сборе	Collar, assy
-	**238М-1701010-41**	1	Картер коробки передач в сборе	Gearbox case, assy
4	238М-1701015-41	1	Картер коробки передач	Gearbox case
5	236-1702182	1	Штифт установочный	Locating pin
6	**238М-1701207-41**	1	Кольцо центрирующее заднего подшипника вторичного вала	Centering ring of output shaft rear bearing
7	**238М-1701078**	1	Гнездо заднего подшипника промежуточного вала	Seat of countershaft rear bearing
8	252139-П2	8	Шайба	Washer
9	310235-П29	8	Болт	Bolt
10	**200-1701021-А**	2	Прокладка	Gasket
11	236-1701020	2	Крышка люка отбора мощности	Power take-off hatch cover
12	200-1701041	12	Шайба	Washer
13	201497-П29	12	Болт	Bolt
14	336.1704049	1	Сетка заборника со стаканом в сборе	Oil intake screen with sleeve, assy
15	**236-1704056-А**	1	Прокладка	Gasket
16	**236-1704054-Б**	1	Крышка заборника	Oil intake cover
17	252136-П2	4	Шайба	Washer
18	312336-П34	1	Шайба	Washer
19	238-1721255	1	Пробка сливного отверстия с магнитом в сборе	Magnetic drain plug, assy
20	238-1721258	1	Пробка	Plug
21	312480-П2	2	Шайба	Washer
22	236-1704130	6	Кольцо пружинное	Spring ring
23	**34 9841 3023**	1	Магнит ФЭ 7.770.055	Magnet ФЭ 7.770.055
24	236-1704128	1	Кожух магнита	Magnet case
25	220116-П2	1	Винт	Screw
26	316135-П2	2	Пробка	Plug
27	**201.1721414**	3	Прокладка регулировочная	Adjusting gasket
28	**201.1721416**	2	Прокладка регулировочная	Adjusting gasket
29	201.1701035*	1	Прокладка регулировочная 2-2,45 мм.	Adjusting gasket 2-2,5 mm thickness
-	201.1701035-01*	1	Прокладка регулировочная 2,25-2,9 мм.	Adjusting gasket 2,5-3 mm thickness
-	201.1701035-02*	1	Прокладка регулировочная 2,9-3,35 мм	Adjusting gasket 3-3,5 mm thickness
-	201.1701035-03*	1	Прокладка регулировочная 3,35-3,85 мм	Adjusting gasket 3,5-4 mm thickness
30	316198-П29	1	Пробка	Plug
31	201499-П29	6	Болт	Bolt

* устанавливается подбором не более 2-х шт. / install by fitting no more then 2 pieces

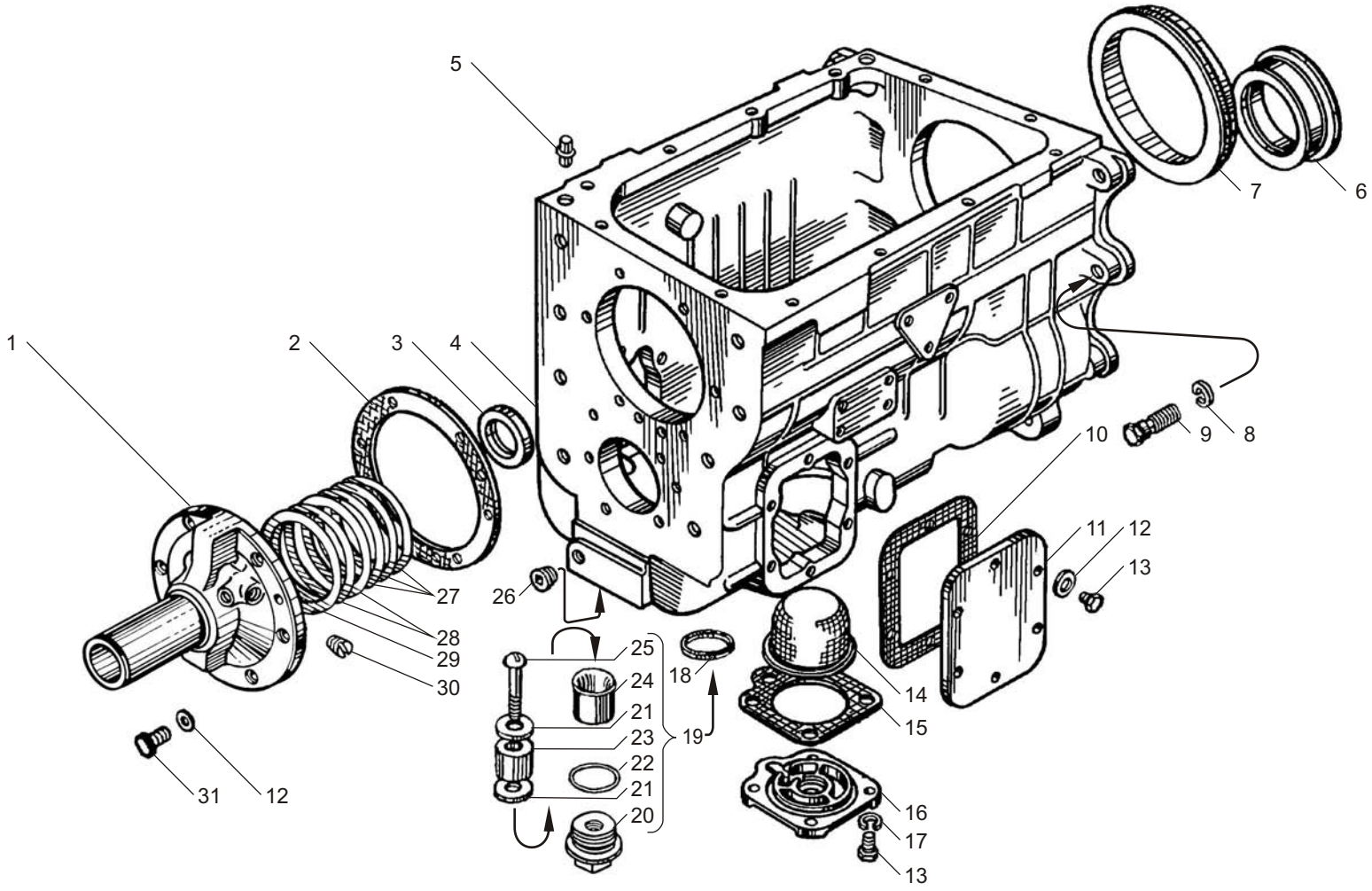

Рис. 3 Fig. **КАРТЕР КОРОБКИ ПЕРЕДАЧ ЯМЗ-2381 В СБОРЕ для двигателя ЯМЗ-6562.10**
YMZ-2381 GEARBOX CASE for engine YMZ-6562.10

Рис. 4 КАРТЕР КОРОБКИ ПЕРЕДАЧ ЯМЗ-2361 В СБОРЕ для двигателя ЯМЗ-6563.10
Fig. 4 YMZ-2361 GEARBOX CASE for engine YMZ-6563.10

№ поз. Pos. №	№ детали, узла или код Part №	Кол-во на двиг. Quantity per engine	Наименование	Description
1	**2381.1701040**	1	Крышка подшипника	Bearing cover
2	201499-П29	10	Болт	Bolt
3	200-1701041	12	Шайба	Washer
4	201.1721414	3	Прокладка регулировочная	Adjusting gasket
5	201.1721416	2	Прокладка регулировочная	Adjusting gasket
6	**236-1701042-А**	1	Прокладка крышки подшипника	Bearing cover gasket
7	**236-1701230**	1	Манжета в сборе	Collar, assy
8	236-1701015-Б	1	Картер коробки передач	Gearbox case
-	**236-1701010-Б**	1	Картер коробки передач с шайбами в сборе	Gearbox case with washers, assy
9	236-1702182	2	Штифт верхний установочный	Locating pin, upper
10	**236У-1701203**	1	Прокладка крышки заднего подшипника	Rear bearing cover gasket
11	**2361.1701205**	1	Крышка заднего подшипника вторичного вала	Rear bearing cover of output shaft, assy
12	252137-П2	10	Шайба	Washer
13	201544-П29	10	Болт	Bolt
14	**210-1701210-А4**	1	Манжета в сборе	Collar, assy
15	316105-П29	1	Пробка	Plug
16	316104-П29	5	Пробка	Plug
17	236-1701074-А2	1	Крышка заднего подшипника промежуточного вала	Rear bearing cover of countershaft, assy

№ поз. Pos. №	№ детали, узла или код Part №	Кол-во на двиг. Quantity per engine	Наименование	Description
18	**236-1701075-А**	1	Прокладка	Gasket
19	201497-П29	12	Болт	Bolt
20	236-1701020	2	Крышка люка отбора мощности	Power take-off hatch cover
21	**200-1701021-А**	2	Прокладка	Gasket
22	316121-П29	1	Пробка уровня смазки	Oil lever plug
23	336.1704049	1	Сетка заборника в сборе	Oil intake gauze, assy
24	**236-1704056-А**	1	Прокладка	Gasket
25	**236-1704054-Б**	1	Крышка заборника	Oil intake cover
26	252136-П2	10	Шайба	Washer
27	312336-П34	1	Шайба	Washer
28	238-1721255	1	Пробка сливного отверстия с магнитом в сборе	Drain plug with magnet, assy
29	238-1721258	1	Пробка	Plug
30	312480-П2	2	Шайба	Washer
31	236-1704130	6	Кольцо пружинное	Spring ring
32	**34 9841 3023**	1	Магнит ФЭ 7.770.055	Magnet ФЭ 7.770.055
33	236-1704128	1	Кожух магнита	Magnet case
34	220116-П2	1	Винт	Screw
35	316135-П2	2	Пробка	Plug

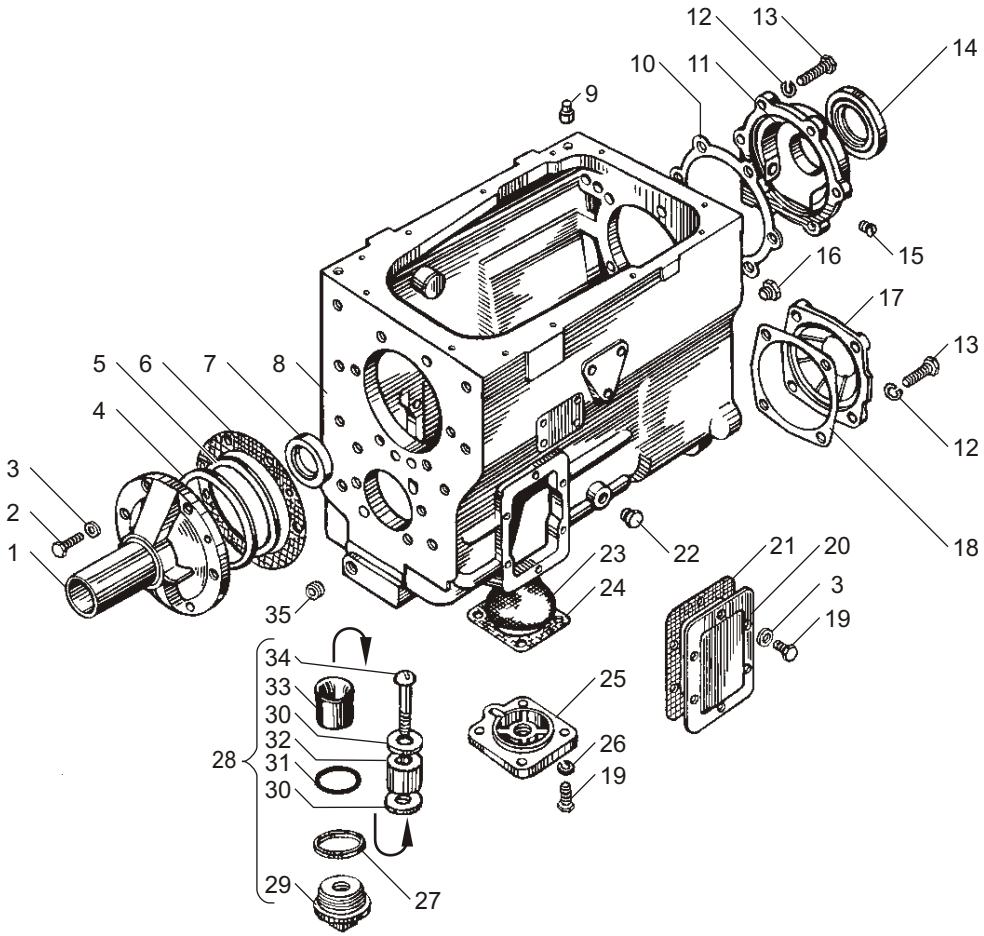

Рис. 4 Fig. **КАРТЕР КОРОБКИ ПЕРЕДАЧ ЯМЗ-2361 В СБОРЕ для двигателя ЯМЗ-6563.10**
YMZ-2361 GEARBOX CASE for engine YMZ-6563.10

Рис. 5 ВАЛЫ И ШЕСТЕНИ КОРОБКИ ПЕРЕДАЧ ЯМЗ-2381 для двигателя ЯМЗ-6562.10
Fig. 5 SHAFTS AND GEARS of YMZ-2381 GEARBOX for engine YMZ-6562.10

№ поз. Pos. №	№ детали, узла или код / Part №	Кол-во Quantity	Наименование	Description
1	**8.8303**		Шарикоподшипник 6-205К	Ball bearing 6-205К
2	**240-1307090**	1	Манжета в сборе	Collar, assy
3	236-1701478-Б	1	Корпус манжеты	Collar housing
4	**200-1701034**	1	Кольцо стопорное	Lock ring
5	**46 1294 5614**	1	Подшипник задний 170314Л	Bearing 170314Л, rear
6	**2381.1701025**	1	Вал первичный с трубкой и втулкой в сборе	Input shaft with pipe and bushing, assy
-	**2381.1701026**	1	Втулка	Bushing
-	**2381.1701029**	1	Кольцо стопорное втулки	Bushing lock ring
7	2381.1701030	1	Вал первичный	Input shaft
8	336.1701043	1	Трубка маслоотводная	Oil pick-up pipe
9	**2381.1701122**	2	Шайба упорная	Thrust washer
10	**2381.1701121-10**	1	Втулка подшипника	Bearing bushing
11	**46 1213 3873**	1	Подшипник 664818Д	Bearing 664818Д
12	**238М-1701112**	1	Шестерня 1-ой передачи вторичного вала	Output shaft 1st speed gear
13	**236-1701150-Б2**	1	Синхронизатор 1-ой и 2-ой передач	Synchronizer of 1st and 2nd speed
14	**238-1701113**	1	Втулка распорная	Spacing sleeve
15	**236-1701135**	1	Втулка	Bushing
16	**238А-1701131**	1	Шестерня 2-ой передачи вторичного вала	Output shaft 2nd speed gear
17	**236-1701138**	1	Втулка	Bushing
18	**238А-1701129**	1	Шестерня 4-ой передачи	4th speed gear
19	**236-1701144-Г***	1	Шайба упорная	Thrust washer
20	**236-1701144-Д***	1	Шайба упорная	Thrust washer
20	**236-1701144-Е***	1	Шайба упорная	Thrust washer
20	**236-1701144-Ж***	1	Шайба упорная	Thrust washer
20	**236-1701151-А**	1	Синхронизатор 3-ей и 4-ой передач	Synchronizer of 3rd and 4th speed
21	**46 2253 6674**	1	Подшипник передний вторичного вала 76-592708М1	Output shaft bearing 76-592708М1, front
22	**236-1701067-А**	2	Кольцо Б 40	Ring Б 40
23	**238-1701140**	1	Шестерня заднего хода	Reverse speed gear
24	**238-1701280**	1	Муфта включения заднего хода	Reverse speed shift coupling
25	**238М-1701282**	1	Втулка муфты	Coupling bushing
26	**238-1701283**	1	Кольцо пружинное упорное	Thrust spring ring
27	**238-1701194**	1	Гайка кольцевая	Circular nut
28	**46 1274 7501**	1	Подшипник задний вторичного вала 50315А	Output shaft bearing 50315А, rear
29	**238-1701034**	1	Кольцо стопорное	Locking ring
30	**236-1701145-А**	1	Шпонка замковая упорной шайбы	Safety key
31	314001-П	5	Шпонка	Key
32	**238М-1701100-10**	1	Вал вторичный в сборе	Output shaft, assy
33	**238М-1701105**	1	Вал вторичный	Output shaft
34	236-1701043-Б	1	Трубка маслоотводная вторичного вала	Oil pick-up pipe of output shaft
35	310067-П2	2	Болт	Bolt
36	200-1701060	1	Шайба упорная промежуточного вала	Countershaft thrust washer
37	**46 2113 0869**	1	Подшипник задний 3609	Bearing 3609, rear
38	**238Н-1701048**	1	Вал промежуточный	Countershaft
39	314000-П	4	Шпонка	Key
40	**238А-1701050**	1	Шестерня 1-ой передачи	1st speed gear
41	238-1701059	1	Втулка распорная	Spacing sleeve
42	**238А-1701051**	1	Шестерня 2-ой передачи	2nd speed gear
43	**238А-1701053**	1	Шестерня 4-ой передачи	4th speed gear
44	**236-1701057-Б**	1	Шестерня отбора мощности	Power take-off gear
45	**236Н-1701056-А**	1	Шестерня постоянного зацепления	Constantmesh gear
46	**236-1701063**	1	Кольцо Б 55	Ring Б 55
47	**46 2213 4790**	1	Подшипник передний 6-42308АК	Bearing 6-42308АК, front
48	**238-1701082**	1	Шестерня заднего хода промежуточная	Reverse speed intermediate gear
49	**46 2532 1821**	1	Подшипник 64907К	Bearing 64907К
50	**238-1701092**	1	Ось шестерни	Gear axle
51	45 9824 0265	1	Шпонка 5х10	Key 5x10

* устанавливаются подбором / install by fitting

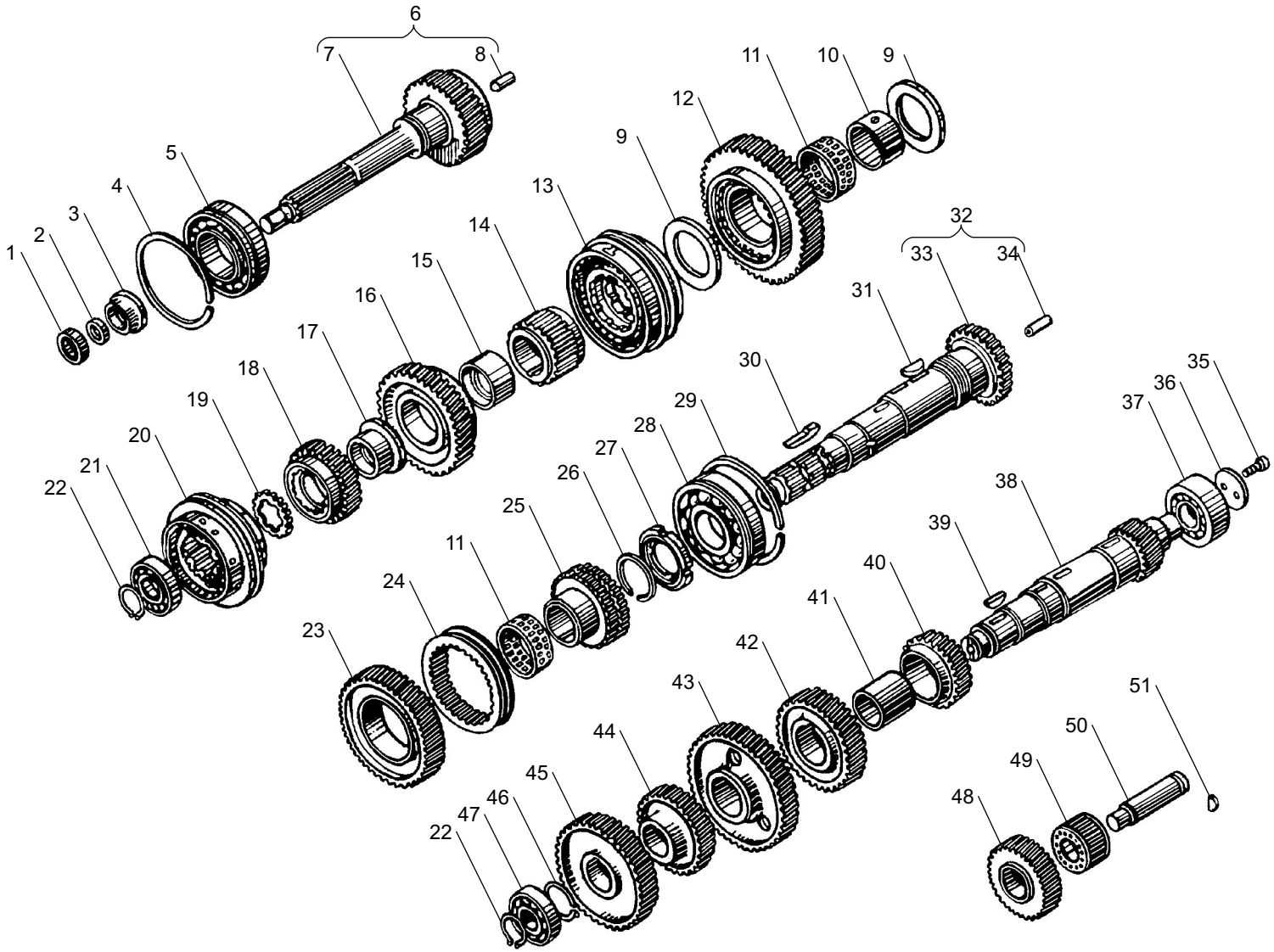

Рис. 5 Fig.

ВАЛЫ И ШЕСТЕНИ КОРОБКИ ПЕРЕДАЧ ЯМЗ-2381 для двигателя ЯМЗ-6562.10
SHAFTS AND GEARS of YMZ-2381 GEARBOX for engine YMZ-6562.10

Рис. 6 ВАЛЫ И ШЕСТЕНИ КОРОБКИ ПЕРЕДАЧ ЯМЗ-2361 для двигателя ЯМЗ-6563.10
Fig. 6 SHAFTS AND GEARS of YMZ-2361 GEARBOX for engine YMZ-6563.10

№ поз. Pos. №	№ детали, узла или код / Part №	Кол-во Quantity	Наименование	Description
1	**46 1212 1626**	1	Шарикоподшипник 6-205К	Ball bearing 6-205К
2	**240-1307090**	1	Манжета в сборе	Collar, assy
3	236-1701478-Б	1	Корпус манжеты	Collar housing
4	**200-1701034**	1	Кольцо стопорное	Lock ring
5	**46 1294 5614**	1	Подшипник 170314Л	Bearing 170314Л, rear
6	**2381.1701025**	1	Вал первичный в сборе	Input shaft, assy
-	**2381.1701026**	1	Втулка	Bushing
-	**2381.1701029**	1	Кольцо стопорное втулки	Bushing lock ring
7	311710-П29	1	Гайка	Nut
8	236-1701243	1	Шайба	Washer
9	**236-1701240-10**	1	Фланец крепления кардана	Flange for propshaft
10	**200-1701192**	1	Кольцо стопорное	Lock ring
11	**46 1274 5487**	1	Подшипник 50411	Bearing 50411
12	**236-1701112-Б**	1	Шестерня 1-ой передачи и заднего хода	1st speed and reverse gear
13	**236-1701105-Б**	1	Вал вторичный	Output shaft
14	**236-1701127**	1	Шестерня 2-ой передачи вторичного вала	Output shaft 2nd speed gear
15	**236-1701113-Б2**	1	Втулка распорная шестерен	Spacing sleeve
16	**236-1701150-Б2**	1	Синхронизатор 2-ой и 3-ей передач	Synchronizer of 2nd and 3rd speed
17	**236-1701135**	1	Втулка	Bushing
18	**236-1701131**	1	Шестерня 3-ей передачи вторичного вала	Output shaft 3rd speed gear
19	**236-1701138**	1	Втулка	Bushing
20	**236У-1701129**	1	Шестерня 5-ой передачи вторичного вала	Output shaft 5th speed gear
21	**236-1701151-А**	1	Синхронизатор 4-ой и 5-ой передач	Synchronizer of 4th and 5th speed
-	**46 9118 5560**	8	Шарик Б 7,938-10 синхронизатора	Synchronizer ball Б 7,938-10
22	**46 2253 6674**	1	Подшипник 76-592708М1	Bearing 76-592708М1
23	**236-1701067-А**	2	Кольцо Б 40	Ring Б 40
24	**236-1701144-Г**	1	Шайба упорная	Thrust washer
24	**236-1701144-Д***1	1	Шайба упорная	Thrust washer
24	**236-1701144-Е***1	1	Шайба упорная	Thrust washer
24	**236-1701144-Ж***1	1	Шайба упорная	Thrust washer
25	**46 2213 4790**	1	Подшипник 6-42308АК	Bearing 6-42308АК
26	**236-1701063**	1	Кольцо Б 55	Ring Б 55
27	**236Н-1701056-А**	1	Шестерня постоянного зацепления	Constantmesh gear
28	**236-1701057-Б**	1	Шестерня отбора мощности	Power take-off gear
29	**236У-1701053**	1	Шестерня 5-ой передачи промежуточного вала	Countershaft 5th speed gear
30	**236-1701051**	1	Шестерня 3-ей передачи промежуточного вала	Countershaft 3rd speed gear
31	236-1701059	1	Втулка распорная	Spacing sleeve
-	**236-1701057***2	1	Шестерня отбора мощности	Power take-off gear
32	**236-1701050**	1	Шестерня 2-ой передачи промежуточного вала	Countershaft 2nd speed gear
33	**236-1701122-А**	1	Шайба упорная	Thrust washer
34	**236-1701145-А**	1	Шпонка замковая	Safety key
35	314001-П	2	Шпонка	Key
36	314000-П	4	Шпонка	Key
37	258072-П29	1	Шплинт	Cotter pin
38	200-1701060	1	Шайба упорная	Thrust washer
39	201563-П2	2	Болт	Bolt
40	236-1701076	1	Планка стопорная	Locking strip
41	**200-1701065**	1	Кольцо стопорное	Locking ring
42	**46 2213 6717**	1	Подшипник 692409К1М	Bearing 692409К1М
43	**236-1701048-Б**	1	Вал промежуточный	Countershaft
44	236-1701087	1	Шайба упорная задняя	Thrust washer, rear
45	**236-1701092**	1	Ось промежуточной шестерни	Gear axle
46	**46 2532 1821**	2	Подшипник 64907К	Bearing 64907К
47	200-1701084	1	Втулка промежуточная	Intermediate bushing
48	**236-1701082-Б**	1	Блок шестерен заднего хода	Cluster of reverse speed gears
49	236-1701093	1	Шайба упорная передняя	Thrust washer, front
-	**236-1701603***2	1	Комплект шестерен 2-ой передачи	Set of 2nd speed gears
-	**236-1701604***2	1	Комплект шестерен 3-ей передачи	Set of 3rd speed gears
-	**236-1701605***2	1	Комплект шестерен 5-ой передачи	Set of 5th speed gears
50	**336.1701043**	1	Труба маслоотводная первичного вала	Oil pick-up pipe of input shaft

*1 устанавливаются подбором / install by fitting
*2 только для запасных частей / for spare parts only

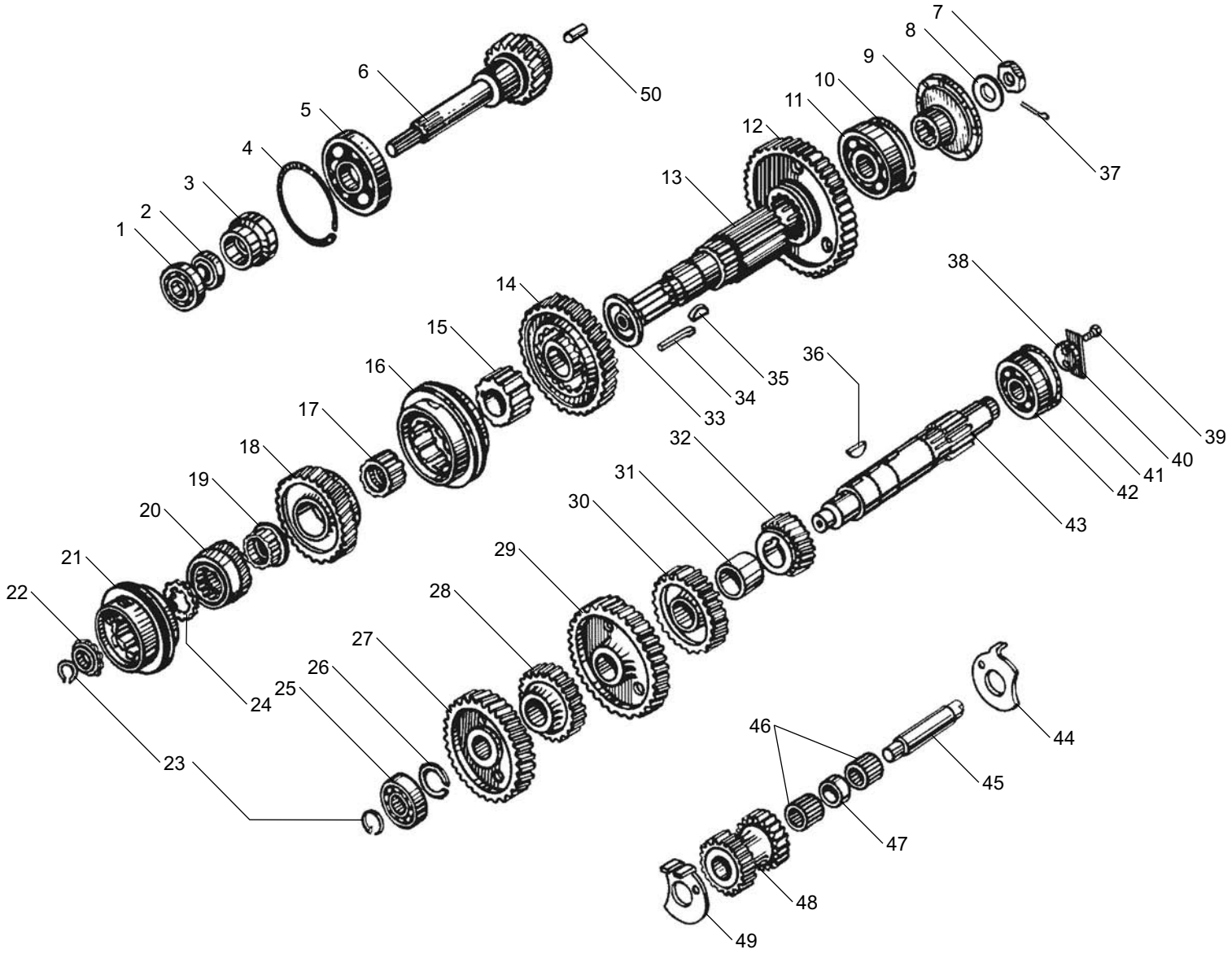

Рис. 6 Fig. **ВАЛЫ И ШЕСТЕНИ КОРОБКИ ПЕРЕДАЧ ЯМЗ-2361 для двигателя ЯМЗ-6563.10**
SHAFTS AND GEARS of YMZ-2361 GEARBOX for engine YMZ-6563.10

Рис. 7 МЕХАНИЗМ ПЕРЕКЛЮЧЕНИЯ КОРОБКИ ПЕРЕДАЧ ЯМЗ-2381 для двигателя ЯМЗ-6562.10
Fig. 7 GEARSHIFT MECHANISM of YMZ-2381 GEARBOX for engine YMZ-6562.10

№ поз. Pos. №	№ детали, узла или код / Part №	Кол-во Quantity	Наименование	Description
-	**2381.1702012-10**	-	Крышка верхняя в сборе	Cover upper, assy
1	**238-1702060**	1	Шток вилки переключения заднего хода	Shift fork rod of reverse gear
2	**236-1702028**	1	Головка штока вилки	Fork rod head
3	**236-1702025**	5	Винт установочный	Locating screw
4	**238-1702053**	1	Головка штока вилки	Fork rod head
5	**236-1702129**	1	Предохранитель заднего хода	Safety lock of reverse gear
6	**238-1702014**	1	Прокладка	Gasket
7	238-1702015-Б	1	Крышка верхняя	Cover, upper
8	236-1702132	1	Стакан пружины предохранителя	Spring sleeve
9	236-1702127-А	1	Пружина предохранителя	Safety lock spring
10	216258-П29	1	Шпилька	Key
11	**46 9118 6660**	4	Шарик Б 9,525-100	Ball Б 9,525-100
12	**236-1702087**	1	Штифт замка штоков вилок	Lock pin of forks rods
13	316172-П29	1	Пробка	Plug
14	252006-П29	4	Шайба	Washer
15	252136-П2	4	Шайба	Washer
16	250513-П29	4	Гайка	Nut
17	**236-1702122**	1	Прокладка опоры рычага	Gasket

№ поз. Pos. №	№ детали, узла или код / Part №	Кол-во Quantity	Наименование	Description
18	**236-1702170-А**	1	Сапун в сборе	Breather, assy
19	313407-П29	2	Штифт	Dowel pin
20	262522-П2	1	Пробка	Plug
21	310013-П29	12	Болт	Bolt
22	252136-П2	12	Шайба	Washer
23	**236-1702027**	1	Вилка переключения 1-ой и 2-ой передач	Shift fork of 1st and 2nd gear
24	**236-1702033**	1	Вилка переключения 3-ей и 4-ой передач	Shift fork of 3rd and 4th gear
25	**46 9118 7960**	3	Шарик стопорный Б 12,7-100	Locking ball Б 12,7-100
26	**236-1702106**	3	Пружина	Spring
27	**238-1702050**	1	Вилка переключения заднего хода	Shift fork of reverse gear
28	**238-1702074**	1	Шток вилки переключения 3-ей и 4-ой передач	Shift fork rod of 3rd and 4th gear
-	258250-П29С	2	Шплинт-проволока	Cotter pin wire
29	**238-1702064**	1	Шток вилки переключения 1-ой и 2-ой передач	Shift fork rod of 1st and 2nd gear
30	260310-П29	3	Заглушка	Blank plug

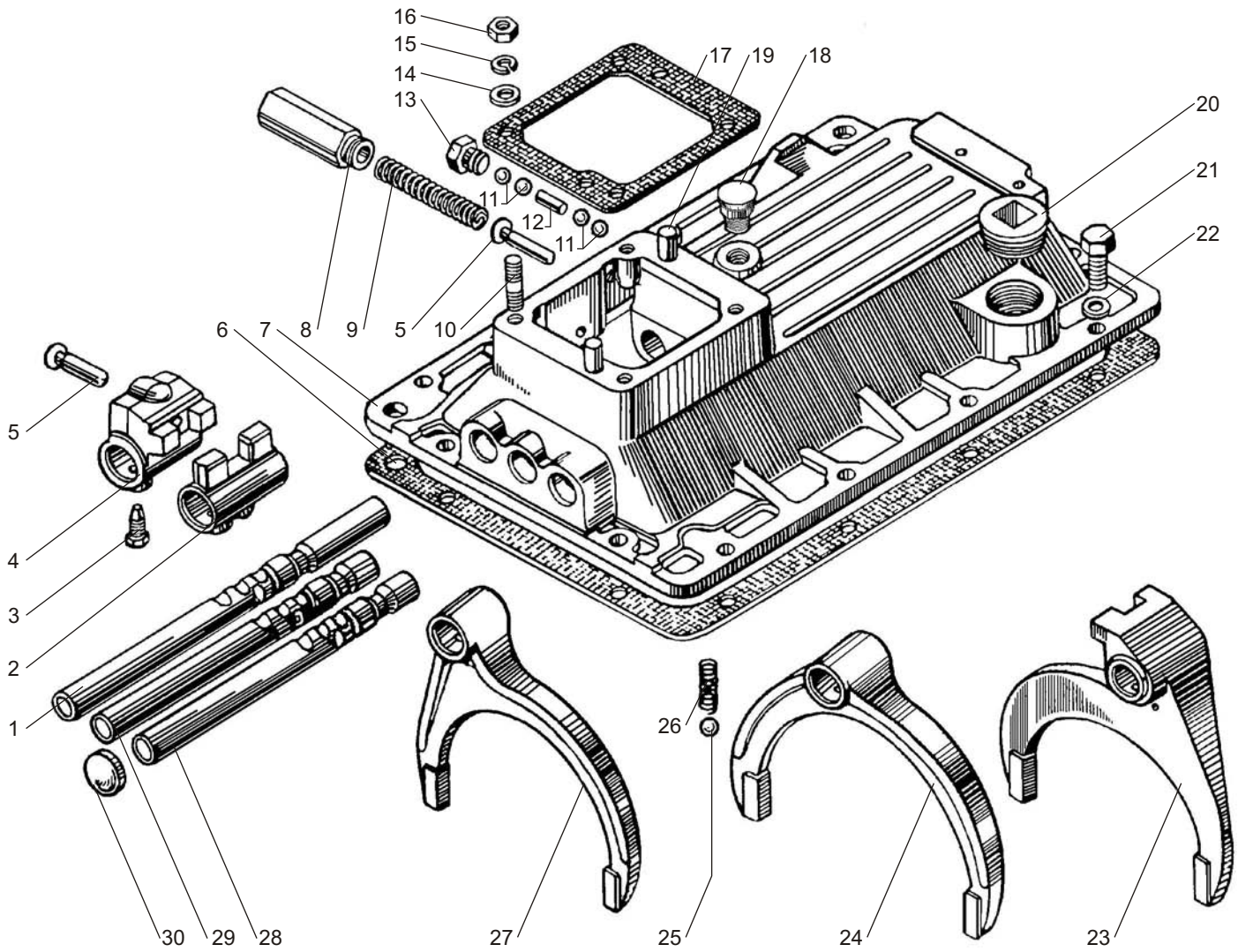

Рис. 7 Fig. **МЕХАНИЗМ ПЕРЕКЛЮЧЕНИЯ КОРОБКИ ПЕРЕДАЧ ЯМЗ-2381 для двигателя ЯМЗ-6562.10**
GEARSHIFT MECHANISM of YMZ-2381 GEARBOX for engine YMZ-6562.10

Рис. 8 МЕХАНИЗМ ПЕРЕКЛЮЧЕНИЯ КОРОБКИ ПЕРЕДАЧ ЯМЗ-2361 для двигателя ЯМЗ-6563.10
Fig. 8 GEARSHIFT MECHANISM of YMZ-2361 GEARBOX for engine YMZ-6563.10

№ поз. Pos. №	№ детали, узла или код / Part №	Кол-во Quantity	Наименование	Description
1	**236-1702060-А2**	1	Шток вилки переключения 1-ой передачи и заднего хода	Shift fork rod of reverse and 1st speed gear
2	**236-1702014**	1	Прокладка	Gasket
3	236-1702015-Б2	1	Крышка верхняя	Cover upper
-	**236-1702012***	1	Крышка верхняя в сборе	Cover upper, assy
4	**236-1702129**	2	Предохранитель включения первой передачи и заднего хода	Shift safety lock of 1st speed and reverse gear
5	236-1702127-А	1	Пружина предохранителя	Safety lock spring
6	236-1702132	1	Стакан пружины	Spring sleeve
7	**236-1702087**	1	Штифт замка штоков вилок	Interlock pin of forks rods
8	316172-П29	1	Пробка	Plug
9	**46 9118 6660**	4	Шарик замка штоков Б 9,525-100	Interlock ball Б 9,525-100
10	**236-1702122**	1	Прокладка	Gasket
-	313407-П29	2	Штифт верхней крышки	Upper cover pin
11	216258-П29	4	Шпилька	Stud
12	252006-П29	4	Шайба	Washer
13	252136-П2	16	Шайба	Washer
14	250513-П29	4	Гайка	Nut
15	236-1702126	1	Ось поводка	Shifter arm axle
16	**236-1702125**	1	Поводок переключения первой передачи и заднего хода	Shifter arm of 1st and reverse gear
17	252137-П2	1	Шайба	Washer
18	250615-П29	1	Гайка	Nut
19	**236-1702170-А**	1	Сапун	Breather
20	262522-П2	1	Пробка	Plug
21	310013-П29	12	Болт	Bolt
22	**236-1702024**	1	Вилка переключения 1-ой передачи и заднего хода	Shift fork of 1st and reverse gear
23	**236-1702106**	3	Пружина	Spring
24	**46 9118 7960**	3	Шарик стопорный Б 12,7-100	Locking ball Б 12,7-100
25	**236-1702027**	1	Вилка переключения 2-ой и 3-ей передач	Shift fork of 2nd and3rd gear
26	**236-1702025**	5	Винт установочный	Locating screw
27	**236-1702033**	1	Вилка переключения 4-ой и 5-ой передач	Shift fork of 4th and 5th gear
28	**236-1702028**	1	Головка штока вилки	Fork rod head
29	**236-1702053**	1	Головка штока вилки переключения 1-ой передачи и заднего хода	Fork rod head of 1st and reverse gear shift
30	**236-1702064**	1	Шток вилки переключения 2-ой и 3-ей передач	Shift fork rod of 2nd and3rd gear
31	**236-1702074**	1	Шток вилки переключения 4-ой и 5-ой передач	Shift fork rod of 4th and 5th gear
32	260310-П15	3	Заглушка	Blank plug

* для запасных частей / for spare parts

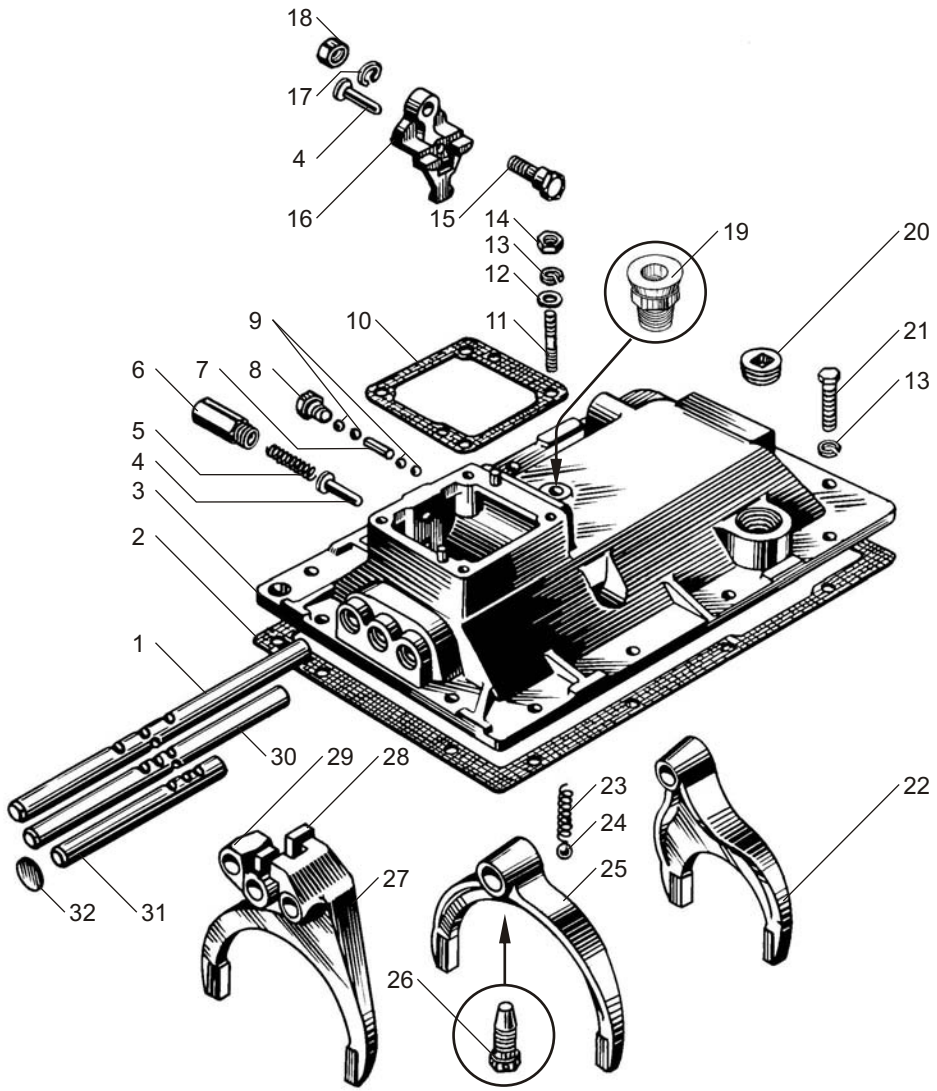

Рис. 8 Fig.

МЕХАНИЗМ ПЕРЕКЛЮЧЕНИЯ КОРОБКИ ПЕРЕДАЧ ЯМЗ-2361 для двигателя ЯМЗ-6563.10
GEARSHIFT MECHANISM of YMZ-2361 GEARBOX for engine YMZ-6563.10

Рис. 9 КАРТЕР ДЕМУЛЬТИПЛИКАТОРА КП ЯМЗ-2381 для двигателя ЯМЗ-6562.10
Fig. 9 DEMULTIPLICATOR CASE of YMZ-2381 GEARBOX for engine YMZ-6562.10

№ поз. Pos. №	№ детали, узла или код / Part №	Кол-во Quantity	Наименование	Description
1	316180-П2	1	Пробка	Plug
2	201-1009042-Б	1	Прокладка уплотнительная	Sealing gasket
3	**238-1721250-А2**	1	Прокладка картера	Case gasket
4	238М-1721042-60	1	Проставка	Spacer
5	239.1722142	1	Болт регулировочный в сборе	Adjusting bolt, assy
6	239.1722144	1	Болт регулировочный	Adjusting bolt
7	201.1722154-01	3	Штифт	Dowel pin
8	45 9556 1062	1	Гайка	Nut
9	**201.1721018**	1	Прокладка	Gasket
10	**238М-1721168-20**	1	Муфта зубчатая в сборе	Toothed coupling, assy
11	258298-П	1	Шплинт	Dowel pin
12	310049-П2	8	Болт	Bolt
13	**239.1721015**	1	Картер демультипликатора	Demultiplicator case
14	201.1708245-01	1	Кляммер	Cleat
15	252137-П2	10	Шайба	Washer
16	310044-П29	15	Болт	Bolt
17	252135-П2	15	Шайба	Washer
18	250511-П29	8	Гайка	Nut
19	201.3802063-01	1	Прокладка	Gasket
20	201478-П29	3	Болт	Bolt
21	216284-П29	5	Шпилька	Stud
22	**25 3111 2144**	2	Кольцо 025-031-36-2-1	Ring 025-031-36-2-1
23	201.1722124-01	1	Шайба проставочная	Spacing washer
24	**201.1722122**	1	Кольцо Б38	Ring Б38
25	201.3802042-01	1	Фланец датчика спидометра	Speed sensor flange
26	**201.3802069-01**	1	Прокладка фланца	Flange gasket
27	201.3802052-01	1	Валик привода спидометра	Speedometer drive shaft
28	**236-3802024**	1	Втулка шестерни	Gear bushing
29	**238М-1722038-50**	1	Шток поршня	Piston rod
30	**239.1722041-01**	1	Манжета 1-80-3	Collar 1-80-3
31	**238Н-1722063**	1	Кольцо уплотнительное	Sealing ring
32	**239.1722035-12**	1	Поршень цилиндра	Cylinder piston
33	8.8287	1	Гайка	Nut
34	**25 3111 2202**	1	Кольцо 94-100-36-2	Ring 94-100-36-2
35	**312326-П**	1	Шайба	Washer
36	238-1723280	1	Ввертыш	Screw stopper
37	**202.1722024-50**	1	Цилиндр	Cylinder
38	201457-П29	6	Болт	Bolt
39	252005-П2	6	Шайба	Washer
40	201.1708269-01	1	Прижим	Clamp
41	216234-П29	5	Шпилька	Stud
42	258039-П29	1	Шплинт	Dowel pin
43	**45 7382 7006**	1	Датчик скорости 1101.3843	Speed sensor 1101.3843
44	**25 3111 2066**	1	Кольцо 018-022-25-1	Ring 018-022-25-1
45	**238У-1721205-А**	1	Крышка выходного вала	Output shaft cover
46	**202.1721088-40**	1	Манжета в сборе	Collar, assy
47	45 9556 1060	6	Гайка	Nut
48	252007-П2	10	Шайба	Washer
49	45 9933 1201	1	Пробка	Plug
50	**202.1721203**	1	Прокладка крышки	Cover gasket
51	216364-П29	1	Шпилька	Stud
52	201.1722057-01	2	Ось вилки	Fork pin
53	**201.1722050-41**	1	Вилка	Fork
54	**201.1722078-01**	2	Обойма подшипника	Bearing holder
55	**201.1722067**	62	Ролик 2х7,8 А5	Roller 2x7,8 A5
56	**201.1722077**	2	Ось подшипника	Bearing axle
57	**45 7373 4914**	1	Выключатель ВК-4 03Б-3716000	On-off switch ВК-4 03Б-3716000
58	239.1722091	3	Прокладка регулировочная	Adjusting gasket
59	312333-П	1	Шайба	Washer
60	201.1722094-40	1	Штифт фиксатора	Lock pin
61	**46 9118 7960**	1	Шарик Б12,7-100	Ball Б12,7-100
62	**236-1702106**	1	Пружина	Spring
63	312212-П2	2	Шайба	Washer
64	**201.1721440**	1	Крышка картера	Case cover
65	201565-П29	4	Болт	Bolt
66	**201.1721442-01**	1	Прокладка крышки	Case gasket
67	**25 3111 2624**	1	Кольцо 013-018-30-2-1	Ring 013-018-30-2-1
68	**239.1708200**	1	Клапан блокировки с электромагнитом и болтом в сборе	Locking valve with electromagnet and bolt, assy
69	201466-П29	2	Болт	Bolt
70	**201.1701036**	2	Прокладка регулировочная	Adjusting gasket
71	**201.1701035**	2	Прокладка регулировочная	Adjusting gasket
72	238М-1721252-01	1	Кольцо упорное	Thrust ring

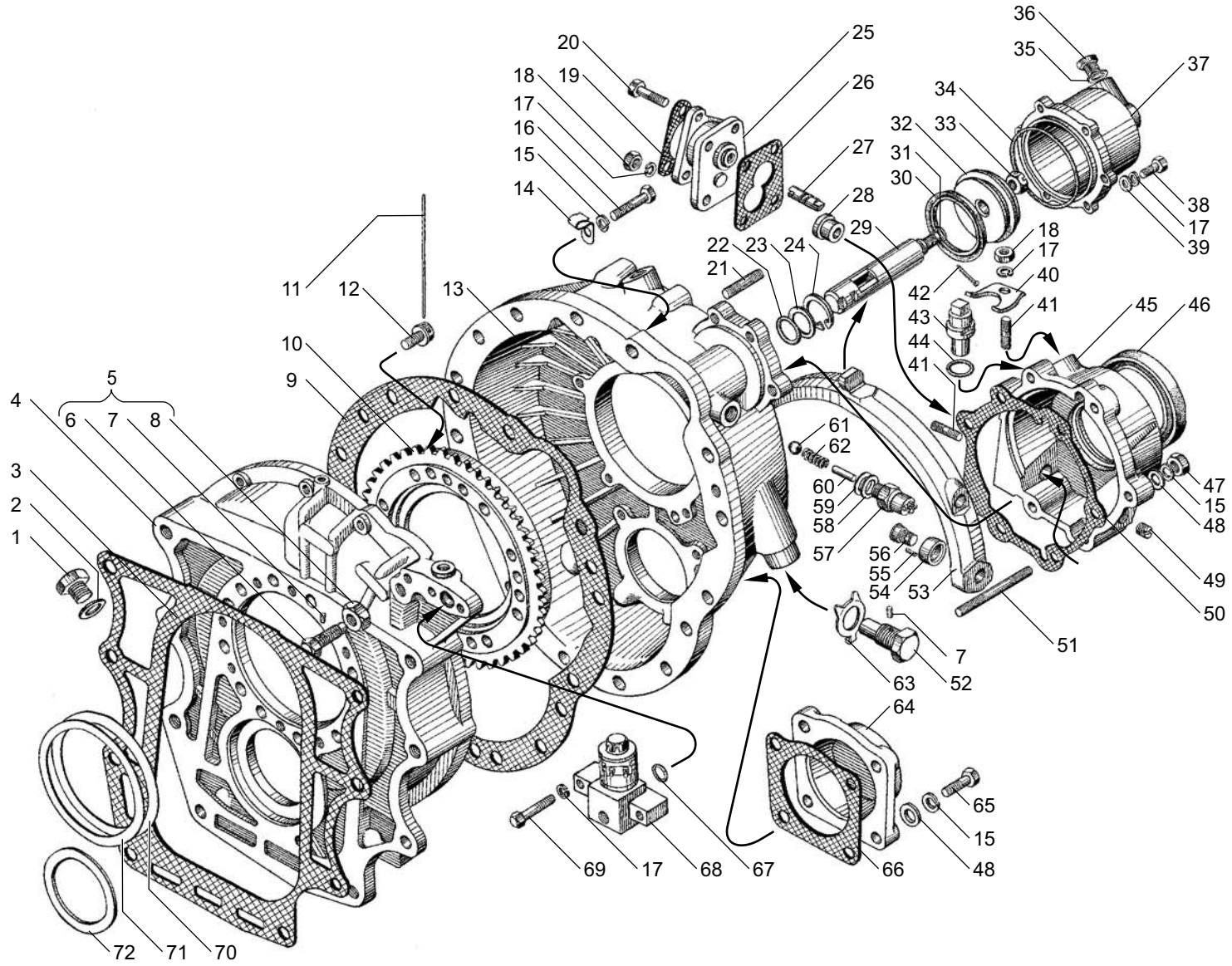

Рис. 9 Fig. **КАРТЕР ДЕМУЛЬТИПЛИКАТОРА КП ЯМЗ-2381 для двигателя ЯМЗ-6562.10**
DEMULTIPLICATOR CASE of YMZ-2381 GEARBOX for engine YMZ-6562.10

Рис. 10 ВАЛЫ И ШЕСТЕРНИ ДЕМУЛЬТИПЛИКАТОРА КП ЯМЗ-2381 для двигателя ЯМЗ-6562.10
Fig. 10 DEMULTIPLICATOR SHAFTS AND GEARS of YMZ-2381 GEARBOX for engine YMZ-6562.10

№ поз. Pos. №	№ детали, узла или код / Part №	Кол-во Quantity	Наименование	Description
1	**46 2292 6822**	1	Подшипник 822806Д	Bearing 822806Д
2	**202.1721386-01**	1	Муфта соединительная	Connecting coupling
3	201.1721390	1	Кольцо 2А62	Ring 2A62
4	**202.1721375-51**	1	Шестерня солнечная	Sun gear
5	238М-1721382-11	1	Кольцо торцовое	End-face ring
6	**202.1721157-40**	2	Кольцо фрикционное	Friction ring
7	**238М-1721312-50**	1	Вал выходной с удлинителем	Output shaft complete with lengthening bar
8	**238М-1721350**	1	Шестерня коронная в сборе	Crown gear, assy
-	**238М-1721354**	1	Шестерня коронная	Crown gear
-	238М-1721356-01	3	Сегмент упорный	Thrust segment
-	253844-П	6	Заклепка	Rivet
9	**201.1721180-50**	1	Муфта зубчатая высшего диапазона	Toothed coupling of high range
10	**202.1721330-50**	5	Ось сателлита	Pinion axle
11	**46 9216 0750**	140	Ролик Ш 8х16 АР	Roller Ш 8х16 АР
12	201.1721334-01	10	Кольцо торцовое сателлита	Pinion end-face ring
13	202.1721340-41	15	Втулка промежуточная	Intermediate bushing
14	**202.1721325-40**	5	Сателлит	Pinion
15	201.1721164-40	6	Пружина	Spring
16	238М-1721166	6	Штифт фиксатора	Lock pin
17	258623-П2	1	Штифт	Dowel pin
18	239.1721244 -02	1	Болт крепления фланца	Flange fastening bolt
19	312392-П2	1	Шайба	Washer
20	239.1721243 -02	1	Шайба	Washer
21	**238К-1721240-30**	1	Фланец крепления карданного вала	Driveshaft fastening flange
22	239.1708230	1	Ротор-индуктор	Toothed ring
23	201.1721413	1	Кольцо упорное	Thrust ring
24	**201.1721414**	2	Прокладка регулировочная	Adjusting gasket
25	**201.1721416**	2	Прокладка регулировочная	Adjusting gasket
26	**200-1701034**	1	Кольцо стопорное	Locking ring
27	**46 1274 5384**	1	Подшипник 50217К5	Bearing 50217К5
28	310067-П2	5	Болт	Bolt
-	258296-П2	1	Шплинт	Cotter pin
29	202.1721182-50	1	Кольцо маслонакопителя	Oil accumulator ring

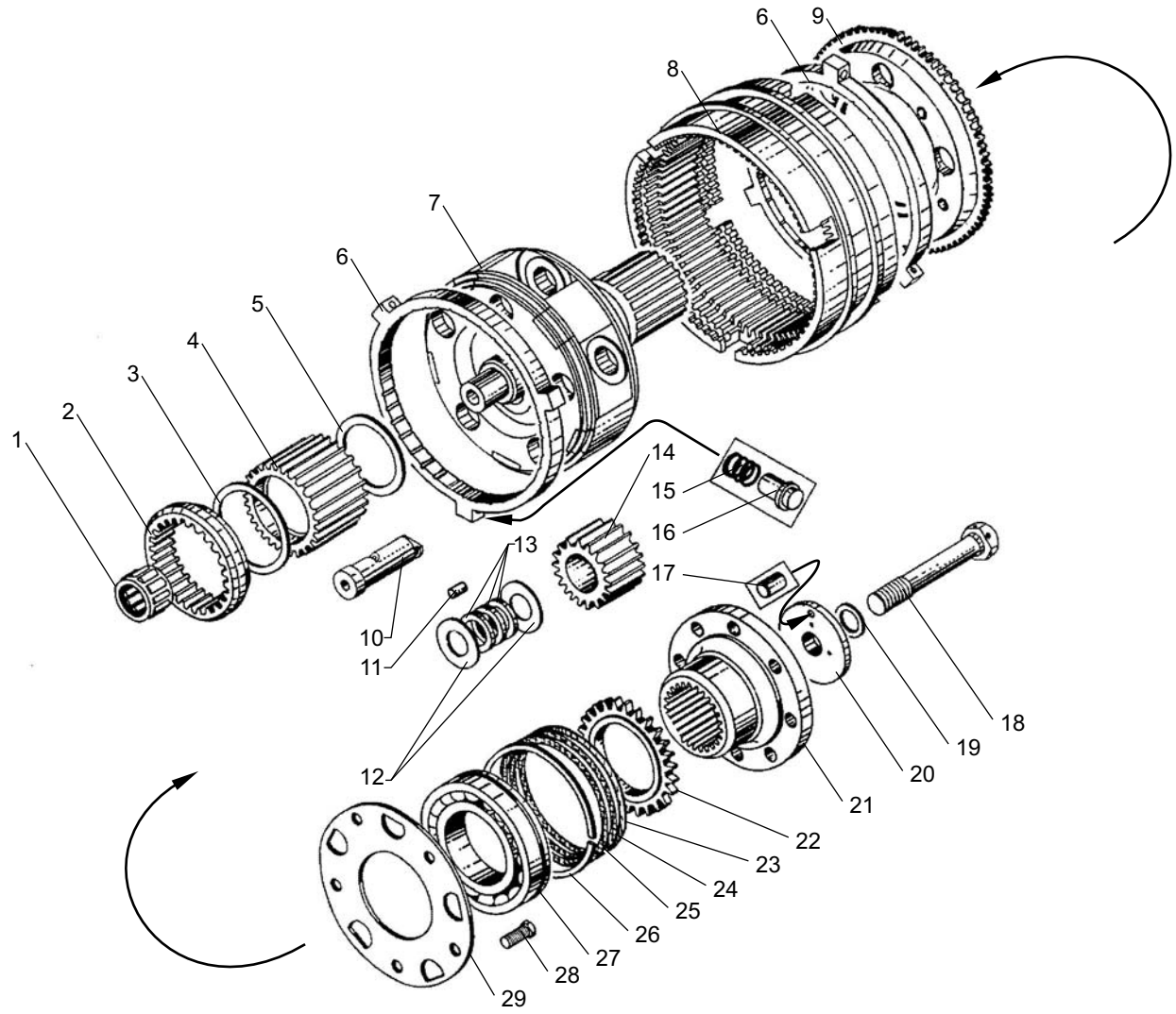

Рис. 10 Fig. **ВАЛЫ И ШЕСТЕРНИ ДЕМУЛЬТИПЛИКАТОРА КП ЯМЗ-2381 для двигателя ЯМЗ-6562.10**
DEMULTIPLICATOR SHAFTS AND GEARS of YMZ-2381 GEARBOX for engine YMZ-6562.10

Рис. 11 УПРАВЛЕНИЕ МЕХАНИЗМОМ ПЕРЕКЛЮЧЕНИЯ ДЕМУЛЬТИПЛИКАТОРА КП ЯМЗ-2381 для двигателя ЯМЗ-6562.10
Fig. 11 DEMULTIPLICATOR SHIFT MECHANISM of YMZ-2381 GEARBOX for engine YMZ-6562.10

№ поз. Pos. №	№ детали, узла или код / Part №	Кол-во Quantity	Наименование	Description
-	**238Н-1723010-01**	1	Воздухораспределитель в сборе	Air distributor, assy
1	310122-П2	7	Болт	Bolt
2	238-1723280	4	Ввертыш	Screw
3	312326-П34	4	Шайба	Washer
4	**238Н-1723028**	2	Цилиндр	Cylinder
5	238Н-1723170	2	Шайба упорная	Thrust washer
6	238Н-1723020	1	Золотник в сборе	Spool valve, assy
7	**238Н-1723024**	1	Золотник	Spool valve
8	**238-1723026**	3	Кольцо уплотнительное	Sealing ring
9	238-1723019	4	Гнездо золотника	Spool valve seat
10	**25 3111 2062**	4	Кольцо 014-018-25-2-1	Ring 014-018-25-2-1
11	252005-П2	2	Шайба	Washer
12	252135-П2	2	Шайба	Washer
13	201462-П29	2	Болт	Bolt
14	**238Н-1723032**	1	Клапан впускнойв сборе	Input valve, assy
15	**238М-1723037**	1	Пружина	Spring
16	**238Н-1723049**	1	Прокладка	Gasket
17	**238Н-1723041**	1	Крышка клапана	Valve cover
18	252134-П2	12	Шайба	Washer
19	201420-П29	11	Болт	Bolt
20	310239-П29	1	Болт	Bolt
21	312482-П34	12	Шайба	Washer
22	**238Н-1723100**	1	Сапун	Breather
23	310043-П29	1	Болт	Bolt
24	240-1104458	2	Скоба крепления воздухопроводов	Air pipelines fastening clamp
25	**238М-1723081-40**	1	Воздухопровод подвода воздуха	Air inlet pipeline
26	240-1104350	1	Прокладка	Gasket
27	**238М-1723082-40**	1	Воздухопровод подвода воздуха	Air inlet pipeline
-	**238Н-1723015-Б**	1	Корпус	Housing
28	**238М-1723162-40**	1	Воздухопровод подвода воздуха к клапану	Valve air inlet pipeline
29	238Н-1723018-Б	1	Корпус воздухораспределителя	Air distributor housing
-	258637-П2	1	Штифт корпуса	Housing pin
30	**240-1005586**	1	Кольцо уплотнительное	Sealing ring
31	238Н-1723092	1	Корпус впускного клапана	Inlet valve housing
32	**238Н-1723036**	1	Пружина	Spring
33	238Н-1723154	1	Шайба	Washer
34	238Н-1723290	1	Диафрагма толкателя в сборе	Tappet diaphragm, assy
35	**238Н-1723038**	1	Толкатель	Tappet
36	**238-1723044**	2	Сухарь блокирующего устройства	Lock device retainer
37	238Н-1723045	1	Шток	Rod
38	**238Н-1723047**	1	Пружина	Spring
39	**238Н-1723048**	1	Прокладка	Gasket
40	238Н-1723043	1	Втулка толкателя центрирующая	Centering tappet bushing
41	**238Н-1723031**	2	Кольцо уплотнительное	Sealing ring
42	238Н-1723030	2	Поршень	Piston
43	**238-1723029-Б**	2	Прокладка	Gasket
44	252004-П2	8	Шайба	Washer

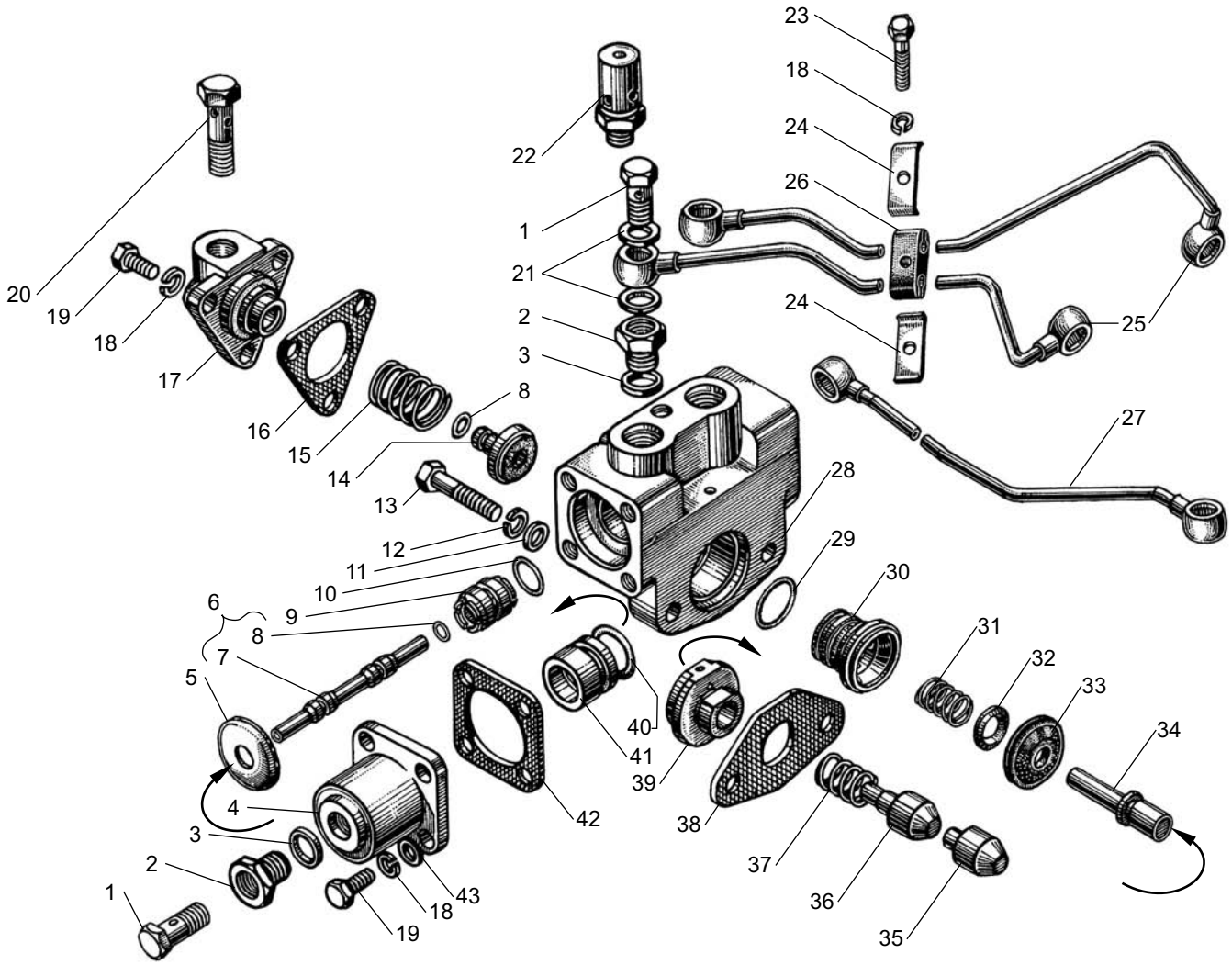

Рис. 11 Fig.

УПРАВЛЕНИЕ МЕХАНИЗМОМ ПЕРЕКЛЮЧЕНИЯ ДЕМУЛЬТИПЛИКАТОРА КП ЯМЗ-2381 для двигателя ЯМЗ-6562.10
DEMULTIPLICATOR SHIFT MECHANISM of YMZ-2381 GEARBOX for engine YMZ-6562.10

Рис. 12 НАСОС МАСЛЯНЫЙ КП ЯМЗ-2381, ЯМЗ-2361 для двигателей ЯМЗ-6562.10, ЯМЗ-6563.10
Fig. 12 OIL PUMP of YMZ-2381, YMZ-2361 GEARBOXES for engines YMZ-6562.10, YMZ-6563.10

№ поз. Pos. №	№ детали, узла или код Part №	Кол-во на двиг. Quantity per engine	Наименование	Description
-	**336.1704010-10**	1	Насос масляный в сборе	Oil pump, assy
1	336.1704088	1	Крышка насоса в сборе	Pump cover, assy
2	336.1704029	1	Прокладка	Gasket
3	**336.1704030**	1	Шестерня ведомая в сборе	Driven gear, assy
4	201497-П29	4	Болт	Bolt
5	200-1701041	4	Шайба	Washer
6	336.1704015	1	Корпус масляного насоса в сборе	Oil pump housing, assy
-	336.1704018	1	Корпус масляного насоса	Oil pump housing
-	**336.1704025**	1	Ось ведомой шестерни	Driven gear axle
7	336.1704019	1	Кольцо уплотнительное	Sealing ring

№ поз. Pos. №	№ детали, узла или код Part №	Кол-во на двиг. Quantity per engine	Наименование	Description
8	**336.1704040**	1	Шестерня ведущая в сборе	Driving gear, assy
9	236-1702186	1	Кольцо запорное	Locking ring
10	336.1704045	1	Шестерня ведущая	Driving gear
11	**46 9118 3460**	1	Шарик Б4-60	Ball Б4-60
12	336.1704042	1	Вал ведущей шестерни	Driving gear shaft
13	201-1015624	4	Прокладка	Gasket
14	336.1704300	1	Трубопровод масляной системы	Oil system pipeline
15	310264-П29	2	Болт	Bolt
16	252005-П2	7	Шайба	Washer
17	201458-П29	7	Болт	Bolt

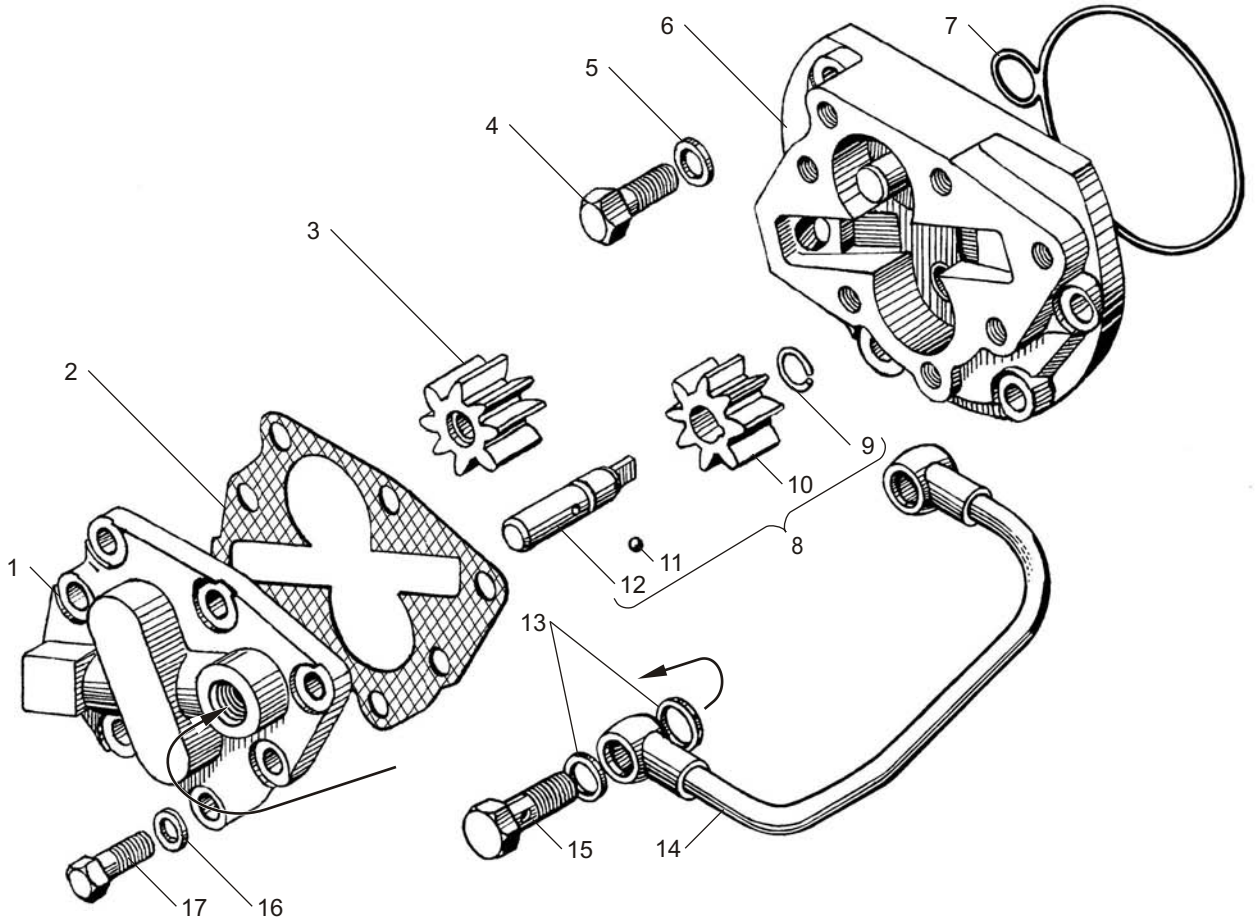

Рис. 12 Fig. **МАСЛЯНЫЙ НАСОС КП ЯМЗ-2381, ЯМЗ-2361 для двигателей ЯМЗ-6562.10, ЯМЗ-6563.10**
OIL PUMP of YMZ-2381, YMZ-2361 GEARBOX for engines YMZ-6562.10, YMZ-6563.10

Номерной указатель
Двигатели ЯМЗ-6562.10, ЯМЗ-6563.10

Numerical index
YMZ-6562.10, YMZ-6563.10 engines

№ детали, узла	№ рисунка
10000	
6562.1000016	1
6563.1000016	2
236-1000102-Б2	6
236-1000102-Б2-Р1	6
236-1000102-Б2-Р2	6
236-1000102-Б2-Р3	6
236-1000104-В2-Р1	6
236-1000104-В2	6
236-1000104-В2-Р2	6
236-1000104-В2-Р3	6
236НЕ-1000107	6
6562.1000186	1
6563.1000186	2
6563.1000186-04	2
1001	
236-1001020-А4	3
1002	
656.1002010-30	3
656.1002011-41	3
656.1002015-41	3
658.1002021	5
236-1002023	5
236-1002024-А	5
236-1002040	5
236-1002255-В4	3
236-1002258-А3	3
238Б-1002261-Б3	3
238Б-1002264-Д	3
238АК-1002266	3
236-1002272	3
236-1002282-Б	3
236-1002283-А	3
238АК-1002265	3
236-1111620-Г	3
201-1015624	3
236-1014272	3
236НМ-1014272	3
658.1002310-20	3
658.1002312-20	3
236-1002314-В	3
236-1002315	3
236-1002318	3
236-1002333	3
240-1002333	3
238Н-1002402	3,10
238Н-1002402-Б	3
236-1002404	3,14
1003	
236Д-1003013	4
7511.1003016-20	3
236-1003108-Б	4
7511.1003110	4
236-1003112-В	4
236-1003113	4
236-1003114-В2	4
236-1003114-В	28
236Д-1003210	4
236Д-1003212	4
238Д-1003214-Б	4
238Д-1003215-Б	4
236-1003244-А	4
236-1003260-Б	4
6562.1003264	4
236-1003270	4
204А-1003278	4
236-1003291-В	28
236-1003292	28
236-1003330	4
238Д-1003500	4
238Д-1003523-Б	4
238Д-1003524	4
1004	
658.1004002	5
658.1004005-10	5
658.1004015-10	5
7511.1004020	5
7511.1004022	5
658.1004030	5
7511.1004032-01	5
658.1004034	5
658.1004035	5
658.1004038	5
7511.1004045-02	5
7511.1004050-02	5
7511.1004052-21	5
236-1004055-Г2	5
236-1004058-В	6
236-1004062-Б3	5
236-1004063-Б2	5
1005	
236НЕ-1005009	6
236Н-1005015	6
236-1005026-Б	6
238Б-1005030	6
201-1005034-Б6	3
236-1005042	6
236-1005043	6
236-1005055	6
236-1005056-А	6
236НЕ-1005061-Б	6
201-1005066	6
236-1005115-Н	6
236-1005125-В	6
7511.1005127	6
7511.1005132	6
7511.1005137	6
326-1005140-В	3
238-1005143-В	3
236-1005152-Г	3
236-1005159	3
236-1005160-А4	3
236-1005160-А5	3
236-1005160-А6	3
236-1005169	6
201-1005169	6
236-1005170-В	6
236-1005171-В	6
236-1005178-А	3
236-1005180-А	3
7511.1005183	6
240-1005582-Б	29
240-1005586	11,12
1006	
7601.1006015	7
7511.1006026	7
236-1006037-А	7
236-1006037-АР1	7
7511.1006200-01	7
7511.1006214	7
236-1006236-Б	7
1007	
236-1007010-В2	8
236-1007015-В5	8
7511.1007020	8
236-1007021-А	8
236-1007024-В	8
7511.1007025	8
236-1007026-Б	8
236-1007028-А	8
236-1007091-Б2	8
236-1007103-А	8
236-1007118-В	8
236-1007144-В2	8
236-1007146-В2	8
236-1007148-Б	8
236-1007176-А2	8
7511.1007180	8
236.1007183-Б	8
236.1007184-В	8
236-1007186	8
7511.1007190	8
201-1007194	8
7511.1007199	8
236-1007236	8
236-1007239	8
236-1007242	8
236-1007244	8
236-1007246	8
236-1007248	8
1008	
236Н-1008022	9
7511.1008025	9
7511.1008026	9
238Ф-1008027	9
7511.1008042-01	9
7511.1008043-01	9
7511.1008058	9
238НБ-1008088-А	9
236Н-1008480	9
236Н-1008482	9
240Н-1008504	9
240Н-1008510	9
1009	
236-1009010-Б3	10
236-1009010-Г2	10
236-1009010-И	10
236-1009015-Г	10
236-1009040-А3	10
201-1009042-Б	10
1011	
7511.1011014-01	11
7511.101015-10	11
7511.1011018-10	11
238Б-1011019-Б	11

№ детали, узла	№ рисунка
7511.1011030	11
238Б-1011034	11
7511.1011040	11
238Б-1011048	11
238Б-1011050	11
238Б-1011054	11
240-1011055	11
206Д-1011055-А2	13
238Б-1011056	11
240-1011057	11
238Б-1011058	11
238Б-1011060	11
238Б-1011065	11
238Б-1011066	11
206Д-1011066	13
238Б-1011069	11
236-1011073	11
238Б-1011098	11
236-1011202-А	11
236-1011208-В	11
236-1011217-В2	11
238Б-1011230	11
236-1011296	11
238Ф-1011300	11
204А-1011310-В	11
204А-1011318-Б	11
238Б-1011350-Б	11
236-1011358-А	11,34
204-1011371	12
236-1011380	11
236-1011398-Г	11
236-1011398-Д	11
236-1011400-Е	11
236Н-1011426	12
236Н-1011428	12
238Н-1011432	12
7511.1011442	12
7511.1011445	12
238-1011520-Б	12
1012	
238Б-1012010-Б2	13
238Б-1012020-Г	13
840.1012039-12	11
840.1012039-14	13
840.1012039-15	13
840.1012040-12	13
840.1012040-14	13
840.1012040-15	13
840.1012051-11	13
236-1012058	13
236-1012067	11
238Б-1012077-Б2	13
840.1012083-20	13
236-1012100	13
840.1012127-10	13
1013	
7601.1013600-03	14
7601.1013600-13	14
7601.1013620	14
7601.1013622-01	14
236Н-1013630	14
7511.1013638	14
7511.1013640	14
7601.1013642	14
7601.1013650-01	14

№ детали, узла	№ рисунка
7511.1013694	14
7601.1013694-01	14
7511.1013700	14
7601.1013700-12	14
238Б-1013724	14
7601.1013724	14
7601.1013732	14
7601.1013734-01	14
236Б-1013740	14
1014	
236-1014104	4
658.1014107	15
658.1014201	15
658.1014205	15
658.1014209	15
658.1014212	15
658.1014222	15
236-1014272	10
1017	
240-1017067-В	13
238Н-1017153	27
238Н-1017216	27
238Н-1017243	27
240-1017286	13
240-1017291	13
240-1017292	13
240-1017294-Б	13
240-1017293-Б2	13
240-1017298	13
238Н-1017318	27
1022	
238Ф-1022815	16
236-1022826-Г	16
238-1022840	16
1028	
236-1028010-А	17
236-1028020-Б	17
236-1028031-А2	17
236-1028122	17
236-1028160	17
236-1028162	17
236-1028180	17
236-1028184	17
236-1028224	30,33
236-1028238	17
236-1028242	17
236-1028246	17
236-1028250-Б	17
1029	
236-1029034	32
7511.1029116-01	7
7511.1029120-10	18
7511.1029122	18
7511.1029123	18
7511.1029135-10	18
7511.1029154-10	18
238Б-1029240-Б	18
7511.1029264	18
7511.1029268	18
840.1029274-10	18
240-1029284-В	6

№ детали, узла	№ рисунка
238Б-1029438	18
7511.1029590	18
1030	
840.1030150	34
8401.1030155	34
8401.1030160	34
8401.1030170	34
8401.1030182	34
6561.1030234	34
6561.1030240	34
534.1030244	34
534.1030246	34
6561.1030250	34
1104	
7511.1104306-10	19
7511.1104308-10	19
7511.1104310-10	19
240-1104336-Б	27
236НЕ2-1104312-В	19
236НЕ2-1104314-В	19
236НЕ2-1104316-В	19
236НЕ2-1104318-В	19
236НЕ2-1104320-В	19
7511.1104340-10	19
7511.1104342	19
240-1104342	19
7511.1104344	19
7511.1104345	19
240-1104345-Б	19
236-1104346-Д	19
840.1104349	32
240-1104350	19
236-1104354-Б	19
240-1104358	19
7511.1104359	19
240-1104368	19
236-1104370-Б	19
6561.1104384	19
6561.1104422	19
6561.1104426-30	19
236-1104430	19
236-1104440	19
236-1104441	19
236-1104457-Б	19
240-1104458	19
240-1104459	19
1106	
861.1106010	20
44.1106013-10	20
37.1106031	20
33.1106222	20
33.1106223	20
33.1106228	20
236-1106232-01	20
44.1106234-12	20
42.1106240-20	20
42.1106242-10	20
42.1106244-10	20
33.1106245-10	22
236-1104246-Б	20
236-1106256	20
33.1106264	20
33.1106272	20
240-1106285	20
236-1106288-В	20

№ детали, узла	№ рисунка
236-1106292-Е	20
236-1106298-Е	20
236-1106306-Б	20
236-1106314-В	20
33.1106323-02	20
236-1106324-Г	20
37.1106327	20
33.1106338	20
236-1106342	20
236-1106380	20
1110	
337.1110114-01	21
136.1110331	21
336.1110334-10	21
136.1110337	21
136.1110339-10	21
136.1110339-12	21
136.1110340	21
136.1110342-10	21
136.1110344	21
136.1110345	21
136.1110346	21
136.1110347	21
136.1110348	21
136.1110350	21
136.1110351	21
136.1110352	21
136.1110353-10	21
421.1110869-10	22
337.1110973-10	21
1111	
136.1111005	22
136.1111021	22
42.1111032	22
17.1111032-10	20,22
236-1111042-А	22
60.1111045	22
42.1111046	22
136.1111055	22
42.1111063-10	22
42.1111065	22
175.1111072	22
42.1111077	22
42.1111078	22
42.1111079	22
42.1111080	22
42.1111082	22
42.1111087	22
42.1111090	22
17.1111110	22
17.1111114	22
17.1111115	22
17.1111118	22
17.1111124	22
17.1111129	22
177.1111130	22,23
177.1111132	23
17.1111133-10	23
42.1111134	23
42.1111135	23
42.1111138	23
177.1111139	23
37.1111144	22
17.1111148	22
136.1111150	23

№ детали, узла	№ рисунка
136.1111154	23
136.1111158	23
42.1111163	22
175.1111164	23
175.1111165	23
175.1111166	20,23
17.1111167-03	23
17.1111174	23
42.1111176	23
135.1111184-02	22
42.1111186	22
14.1111220	23
14.1111224	23
14.1111226	23
14.1111228	23
177.1111234	23
177.1111256	23
42.1111257	23
177.1111280-01	22
135.1111282-30	22
60.1111285-10	22
17.1111375-05	22
42.1111385	22
42.1111386-01	22
42.1111387	22
135.1111412	22
42.1111414	22
42.1111414-10	22
7511.1111450-10	22
42.1111902	22
42.1111905	22
1112	
267.1112010-21	24
267.1112024-10	24
267.1112116-10	24
267.1112134-10	24
267.1112136-20	24
267.1112150-04	24
267.1112154-30	24
267.1112166	24
267.1112168	24
236-1112172	24
275.1112174-01	24
51.1112192-10	24
267.1112194-01	24
267.1112195	24
33.1112342	20,23
267.1112382-30	24
267.1112384-30	24
1114	
201-1114060-А	4
201-1114061-А	4
201-1114065-А2	4
1115	
6582.1115020	25
6582.1115021	25
236-1115026	25
6581.1115032	25
7511.1115036	25
658.1115048	25
7511.1115059	25

№ детали, узла	№ рисунка
6561.1115128	34
1117	
658.1117010-10	26
658.1117028	26
840.1117030-07	26
840.1117122	26
240Н-1117147-А	26
658.1117180	26
1118	
238Ф-1118158	27
6561.1118220-Б	27
238Ф-1118224	27
238Ф-1118225	27
238Ф-1118322	27
236Н-1118340-В	27
7511.1118560	27
1130	
6561.1130150	37
6561.1130160	37
6561.1130168	37
1303	
6562.1303104	28
850.1303188	14
240-1303246	28
1306	
658.1306052-10	28
658.1306053-01	28
658.1306054	28
236-1306054-А	28
7511.1306074-10	28
201-1306075-А	3
7601.1306075	14
6581.1306080-10	28
236-1306082	27
236-1306084	27,28
1307	
236-1307010-Б1	29
236-1307010-Б2	29
236-1307014-Д	29
236-1307015-Д	29
236-1307216-Г	29
236-1307017-Г	29
850.1307023	29
850.1307029	29
236-1307030-Г	29
236-1307032-В2	29
840.1307040-02	29
850.1307042-10	29
7511.1307048	29
236-1307084	29
240-1307090	6
236-1307107	33
7511.1307111	30
236-1307111	30
8401.1307136	29
236-1307148	33
7511.1307155-02	30
7511.1307180	30
7511.1307184	30
840.1307194	30
236-1307206	30
840.13070280	29
236-1307304-А	30
236-1307306-А	30
1308	
7511.1308011-40	32
7511.1308025-40	32

№ детали, узла	№ рисунка
7511.1308050-10	32
7511.1308051	32
204-1308054	33
236НЕ-1308100	32
236-1308104-В	32
236-1308107-А	32
236-1308108-Б	32
7511.1308396	32
236НЕ-1308514-А2	32
236НЕ-1308754	32
1309	
7511.1309010	31
7511.1309064-20	31
656.1309065	31
236НЕ-1309065	31
7511.1309066-10	31
7511.1309072	31
7511.1309074-10	31
1318	
240Б-1318056	30
1701	
236-1701478-Б	6
3509	
236-3509300-А4	33
236-3509306-А	33
236-3509308-Б	33
236-3509312-В	33
236-3509316-Б	33
236-3509318-В	33
236-3509320	33
236-3509324-Б	33
3701	
236-3701025-Б2	35
236-3701774	35
238-3701780	35
3708	
236-3708704-Б	36
3901	
236-3901210-А2	38
236-3901490	38
236-3901496	38
236-3901502-А2	38
200-3901503-А2	38
236-3901508	38
236-3901510	38
236-3901552-Б3	38
200-3901578-Б2	38
236-3901588	38
Датчики	
45 7382 5322	37
45 7382 7086	37

№ детали, узла	№ рисунка
192.3828	37
ДС-1 406.3847060	37
136.3763001-20	37
136.3763001-30	37
ЭМП-01-30	37
50.7363	37
КДБА 45 3621.003	37
6561.3724010	37
36.3855-20	37
6-7506А	22
312630	22
852205	22
852210	22
852212	22
864208	21
870354	21
870770	21,22
8.8386	14
8.8388	14
8.8394	25
8.8400	27,28
8.8401	27,28
8.8402	32
8.8618	18
8.8624	32
8.8670	30
8.8674	33
8.8681	27
8.8716	29
8.8805	31
8.8831	28
8.8832	28
8.8846	28
8.8857	15
8.8858	15
8.8877	3
8.8906	25
8.8935	35
8.9021	30
01-7002-2840	21
1/05164/77	20,21
1/05166/77	21,22
1/05168/77	22
1/05192/01	21
1/05194/01	21
1/05196/01	2122
1/07342/01	21
1/09022/21	21
1/09024/21	20
1/11977/71	21

№ детали, узла	№ рисунка
1/11980/73	21
1/21647/21	22
1/35410/21	21
1/35431/21	21
1/35465/31	22
1/58962/11	21
1/60434/21	22
1/60436/21	21
1/61008/21	21
01-7002-2841	21
192.3828	22
318-85211	21
318-85366	22
318-85357	21
320.22027	21
320-35001	22
320.35004	21
320-88337	22
320-88696	21,22
25 3111 2015	22
25 3111 2053	20
25 3111 2181	22
25 3111 2196	15
25 3111 2219	26
25 3111 2221	21
25 3111 2302	29
25 3111 2666	17
25 3111 6144	14
25 3111 6302	14
39 3621 0000	38
45 7373 2209	21
45 7376 5001	16
45 7375 5044	16
45 7382 7147	21
45 9167 5012	33
45 9327 1074	32,34
45 9327 6144	14
45 9348 6555	18
45 9348 6557	18
45 9824 6257	11
45 9824 6266	7
46 1212 1266	33
46 1212 1322	33
46 1212 1626	6
46 1932 9125	29
DLLA 160P	24
ЛДКЯ 387631.037	26

Номерной указатель
Сцепление и коробки передач для двигателей ЯМЗ-6562.10, ЯМЗ-6563.10

Numerical index
Clutch and Gearboxes for engines YMZ-6562.10, YMZ-6563.10

№ детали, узла	№ рисунка
1005	
240-1005586	11
1009	
201-1009042-Б	9
1015	
201-1015624	12
1104	
240-1104350	11
240-1104458	11
1307	
240-1307090	5,6
1601	
238-1601010-В	1
184.1601120-71	1
236-1601030-А2	1
238Н-1601040	1
183.1601087-15	1
182.1601087-15	1
182.1601090-05	1
183.1601090-05	1
182.1601093-10	1
183.1601093-10	1
182.1601097	1
182.1601115	1
182.1601122	1
182.1601130-10	1
184.1601131	1
184.1601132	1
184.1601134	1
184.1601135	1
184.1601138	1
184.1601138-01	1
184.1601142	1
181.1601150	1
184.1601153	1
184.1601158	1
184.1601167	1
1840.1601180	1
183.1601198-90	1
1830.1601203-01	1
236-1601215-Б	1
236-1601216-Б2	1
184.1601273-71	1
182.1601342	1
182.1601343-10	1
182.1601344	1
182.1601360	1
182.1601364-50	1
183.1601402	1
183.1601404	1
1700	
2381.1700006-06	2
2361.1700015-06	2
1701	
238М-1701010-41	3
236-1701010-Б	4
238М-1701015-41	3
236-1701015-Б	4
236-1701020	3,4
200-1701021-А	3,4
2381.1701025	5,6
2381.1701026	5,6
2381.1701029	5,6

№ детали, узла	№ рисунка
2381.1701030	5
200-1701034	5,6,10
238-1701034	5
201.1701035	3,9
201.1701035-01	3
201.1701035-02	3
201.1701035-03	3
201.1701036	9
2381.1701040	3,4
2381.1701041	3
200-1701041	3,4,12
236-1701042-А	3,4
336.1701043	5,6
236-1701043-Б	5
238Н-1701048	5
236-1701048-Б	6
238А-1701050	5
236-1701050	6
238А-1701051	5
236-1701051	6
238А-1701053	5
236У-1701053	6
236Н-1701056-А	5,6
236-1701057	6
236-1701057-Б	5,6
238-1701059	5
236-1701059	6
200-1701060	5,6
236-1701063	5,6
200-1701065	6
236-1701067-А	5,6
236-1701074-А2	4
236-1701075-А	4
236-1701076	6
238М-1701078	3
238-1701082	5
236-1701082-Б	6
200-1701084	6
236-1701087	6
238-1701092	5
236-1701092	6
236-1701093	6
238М-1701100-10	5
238М-1701105	5
236-1701105-Б	6
238М-1701112	5
236-1701112-Б	6
238-1701113	5
236-1701113-Б2	6
2381.1701121-10	5
2381.1701122	5
236-1701122-А	6
236-1701127	6
238А-1701129	5
236У-1701129	6
238А-1701131	5
236-1701131	6
236-1701135	5,6
236-1701138	5,6
238-1701140	5
236-1701144-Г	5,6
236-1701144-Д	5,6
236-1701144-Е	5,6

№ детали, узла	№ рисунка
236-1701144-Ж	5,6
236-1701145-А	5,6
236-1701150-Б2	5,6
236-1701151-А	5,6
200-1701192	6
238-1701194	5
236У-1701203	4
2361.1701205	4
238М-1701207-41	3
210-1701210-А4	4
201-1701230	3,4
236-1701240-10	6
236-1701243	6
238-1701280	5
238М-1701282	5
238-1701283	5
236-1701478-Б	5,6
236-1701603	6
236-1701604	6
236-1701605	6
1702	
2381.1702012-10	7
236-1702012	8
238-1702014	7
236-1702014	8
238-1702015-Б	7
236-1702015-Б2	8
236-1702024	8
236-1702025	7,5
236-1702027	7,8
236-1702028	7,8
236-1702033	7,8
238-1702050	7
238-1702053	7
236-1702053	8
238-1702060	7
236-1702060-А2	8
238-1702064	7
236-1702064	8
238-1702074	7
236-1702074	8
236-1702087	7,8
236-1702106	7,8,9
236-1702122	7,8
236-1702125	8
236-1702126	8
236-1702127-А	7,8
236-1702129	7,8
236-1702132	7,8
236-1702170-А	7,8
236-1702182	3,4
236-1702186	12
1704	
336.1704010-10	12
336.1704015	12
336.1704018	12
336.1704019	12
336.1704025	12
336.1704029	12
336.1704030	12
336.1704040	12
336.1704042	12

№ детали, узла	№ рисунка
336.1704045	12
336.1704049	3,4
236-1704054-Б	3,4
236-1704056-А	3,4
336.1704088	12
236-1704128	3,4
236-1704130	3,4
336.1704300	12
1708	
239.1708200	9
239.1708230	10
201.1708245-01	9
201.1708269-01	9
1721	
239.1721015	9
201.1721018	9
238М-1721042-60	9
202.1721088-40	9
202.1721157-40	10
201.1721164-40	10
238М-1721166	10
238М-1721168-20	9
201.1721180-50	10
202.1721182-50	10
202.1721203	9
238У-1721205-А	9
238К-1721240-30	10
239.1721243 -02	10
239.1721244 -02	10
238-1721250-А2	9
238М-1721252-01	9
238-1721255	3,4
238-1721258	3,4
238М-1721312-50	10
202.1721325-40	10
202.1721330-50	10
201.1721334-01	10
202.1721340-41	10
238М-1721350	10
238М-1721354	10
238М-1721356-01	10
202.1721375-51	10
238М-1721382-11	10
202.1721386-01	10
201.1721390	10
201.1721413	10
201.1721414	3,4,10

№ детали, узла	№ рисунка
201.1721416	3,4,10
201.1721440	9
201.1721442-01	9
1722	
202.1722024-50	9
239.1722035-12	9
238М-1722038-50	9
239.1722041-01	9
201.1722050-41	9
201.1722057-01	9
238Н-1722063	9
201.1722067	9
201.1722077	9
201.1722078-01	9
239.1722091	9
201.1722094-40	9
201.1722122	9
201.1722124-01	9
239.1722142	9
239.1722144	9
201.1722154-01	9
1723	
238Н-1723010-01	11
238Н-1723015-Б	11
238Н-1723018-Б	11
238-1723019	11
238Н-1723020	11
238Н-1723024	11
238-1723026	11
238Н-1723028	11
238-1723029-Б	11
238Н-1723030	11
238Н-1723031	11
238Н-1723032	11
238Н-1723036	11
238М-1723037	11
238Н-1723038	11
238Н-1723041	11
238Н-1723043	11
238-1723044	11
238Н-1723045	11
238Н-1723047	11
238Н-1723048	11
238Н-1723049	11
238М-1723081-40	11
238М-1723082-40	11

№ детали, узла	№ рисунка
238Н-1723092	11
238Н-1723100	11
238Н-1723154	11
238М-1723162-40	11
238Н-1723170	11
238-1723280	9,11
238Н-1723290	11
3802	
236-3802024	9
201.3802042-01	9
201.3802052-01	9
201.3802063-01	9
201.3802069-01	9
8.8287	9
8.8303	5
25 3111 2062	11
25 3111 2066	9
25 3111 2144	9
25 3111 2202	9
25 3111 2624	9
34 9841 3023	3,4
45 7373 4914	9
45 7382 7006	9
45 9167 5005	1
45 9348 1571	1
45 9556 1060	9
45 9556 1062	9
45 9824 0265	5
45 9933 1201	9
46 1212 1626	6
46 1213 3873	5
46 1274 5384	10
46 1274 5487	6
46 1274 7501	5
46 1294 5614	56
46 2113 0869	5
46 2213 4790	5,6
46 2213 6717	6
46 2253 6674	56
46 2292 6822	10
46 2532 1821	5,6
46 9118 3460	12
46 9118 5560	6
46 9118 6660	7,8
46 9118 7960	7,8,9
46 9216 0750	10

ООО «Силовые агрегаты - Группа ГАЗ»

Департамент по гарантийному и сервисному обслуживанию

6562.3902020-10

© 2009 ООО "Силовые агрегаты - Группа ГАЗ"

«GAZ Group PowerTrain» LLC